百 叶 窗(一)

门窗幕墙论坛 海量建筑资料 免费下载 www.mcmqlt.com

批准部门 中华人民共和国建设部　　批准文号 建质[2005]201号
主编单位 中冶京诚工程技术有限公司 中国建筑标准设计研究院　　统一编号 GJBT-880
实行日期 二〇〇五年十二月一日　　图集号 05J624-1

主编单位负责人 谭辉 王艳
主编单位技术负责人 [illegible] 欣均
技术审定人 [illegible] 张树君
设计负责人 梁玮 王祖光

目　录

目录 …… 1
说明 …… 3
百叶窗选用图 …… 7
百叶窗组合选用图 …… 10
固定、活动木百叶窗选用图 …… 13
平开活动塑料、木百叶窗选用图 …… 15

固定百叶窗

固定钢、不锈钢百叶窗(普通叶片) …… 17
固定钢、不锈钢百叶窗(防飘雨叶片) …… 19
固定钢、不锈钢百叶窗叶片、埋件详图 …… 21
固定铝合金百叶窗 …… 22
固定塑料百叶窗 …… 23
固定玻璃百叶窗 …… 24
固定木百叶窗 …… 25
固定遮光钢百叶窗（横向） …… 26
固定遮光钢百叶窗（竖向） …… 27

门窗幕墙论坛
海量建筑 资料 免费下载
www.mcmqlt.com

固定遮光铝合金百叶窗 ……28

活动百叶窗

活动钢、不锈钢百叶窗 ……29
活动钢、不锈钢百叶窗开关器示意图 ……31
活动钢、不锈钢百叶窗钢框拼装节点 ……32
活动钢、不锈钢百叶窗钢框安装节点 ……33
活动钢、不锈钢百叶片、披水详图 ……34
活动百叶窗固定夹详图 ……35
活动钢、不锈钢百叶窗防护窗栅安装节点 ……36
活动钢、不锈钢百叶窗纱窗安装节点 ……37
活动钢、不锈钢百叶窗安装说明 ……38
活动铝合金、塑料、木百叶窗实例照片 ……39
活动铝合金百叶窗（电动） ……40
活动铝合金百叶窗（手动） ……41
活动塑料百叶窗（电动） ……42
活动塑料百叶窗（手动） ……43
活动玻璃百叶窗实例照片 ……44
活动玻璃百叶窗（电动） ……46
活动玻璃百叶窗（手动） ……48
活动玻璃百叶窗窗框、连接件详图 ……49
活动木百叶窗 ……50
活动防沙钢百叶窗（横向） ……51
活动防沙钢百叶窗（竖向） ……52
平开活动塑料百叶窗 ……53
平开活动木百叶窗 ……54
百叶窗与亮子连接详图 ……55
百叶窗开孔详图 ……57
铁脚设置位置图 ……58

相关技术资料 ……59

目　录								图集号	05J624-1
审核	王祖光	王祖光	校对	乐嘉龙	乐嘉龙	设计	梁 玮	梁玮	页	2

www.mcmqlt.com

门窗幕墙论坛
海量建筑 资料 免费下载
www.mcmq.com

说　　明

1 编制依据

1.1 本图集是根据建设部建质[2005] 137号文《二〇〇五年国家建筑标准设计编制工作计划》进行编制的。

1.2 本图集依据下列规范、标准:

《建筑门窗术语》	GB5823-86
《建筑门窗洞口尺寸系列》	GB5824-86
《建筑外窗抗风压性能分级及检测方法》	GB/T7106-2002
《建筑外窗气密性能分级及检测方法》	GB/T7107-2002
《建筑外窗水密性能分级及检测方法》	GB/T7108-2002
《建筑结构荷载规范》	GB50009-2001
《实腹钢窗检验规则》	GB/T5827.1-86
《铝合金窗》	GB8479-2003
《铝合金建筑型材》	GB/T5237-93
《未增塑聚氯乙烯（PVC-U）塑料窗》	JG/T140-2005
《PVC塑料窗力学性能、耐候性技术条件》	GB11793.2-89
《塑料门窗安装及验收规程》	JGJ103-1996
《建筑玻璃应用技术规程》	JGJ113-2003
《建筑木门、木窗》	GB/T122-2000
《建筑装饰装修工程质量验收规范》	GB50210-2001
《建筑工程施工质量验收统一标准》	GB50300-2001

2 适用范围

2.1 本图集适用于有通风、采光、遮阳、防飘雨、防沙、遮光要求的工业与民用建筑。

2.2 本图集适用于基本风压 ≤ 0.9kPa的地区，选用时应根据所在地区、建筑的高度、体型、窗型结构等条件，按照国家规定的抗风压性能指标要求进行抗风压强度计算后确定。

2.3 本图集适用于抗震设防烈度≤8度的地区。

2.4 本图集适用于建筑外窗，也适用于内窗或隔断。

2.5 塑料百叶窗除适用于一般建筑外，还适用于有酸、碱、盐腐蚀性介质及化工大气侵蚀的工业与民用建筑。

2.6 遮光百叶窗适用于有遮光、防飘雨要求又需要通风换气的工业与民用建筑，如暗室等。

2.7 防沙百叶窗适用于风沙较大地区的工业与民用建筑。

3 图集内容

3.1 本图集分为固定百叶窗和活动百叶窗两大类百叶窗。

3.2 固定百叶窗包括钢、不锈钢、铝合金、塑料、玻璃、木、遮光百叶窗。

3.3 活动百叶窗包括钢、不锈钢、铝合金、塑料、玻璃、木、防沙百叶窗以及平开活动百叶窗。

活动百叶窗可控制百叶片启闭角度，调节通风量，具有较好的采光效果和遮

门窗幕墙论坛
海量建筑 资料 免费下载
www.mcmqlt.com

阳作用。控制方式分为手动和电动两种形式，其传动件可隐藏在窗梃内部，造型简洁美观。

3.4 百叶窗的洞口宽度规格尺寸为：600、900、1200、1500、1800、2100、2400、2700、3000、3600、4200、4800、5400、6000mm。

百叶窗的洞口高度规格尺寸为：600、900、1200、1500、1800、2100、2400、2700、3000mm。

3.5 固定木百叶窗的洞口宽度规格尺寸为：600、900、1200、1500、1800、2100mm。

固定木百叶窗的洞口高度规格尺寸为：600、900、1200、1500、1800、2100mm。

3.6 平开活动百叶窗的洞口宽度规格尺寸为：600、900、1200、1500、1800、2100、2400、2700、3000mm。

平开活动百叶窗的洞口高度规格尺寸为：600、900、1200、1500、1800、2100mm。

4 窗型类别及代号

4.1 类别代号

固定百叶窗—GYC	活动百叶窗—HYC	
钢—1	铝合金—3	玻璃--5
不锈钢—2	塑料—4	木--6
遮光—Z	平开—P	防飘雨—a
防沙—F	电动—D（手动无）	纱窗—S（不带无）

4.2 窗型类别及代号见下表

窗型类别及代号

序号	代 号	类 别	备 注	页 次
1	GYC1	固定钢百叶窗(普通叶片)	钢窗框、普通叶片	17、18、22
2	GYC1a	固定钢百叶窗(防飘雨叶片)	钢窗框、防飘雨叶片	19～21
3	GYC2	固定不锈钢百叶窗(普通叶片)	不锈钢窗框、普通叶片	17、18、22
4	GYC2a	固定不锈钢百叶窗(防飘雨叶片)	不锈钢窗框、防飘雨叶片	19～21
5	GYC3	固定铝合金百叶窗	铝合金窗框、叶片	22
6	GYC4	固定塑料百叶窗	塑料窗框、叶片	23
7	GYC5	固定玻璃百叶窗	铝合金或其他材料窗框、玻璃叶片	24
8	GYC6	固定木百叶窗	木窗框、叶片	13、14、25
9	GYC1Z	固定遮光钢百叶窗	钢窗框、叶片	26、27
10	GYC3Z	固定遮光铝合金百叶窗	铝合金窗框、叶片	28
11	HYC1	活动钢百叶窗	钢窗框、叶片或其他材料叶片	29～38
12	HYC2	活动不锈钢百叶窗	不锈钢窗框、叶片或其他材料叶片	29～38
13	HYC3	活动铝合金百叶窗	铝合金窗框、叶片或其他材料叶片	39～41
14	HYC4	活动塑料百叶窗	塑料窗框、叶片	42、43
15	HYC5	活动玻璃百叶窗	铝合金窗框、玻璃叶片	44～49
16	HYC6	活动木百叶窗	木窗框、叶片	13、14、50
17	HYC1S	活动防沙钢百叶窗	钢窗框、叶片	51、52
18	HYC4P	平开活动塑料百叶窗	塑料窗框、叶片	15、16、53
19	HYC6P	平开活动木百叶窗	木窗框、叶片	15、16、54

www.mcmqlt.com

门窗幕墙论坛
海量建筑 资料 免费下载
www.mcmqlt.com

5 选用方法

5.1 百叶窗标注方法

□YC□□□—□□□—— S带窗纱（不带无）
- 洞口高度
- 洞口宽度
- D 电动（手动无）
- Z遮光、a防飘雨、F防沙、P平开
- 1钢、2不锈钢、3铝合金、4塑料、5玻璃、6木
- 百叶窗代号
- G固定、H活动

5.2 百叶窗选用示例

5.2.1 固定钢百叶窗，洞口宽度1200mm，洞口高度900mm，带窗纱，标注为：GYC1-1290S

5.2.2 活动铝合金百叶窗（电动），洞口宽度1800mm，洞口高度1200mm，标注为：HYC3D-1812

5.2.3 活动防沙钢百叶窗，洞口宽度1500mm，洞口高度1500mm，带窗纱，标注为：HYC1F-1515S

5.2.4 平开活动木百叶窗（电动），洞口宽度1200mm，洞口高度1500mm，标注为：HYC6PD-1215

5.3 百叶窗有效通风面积计算方法

5.3.1 百叶窗按百叶间（包括凸缘）的最小垂直净距总和乘以窗的净宽。

5.3.2 带窗纱的百叶窗，以百叶窗的有效通风面积乘以窗纱的有效面积系数0.77。

5.3.3 本图集第7～12页选用图中的有效通风面积数据为固定钢、不锈钢百叶窗（不带窗纱）的有效通风面积数据。其他百叶窗情况相似者可参考采用此数据或根据不同情况按以上方法另行计算。

6 材料、制作、安装、验收

6.1 钢百叶窗采用的钢板、型钢其性能不低于Q235-B钢材。窗框用B3F□60×40×2.5矩形方管，窗梃、固定夹、百叶片及上下披水等采用B2F冷轧钢板冲压成型，表面采用电镀锌，镀层厚度不得小于0.025mm；电镀后喷涂磷化底漆及铁红过氯底漆各一道，再喷涂铝色过滤乙烯磁漆一道。钢百叶窗采用电弧焊接，焊条采用E43型。焊缝注明者均采用连续焊接，不得有未熔化、未焊透、气孔、裂缝、烧穿等焊接缺陷，焊缝需锉平磨光。

6.2 不锈钢百叶窗材料应符合《不锈钢冷轧钢板》GB/T3280-1992的规定，可采用1cr18Ni9奥氏体型不锈钢，其加工后有较高的外观质量和强度，也可采用1cr17铁素体型不锈钢，其加工后用作普通的百叶窗。

6.3 铝合金百叶窗采用的材料应符合《铝合金窗》GB8479-2003和《铝合金建筑型材》GB5237-93的规定。表面处理阳极氧化膜厚度为AA15；电泳涂漆膜厚度为B级；粉末喷漆厚度为40～120μm；氟碳漆喷涂厚度≥30μm。百叶片规格应符合宽度≤110mm，长度≤900mm，且不得有明显划痕和深度≥0.5mm，长度≥2.0mm的局部缺口。

6.4 塑料百叶窗是以聚氯乙烯（PVC）树脂为主要原料，加一定比例的助剂挤压成型，窗框的空腹必须填加增强型钢衬。

6.5 玻璃百叶窗采用铝合金窗框或其他材料窗框。百叶片为柔性玻璃、夹层玻璃、钢化玻璃及镀膜玻璃，玻璃厚度一般为6mm，应符合《建筑玻璃应用技术规程》JGJ113-2003的规定。在人群集中的公共场所和运动场所，玻璃百叶窗中的固定玻璃应采用安全玻璃，百叶片应采用厚度≥10mm的钢化玻璃。用于室内隔断应采用安全玻璃。七层及七层以上的外窗，玻璃百叶片应采用安全玻璃。外窗玻璃百叶窗叶片安装好后，每片百叶上都应安装橡胶或塑胶密封条。

6.6 木百叶窗采用的木材品种、材质等级、规格尺寸，框扇的线型及人造木板的甲醛含量应符合设计要求并应符合《建筑装饰装修工程质量验收规范》附录A的规定，含水量应符合《建筑木门、门窗》JG/T122-2000的规定。

6.7 窗纱材料可采用不锈钢纱、铝合金纱、塑料纱等。密封条主要为橡胶条和塑胶条。密封胶主要为硅硐胶、聚硫胶、氯氨酯胶及丙烯酸酯胶等。各项性能指标应符合相关国家标准规定要求。

6.8 各类型百叶窗的制作、安装、验收均应符合相关产品标准规程，以及《建筑装饰装修工程验收规范》GB50210-2001和《建筑工程施工质量验收统一标准》GB50300-2001的规定要求。

7 详图索引方法

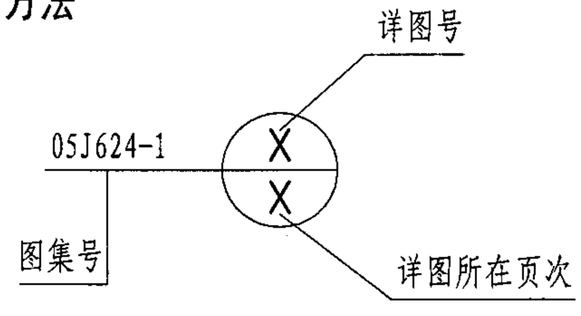

8 其他

本图集所注尺寸以mm为单位，重量以kg为单位。

9 本图集参编单位

昆明市万变窗墙有限责任公司

北京兴巨方圆自动门窗技术有限责任公司

南通市净海暖通设备厂

江苏金秋竹门业有限公司

www.mcmqt.com

	600	900	1200	1500	1800	2100	2400	2700	3000
600	20 560 20 -0606	20 860 20 -0906	20 1160 20 -1206	20 1460 20 -1506	20 1760 20 -1806	20 2060 20 -2106	20 2360 20 -2406	20 2660 20 -2706	20 2960 20 -3006
有效通风面积(m^2)	0.10 / 0.13	0.16 / 0.19	0.22 / 0.27	0.28 / 0.34	0.34 / 0.41	0.40 / 0.48	0.46 / 0.55	0.52 / 0.62	0.58 / 0.69
900	-0609	-0909	-1209	-1509	-1809	-2109	-2409	-2709	-3009
有效通风面积(m^2)	0.13 / 0.21	0.27 / 0.33	0.37 / 0.45	0.47 / 0.57	0.57 / 0.70	0.67 / 0.81	0.74 / 0.90	0.87 / 0.97	0.94 / 1.14
1200	-0612	-0912	-1212	-1512	-1812	-2112	-2412	-2712	-3012
有效通风面积(m^2)	0.25 / 0.30	0.39 / 0.47	0.52 / 0.64	0.66 / 0.81	0.80 / 0.98	0.94 / 1.15	1.04 / 1.28	1.18 / 1.45	1.32 / 1.62
1500	-0615	-0915	-1215	-1515	-1815	-2115	-2415	-2715	-3015
有效通风面积(m^2)	0.32 / 40	0.50 / 0.61	0.68 / 0.83	0.86 / 1.05	1.04 / 1.27	1.22 / 1.48	1.36 / 1.66	1.51 / 1.84	1.72 / 2.10

注:

1. 本图供第4页说明表中序号为1~7、9~15、17类型的百叶窗选用。
2. 百叶窗类型代号由选用者自己注明，如GYC1-1290S。
3. 带窗纱加S；活动百叶窗采用电动加D。
4. 图中有效通风面积数据为固定钢、不锈钢百叶窗的有效通风面积数据，其中，斜线以下数据为固定钢、不锈钢百叶窗(普通叶片)，斜线以上数据为固定钢、不锈钢百叶窗（防飘雨叶片）。其他百叶窗情况相似者可参考采用此数据或根据不同情况按第5页说明5.3中的计算方法另行计算。

百叶窗选用图								图集号	05J624-1
审核	王祖光	王祖光	校对	乐嘉龙	乐嘉龙	设计	梁 玮	梁玮	页	7

	900	1200	1500	1800	2100	2400	2700	3000
1800	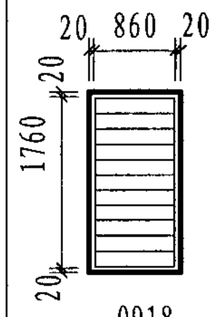 -0918	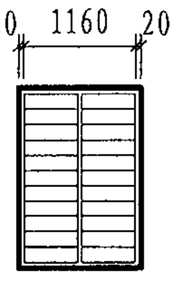 -1218	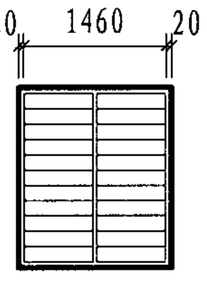 -1518	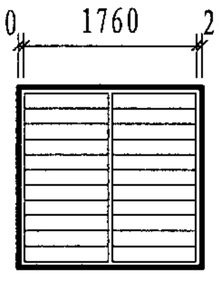 -1818	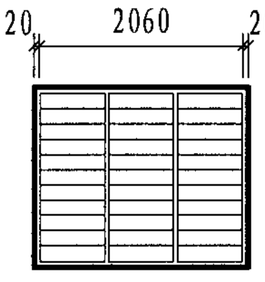 -2118	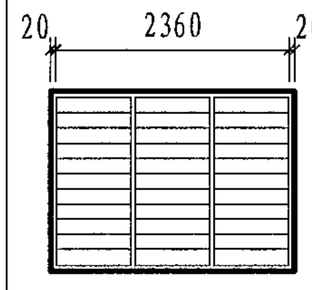 -2418	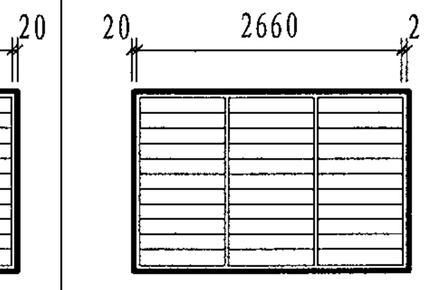 -2718	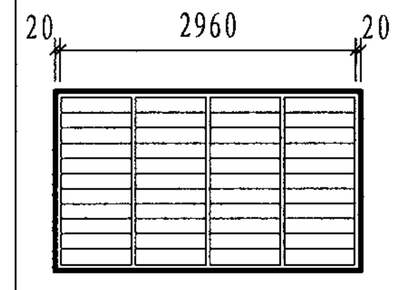 -3018
有效通风面积(m²)	0.61 / 0.75	0.83 / 1.01	1.05 / 1.28	1.27 / 1.55	1.49 / 1.82	1.66 / 2.02	1.89 / 2.28	2.10 / 2.56
2100	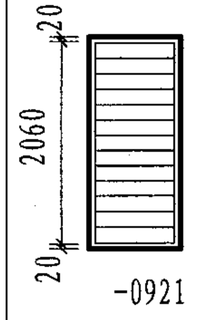 -0921	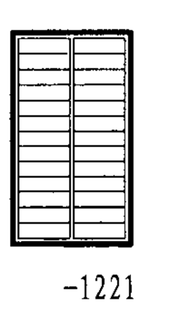 -1221	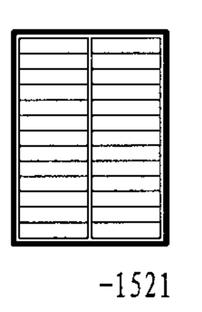 -1521	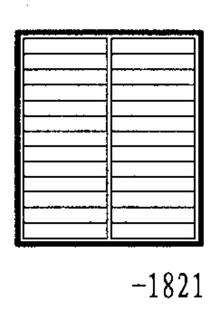 -1821	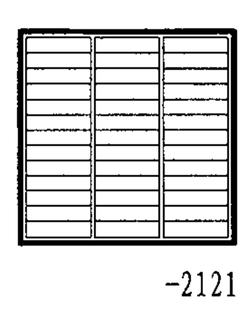 -2121	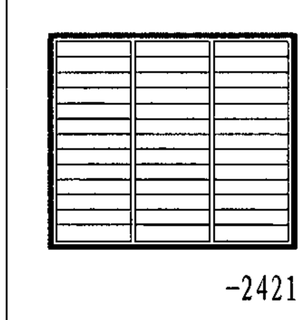 -2421	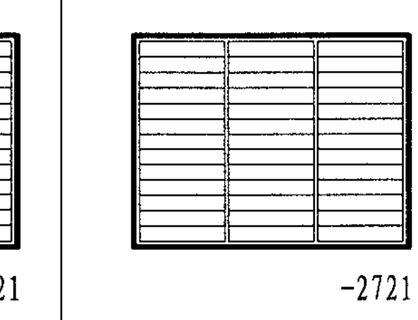 -2721	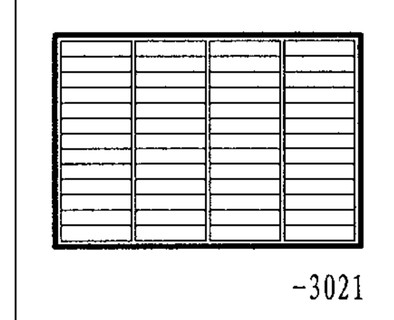 -3021
有效通风面积(m²)	0.71 / 0.88	0.98 / 1.19	1.27 / 1.53	1.48 / 1.81	1.76 / 2.15	1.97 / 2.38	2.24 / 2.71	2.48 / 3.03
2400	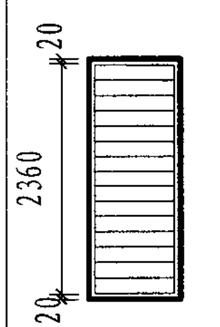 -0924	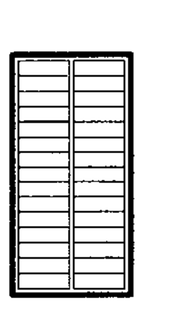 -1224	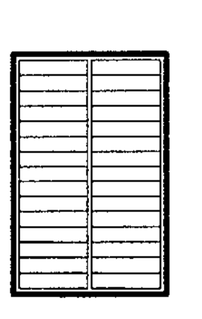 -1524	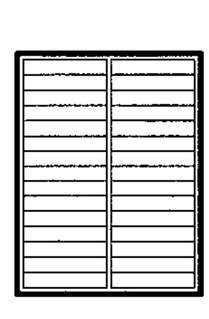 -1824	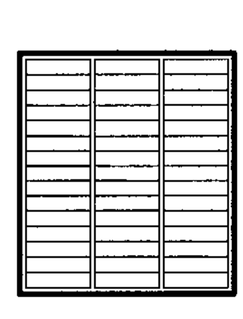 -2124	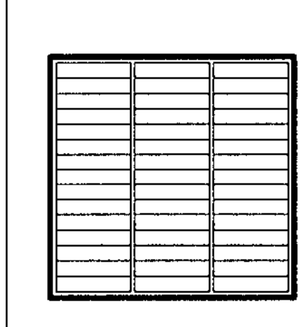 -2424	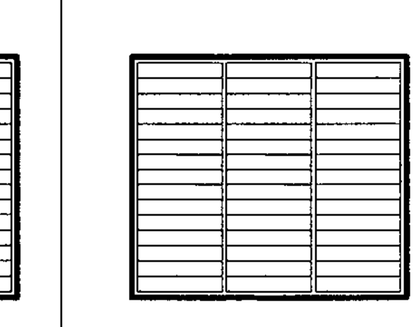 -2724	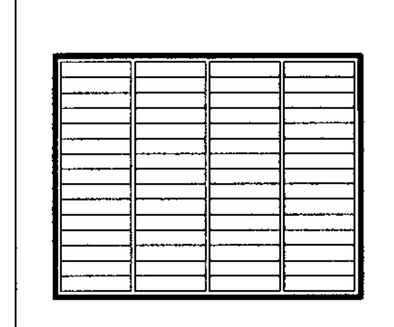 -3024
有效通风面积(m²)	0.79 / 0.97	1.13 / 1.38	1.47 / 1.77	1.72 / 2.09	2.02 / 2.48	2.27 / 2.74	2.60 / 3.16	2.86 / 3.52

注:

1. 本图供第4页说明表中序号为1～7、9～15、17类型的百叶窗选用。
2. 百叶窗类型代号由选用者自己注明，如GYC1-1290S。
3. 带窗纱加S；活动百叶窗采用电动加D。
4. 图中有效通风面积数据为固定钢、不锈钢百叶窗的有效通风面积数据，其中，斜线以下数据为固定钢、不锈钢百叶窗(普通叶片)，斜线以上数据为固定钢、不锈钢百叶窗（防飘雨叶片）。其他百叶窗情况相似者可参考采用此数据或根据不同情况按第5页说明5.3中的计算方法另行计算。

百叶窗选用图								图集号	05J624-1
审核	王祖光	王祖光	校对	乐嘉龙	乐嘉龙	设计	梁 玮	梁玮	页	8

www.mcmqlt.com

	900	1200	1500	1800	2100	2400	2700	3000
2700	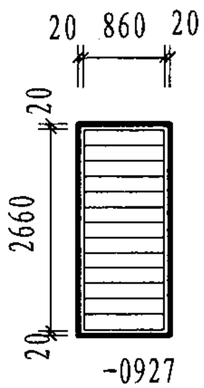 -0927	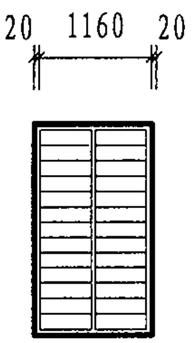 -1227	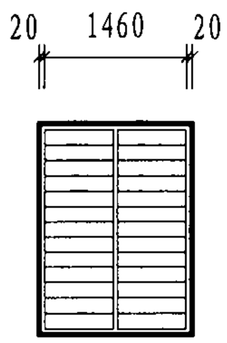 -1527	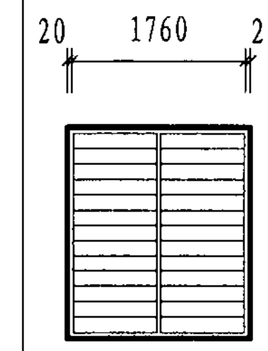 -1827	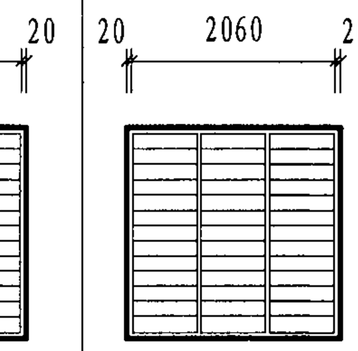 -2127	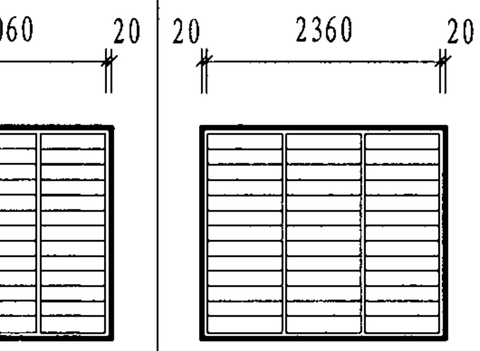 -2427	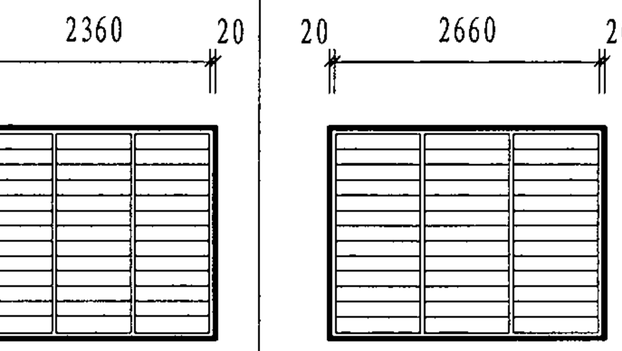 -2727	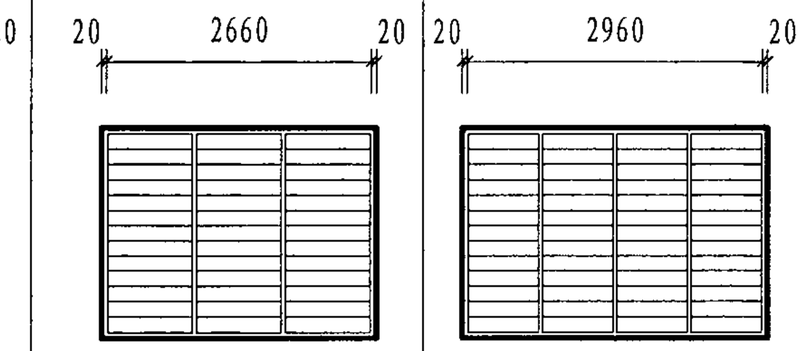 -3027
有效通风面积(m^2)	0.89 / 1.07	1.28 / 1.58	1.68 / 2.02	1.97 / 2.38	2.28 / 2.81	2.57 / 3.10	2.96 / 3.61	3.24 / 4.01
3000	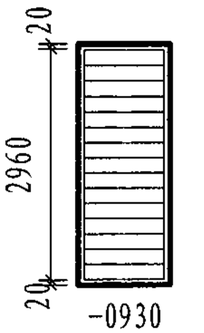 -0930	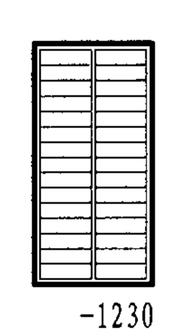 -1230	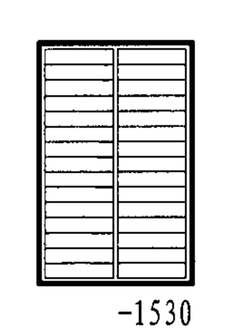 -1530	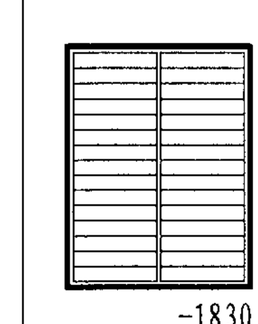 -1830	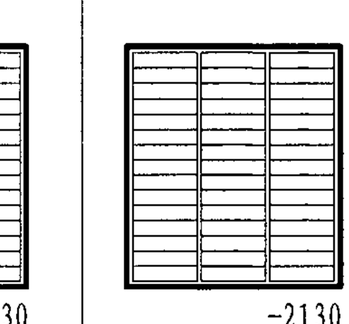 -2130	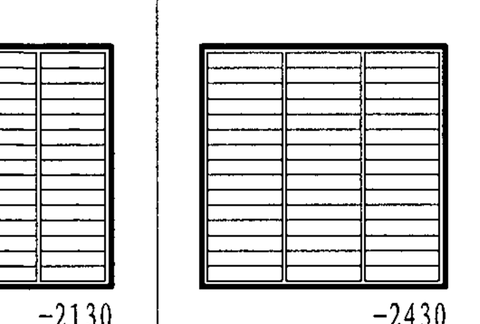 -2430	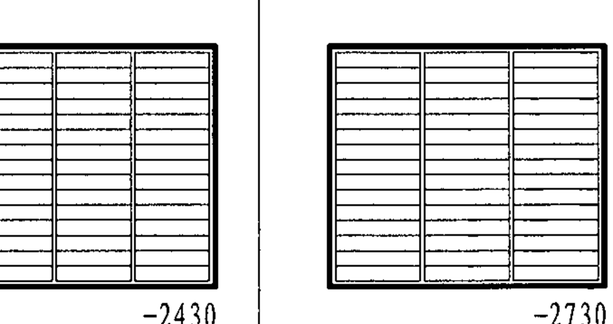 -2730	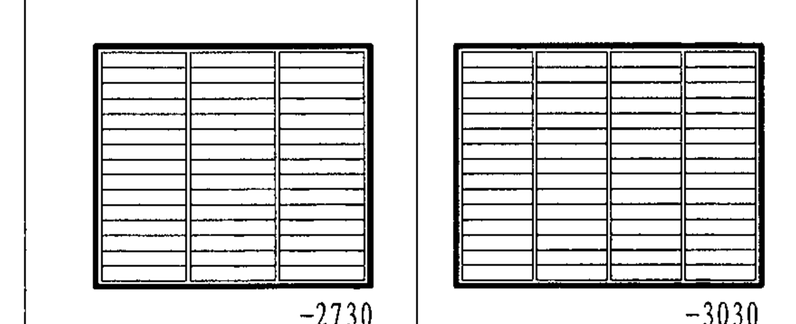 -3030
有效通风面积(m^2)	0.98 / 1.18	1.43 / 1.77	1.80 / 2.26	2.20 / 2.68	2.54 / 3.14	2.87 / 3.46	3.32 / 4.06	3.62 / 4.50

注:

1. 本图供第4页说明表中序号为1~7、9~15、17类型的百叶窗选用。
2. 百叶窗类型代号由选用者自己注明，如GYC1-1290S。
3. 带窗纱加S；活动百叶窗采用电动加D。
4. 图中有效通风面积数据为固定钢、不锈钢百叶窗的有效通风面积数据，其中，斜线以下数据为固定钢、不锈钢百叶窗(普通叶片)，斜线以上数据为固定钢、不锈钢百叶窗（防飘雨叶片）。其他百叶窗情况相似者可参考采用此数据或根据不同情况按第5页说明5.3中的计算方法另行计算。

百叶窗选用图								图集号	05J624-1
审核	王祖光	王祖光	校对	乐嘉龙	乐嘉龙	设计	梁 玮	梁玮	页	9

	3600	4200	4800	5400	6000
600	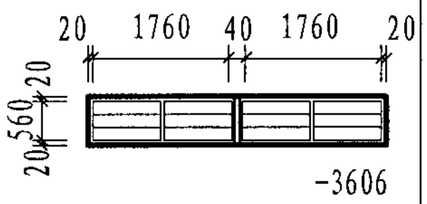 -3606	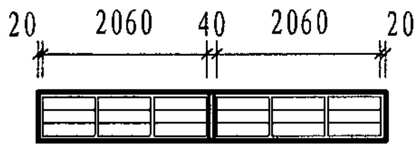 -4206	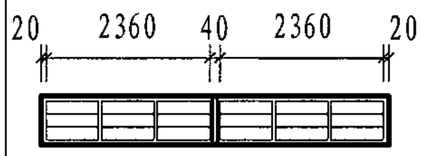 -3606	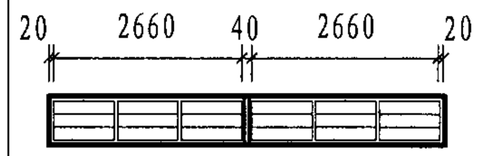 -5406	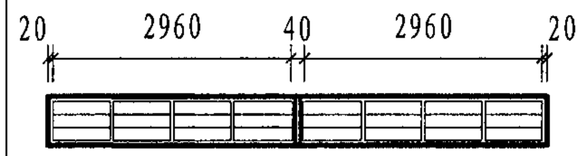 -6006
有效通风面积(m^2)	0.68 / 0.82	0.80 / 0.96	0.92 / 1.10	1.04 / 1.24	1.16 / 1.38
900	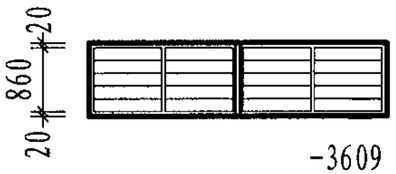 -3609	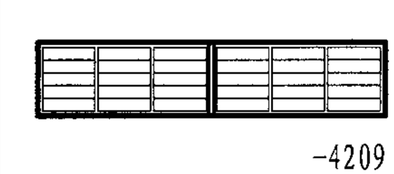 -4209	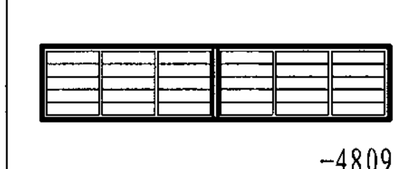 -4809	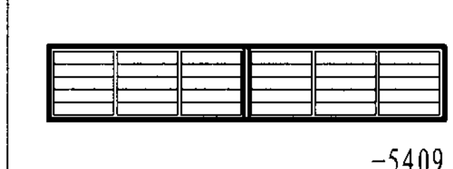 -5409	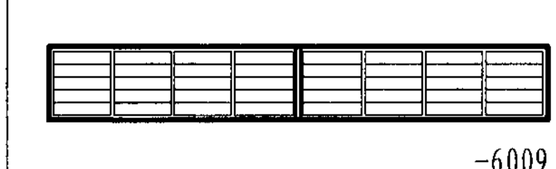 -6009
有效通风面积(m^2)	1.14 / 1.40	1.34 / 1.62	1.48 / 1.80	1.74 / 1.94	1.88 / 2.28
1200	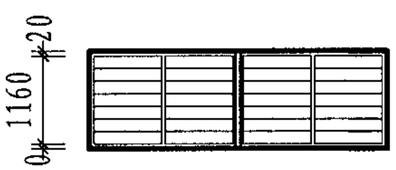 -3612	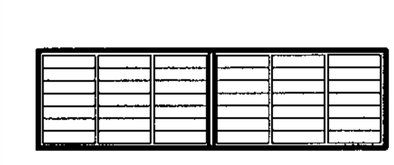 -4212	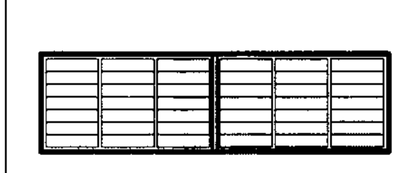 -4812	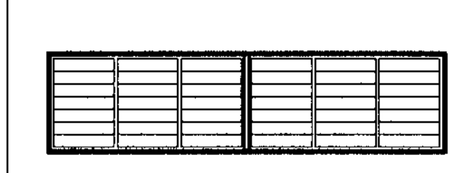 -5412	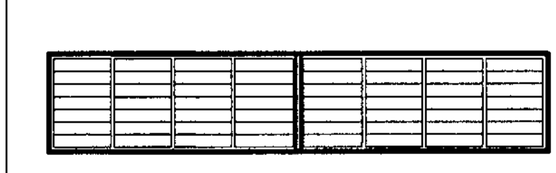 -6012
有效通风面积(m^2)	1.60 / 1.96	1.88 / 2.30	2.08 / 2.56	2.36 / 2.90	2.64 / 3.24
1500	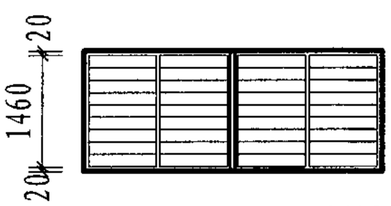 -3615	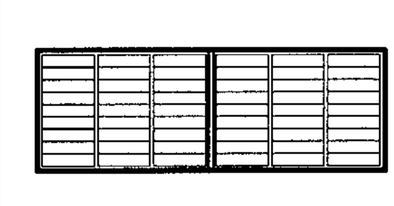 -4215	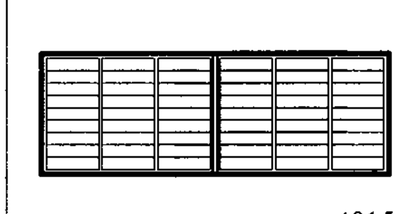 -4815	-5415	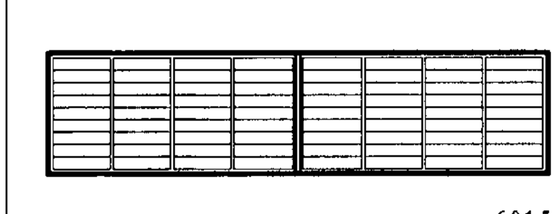 -6015
有效通风面积(m^2)	2.08 / 2.54	2.44 / 2.96	2.72 / 3.32	3.02 / 3.68	3.44 / 4.20

注:

1. 本图供第4页说明表中序号为1～7、9～15、17类型的百叶窗选用。
2. 百叶窗类型代号由选用者自己注明，如GYC1-1290S。
3. 带窗纱加S；活动百叶窗采用电动加D。
4. 图中有效通风面积数据为固定钢、不锈钢百叶窗的有效通风面积数据，其中，斜线以下数据为固定钢、不锈钢百叶窗(普通叶片)，斜线以上数据为固定钢、不锈钢百叶窗（防飘雨叶片）。其他百叶窗情况相似者可参考采用此数据或根据不同情况按第5页说明5.3中的计算方法另行计算。

百叶窗组合选用图								图集号	05J624-1
审核	王祖光	王祖光	校对	乐嘉龙	乐嘉龙	设计	梁 玮	页	10

www.mcmqlt.com

	3600	4200	4800	5400	6000
1800	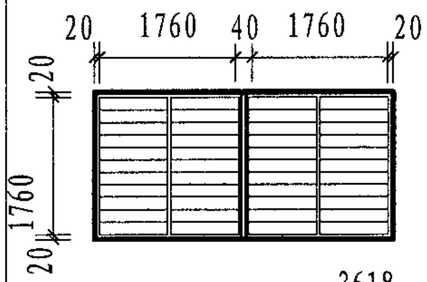 -3618	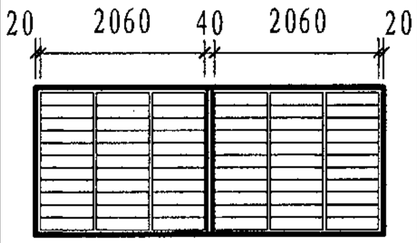 -4218	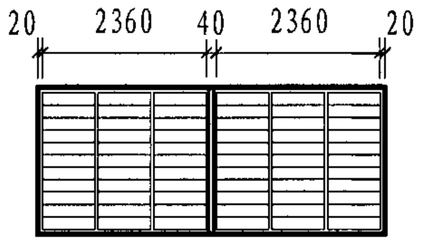 -4818	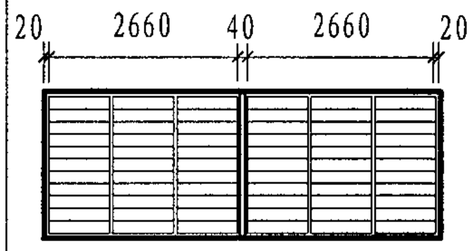 -5418	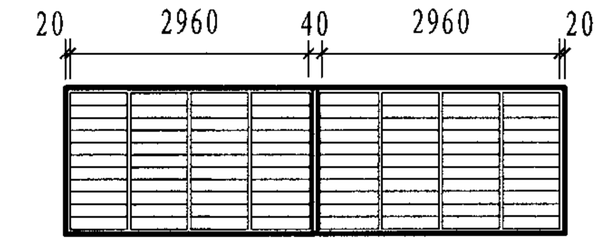 -6018
有效通风面积(m^2)	2.54 / 3.10	2.98 / 3.64	3.32 / 4.04	3.78 / 4.56	4.20 / 5.12
2100	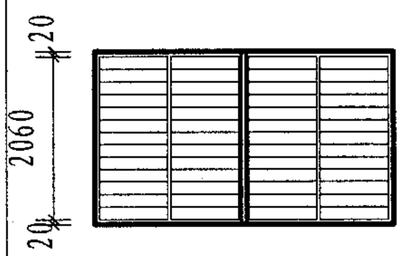 -3621	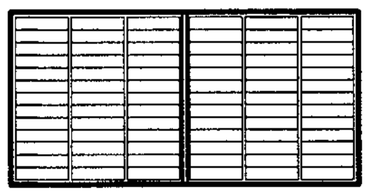 -4221	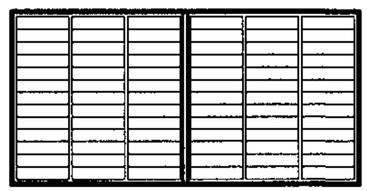 -4821	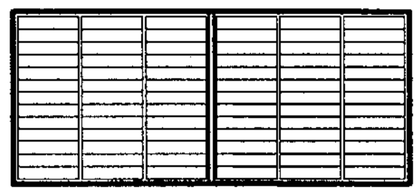 -5421	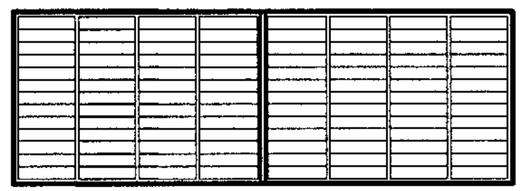 -6021
有效通风面积(m^2)	2.96 / 3.62	3.52 / 4.30	3.94 / 4.76	4.48 / 5.42	5.96 / 6.06
2400	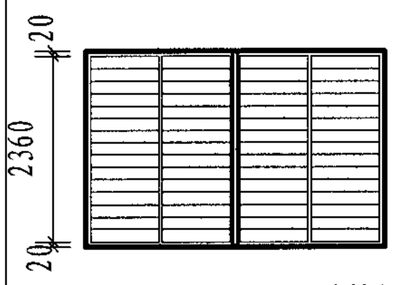 -3624	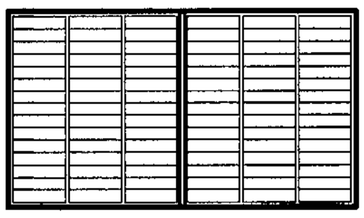 -4224	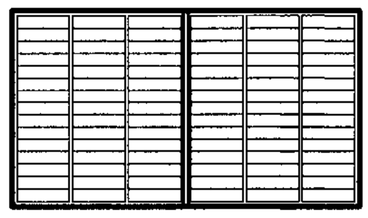 -4824	 -5424	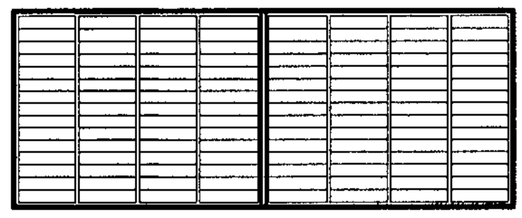 -6024
有效通风面积(m^2)	3.44 / 4.18	4.04 / 4.96	4.54 / 5.48	5.20 / 6.32	5.72 / 7.04

注:

1. 本图供第4页说明表中序号为1～7、9～15、17类型的百叶窗选用。
2. 百叶窗类型代号由选用者自己注明，如GYC1-1290S。
3. 带窗纱加S；活动百叶窗采用电动加D。
4. 图中有效通风面积数据为固定钢、不锈钢百叶窗的有效通风面积数据，其中，斜线以下数据为固定钢、不锈钢百叶窗(普通叶片)，斜线以上数据为固定钢、不锈钢百叶窗（防飘雨叶片）。其他百叶窗情况相似者可参考采用此数据或根据不同情况按第5页说明5.3中的计算方法另行计算。

百叶窗组合选用图								图集号	05J624-1
审核	王祖光	王祖光	校对	乐嘉龙	乐嘉龙	设计	梁 玮	梁玮	页	11

	3600	4200	4800	5400	6000
2700	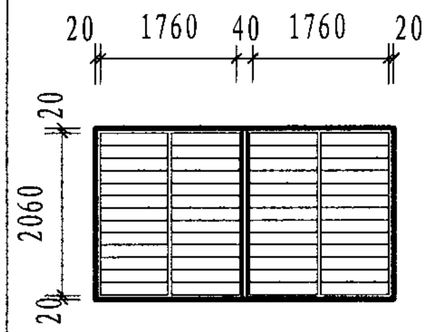 -3627	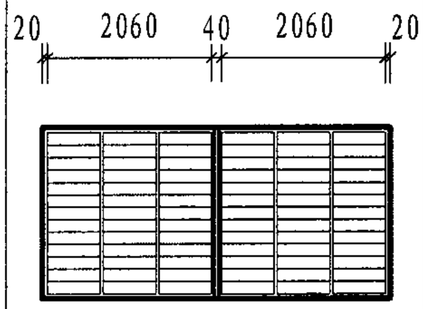 -4227	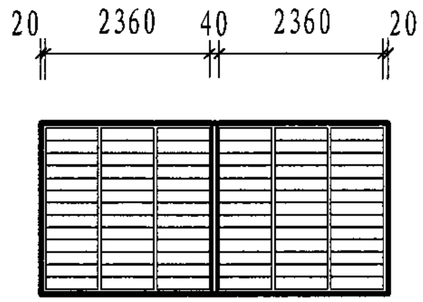 -4827	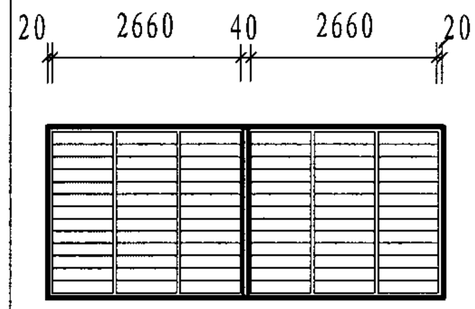 -5427	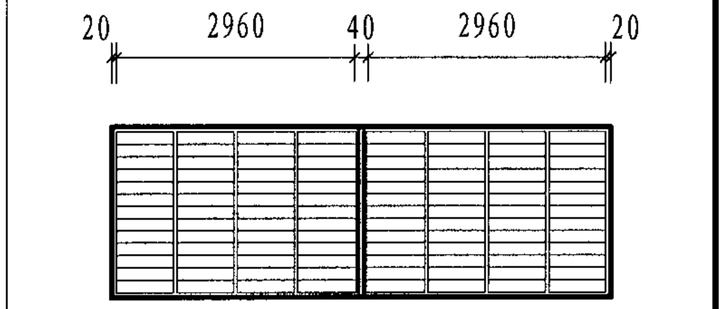 -6027
有效通风面积(m^2)	3.94 / 4.76	4.56 / 5.62	5.14 / 6.20	5.92 / 7.22	6.48 / 8.02
3000	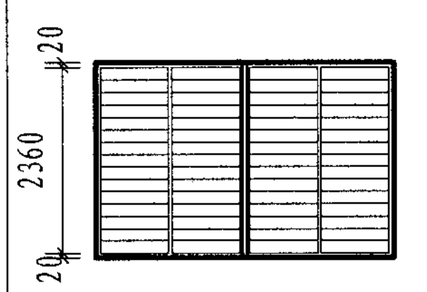 -3630	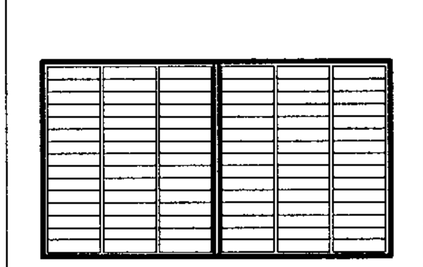 -4230	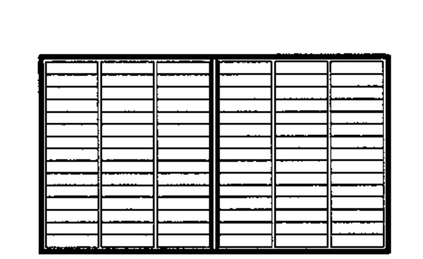 -4830	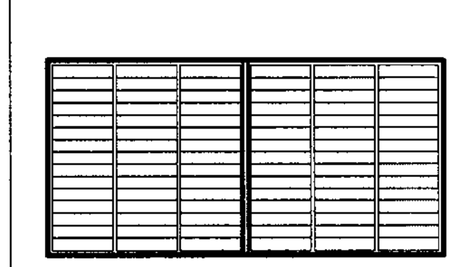 -5430	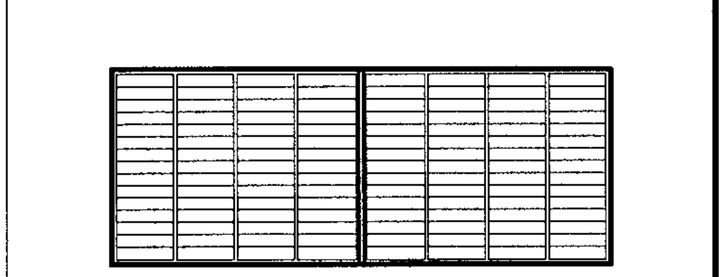 -6030
有效通风面积(m^2)	4.40 / 5.36	5.08 / 6.28	5.74 / 6.92	6.64 / 8.12	7.24 / 9.00

注:

1. 本图供第4页说明表中序号为1~7、9~15、17类型的百叶窗选用。
2. 百叶窗类型代号由选用者自己注明，如GYC1-1290S。
3. 带窗纱加S；活动百叶窗采用电动加D。
4. 图中有效通风面积数据为固定钢、不锈钢百叶窗的有效通风面积数据，其中，斜线以下数据为固定钢、不锈钢百叶窗(普通叶片)，斜线以上数据为固定钢、不锈钢百叶窗（防飘雨叶片）。其他百叶窗情况相似者可参考采用此数据或根据不同情况按第5页说明5.3中的计算方法另行计算。

百叶窗组合选用图								图集号	05J624-1
审核	王祖光	王祖光	校对	乐嘉龙	乐嘉龙	设计	梁 玮	梁玮	页	12

www.mcmqrc.com

	600	900	1200	1500	1800	2100
600	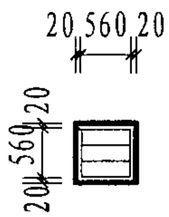 -0606	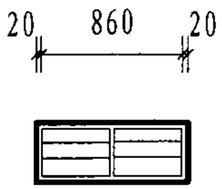 -0906	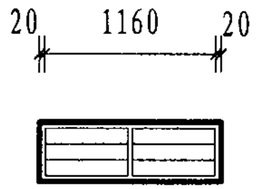 -1206	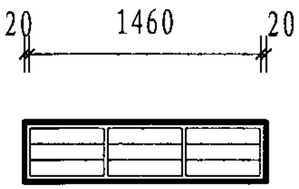 -1506	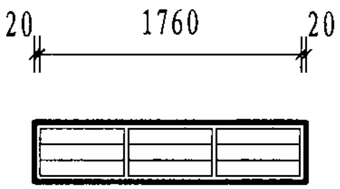 -1806	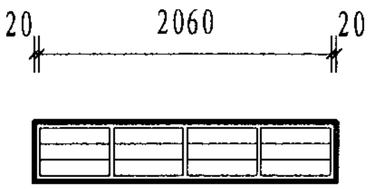 -2106
有效通风面积(m^2)	0.09	0.14	0.20	0.25	0.30	0.36
900	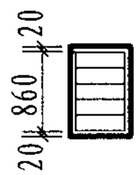 -0609	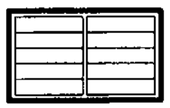 -0909	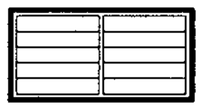 -1209	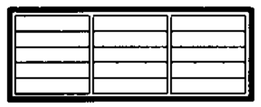 -1509	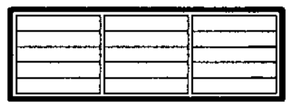 -1809	 -2109
有效通风面积(m^2)	0.12	0.24	0.33	0.42	0.51	0.60
1200	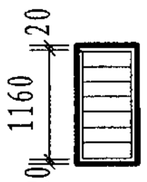 -0612	 -0912	 -1212	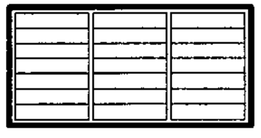 -1512	 -1812	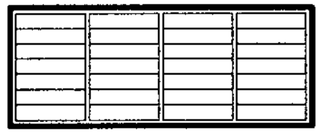 -2112
有效通风面积(m^2)	0.23	0.35	0.47	0.60	0.72	0.85

注：1. 本图供第4页说明表中序号为8和16的固定或活动木百叶窗选用。
2. 带窗纱加S；活动百叶窗采用电动加D。

固定、活动木百叶窗选用图								图集号	05J624-1
审核	王祖光	王祖光	校对	乐嘉龙	乐嘉龙	设计	梁 玮	梁玮	页	13

	900	1200	1500	1800	2100
1500	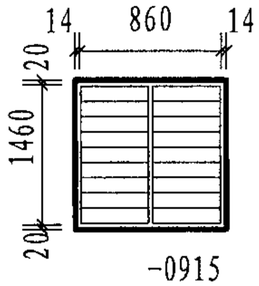 -0915	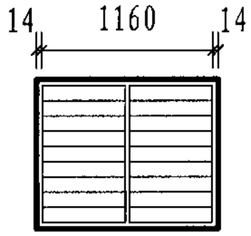 -1215	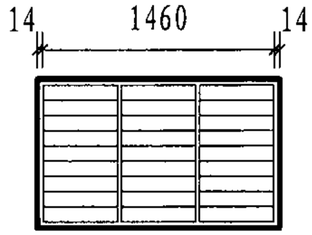 -1515	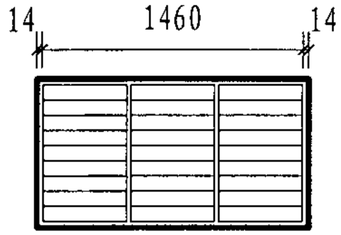 -1815	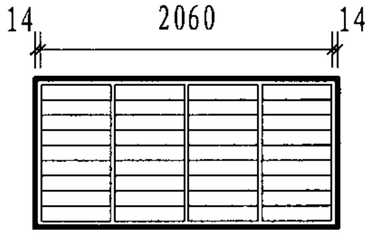 -2115
有效通风面积(m^2)	0.45	0.61	0.77	0.94	1.10
1800	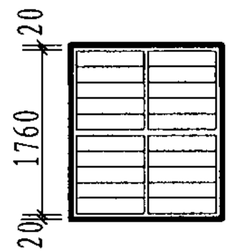 -0918	 -1218	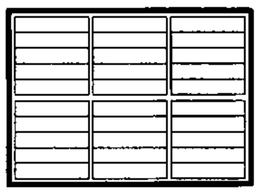 -1518	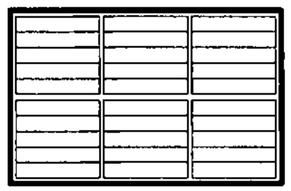 -1818	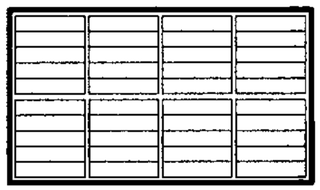 -2118
有效通风面积(m^2)	0.55	0.75	0.95	1.14	1.34
2100	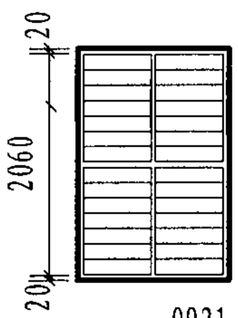 -0921	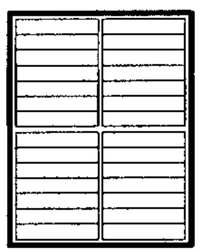 -1221	 -1521	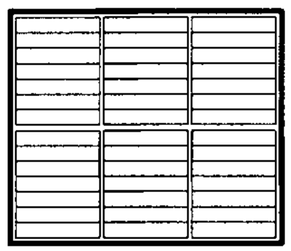 -1821	 -2121
有效通风面积(m^2)	0.64	0.85	1.14	1.33	1.58

注：1. 本图供第4页说明表中序号为8和16的固定或活动木百叶窗选用。
2. 带窗纱加S；活动百叶窗采用电动加D。

固定、活动木百叶窗选用图								图集号	05J624-1
审核	王祖光	王祖光	校对	乐嘉龙	乐嘉龙	设计	梁 玮	梁玮	页	14

www.mcmqlt.com

	600	900	1200	1500	1800	2100	2400	2700	3000
600	14 560 14 20 560 20 -0606	14 860 14 -0906	14 1160 14 -1206	14 1460 14 -1506	20 1760 20 -1806	20 2060 20 -2106	20 2360 20 -2406	20 2660 20 -2706	20 2960 20 -3006
有效通风面积(m^2)	0.07	0.12	0.17	0.21	0.26	0.31	0.36	0.42	0.47
900	20 860 20 -0609	-0909	-1209	-1509	-1809	-2109	-2409	-2709	-3009
有效通风面积(m^2)	0.09	0.21	0.28	0.36	0.44	0.51	0.59	0.67	0.75
1200	20 1160 20 -0612	-0912	-1212	-1512	-1812	-2112	-2412	-2712	-3012
有效通风面积(m^2)	0.19	0.30	0.39	0.50	0.61	0.72	0.83	0.94	1.05
1500	20 1460 20 -0615	-0915	-1215	-1515	-1815	-2115	-2415	-2715	-3015
有效通风面积(m^2)	0.24	0.38	0.52	0.66	0.80	0.93	1.07	1.21	1.35

注：1. 本图供第4页说明表中序号为18和19的平开活动塑料和平开活动木百叶窗选用。
2. 带窗纱加S；活动百叶窗采用电动加D。

平开活动塑料、木百叶窗选用图								图集号	05J624-1
审核	王祖光	王祖光	校对	乐嘉龙	乐嘉龙	设计	梁 玮	梁玮	页	15

	900	1200	1500	1800	2100	2400	2700	3000
1800	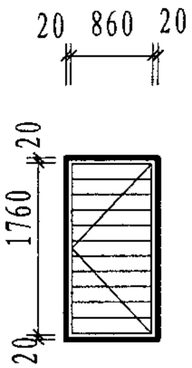 -0918	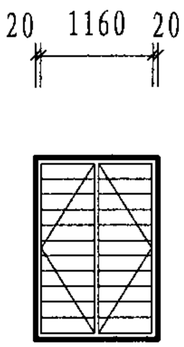 -1218	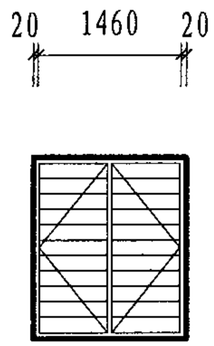 -1518	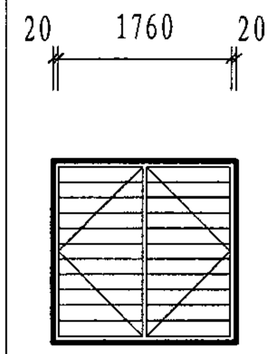 -1818	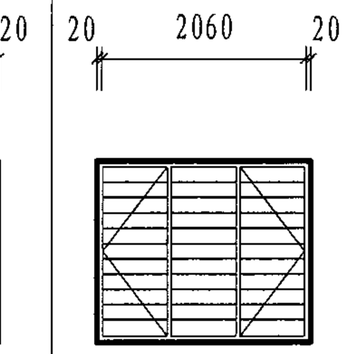 -2118	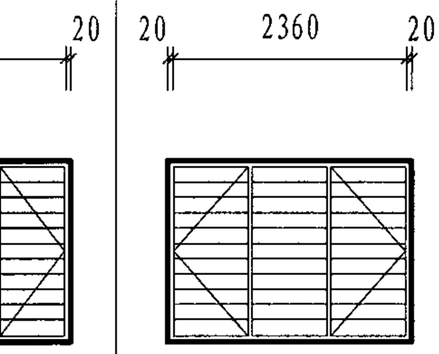 -2418	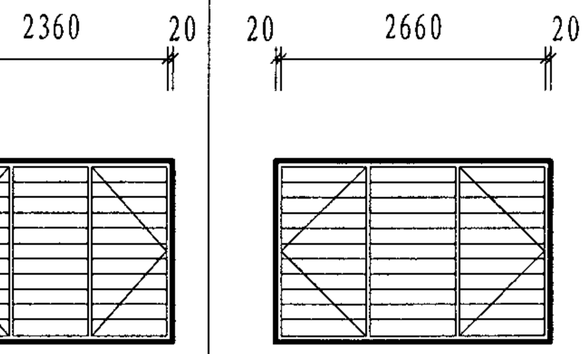 -2718	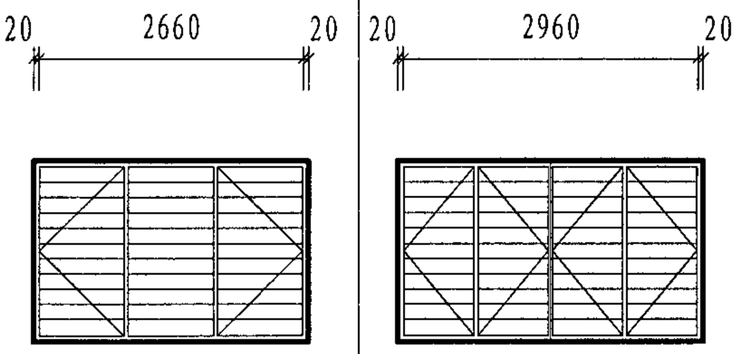 -3018
有效通风面积(m^2)	0.47	0.63	0.80	0.97	1.14	1.21	1.28	1.35
2100	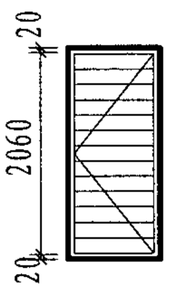 -0921	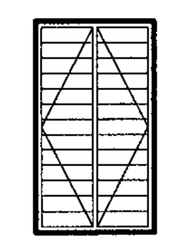 -1221	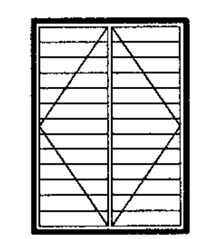 -1521	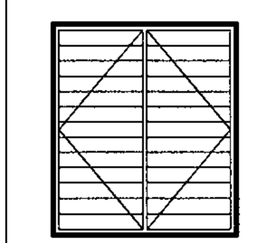 -1821	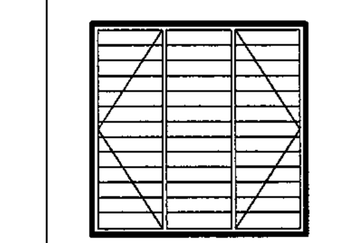 -2121	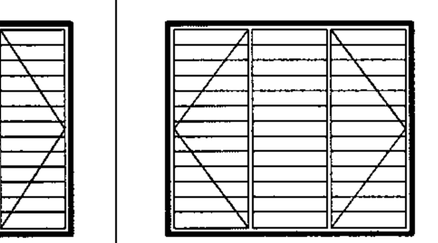 -2421	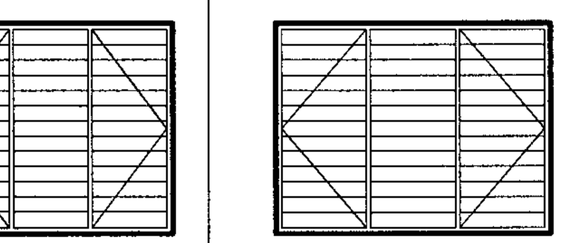 -2721	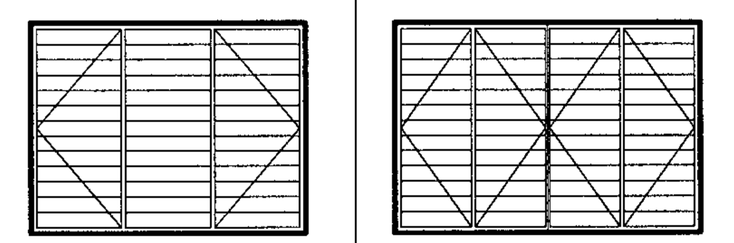 -3021
有效通风面积(m^2)	0.54	0.75	0.97	1.13	1.35	1.57	1.79	2.01

注：1. 本图供第4页说明表中序号为18和19的平开活动塑料和平开活动木百叶窗选用。
2. 带窗纱加S；活动百叶窗采用电动加D。

平开活动塑料、木百叶窗选用图								图集号	05J624-1
审核	王祖光	王祖光	校对	乐嘉龙	乐嘉龙	设计	梁 玮	梁玮	页	16

www.mcmqrt.com

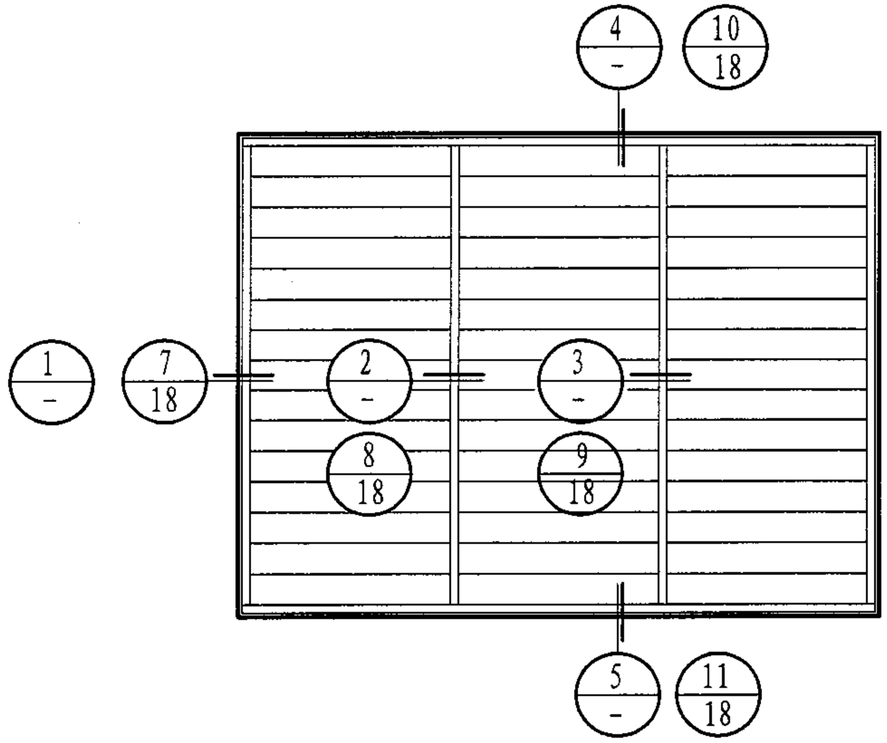

立面图

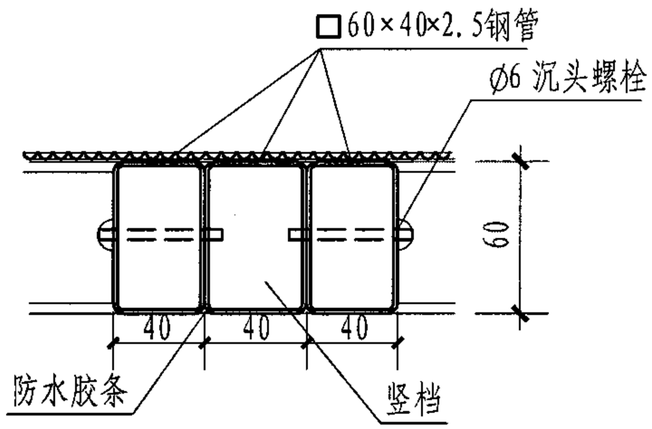

6 拼樘连接

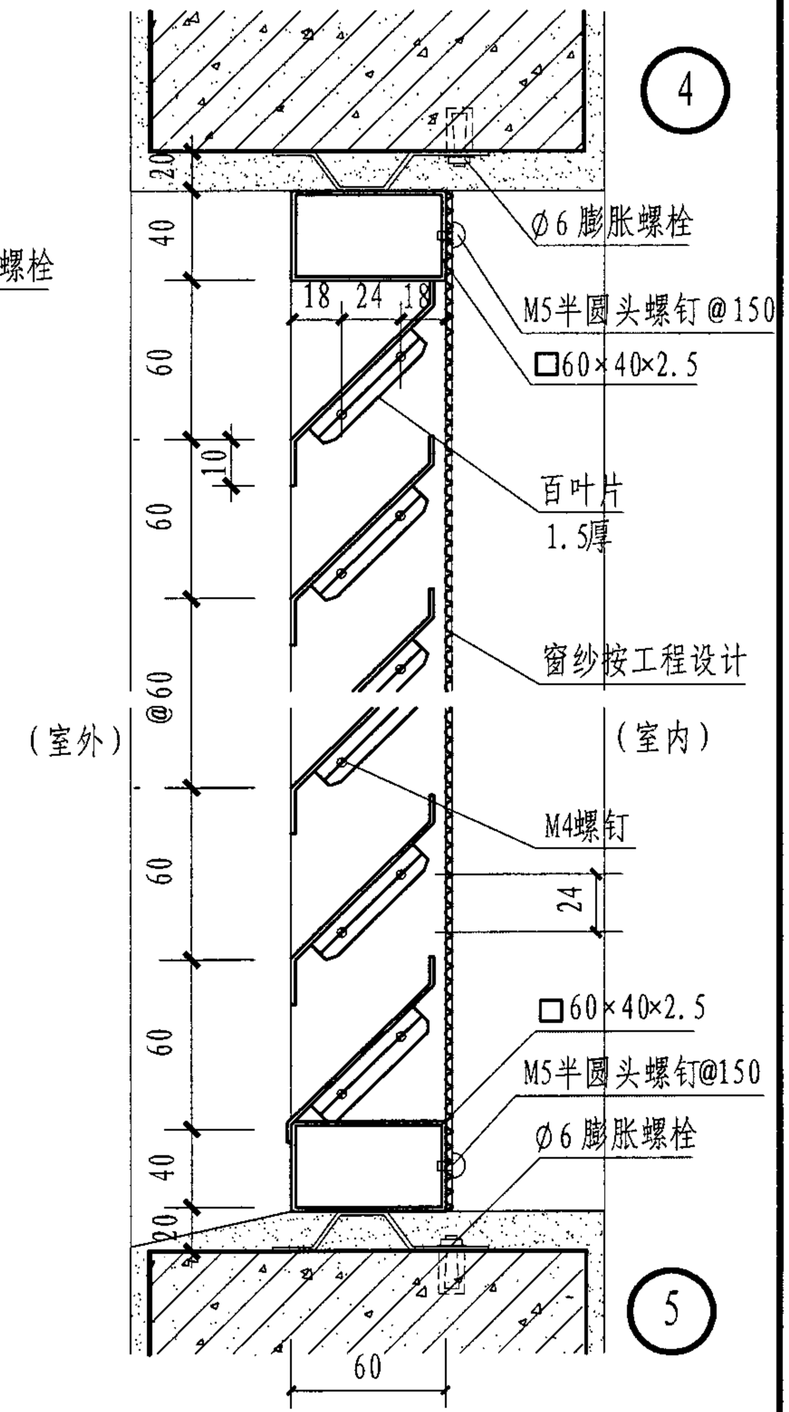

剖面图(混凝土墙)

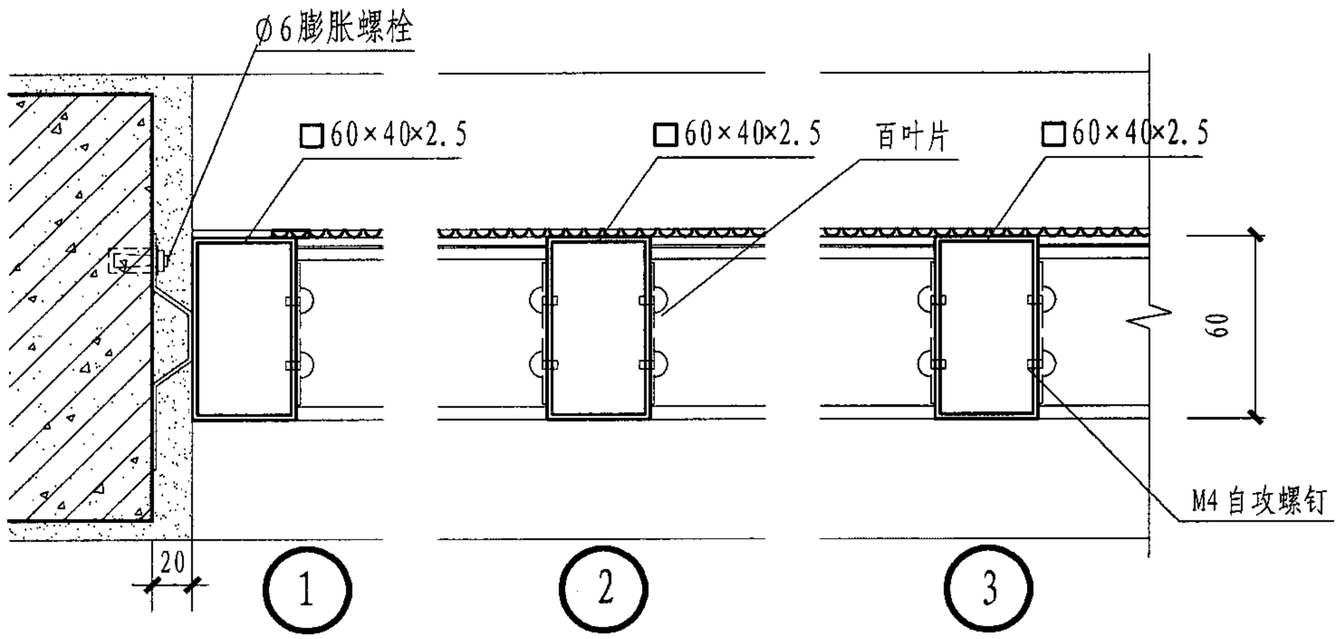

平面图(混凝土墙)

固定钢、不锈钢百叶窗(普通叶片)								图集号	05J624-1
审核	王祖光	王祖光	校对	乐嘉龙	乐嘉龙	设计	刘 佳	刘佳	页	17

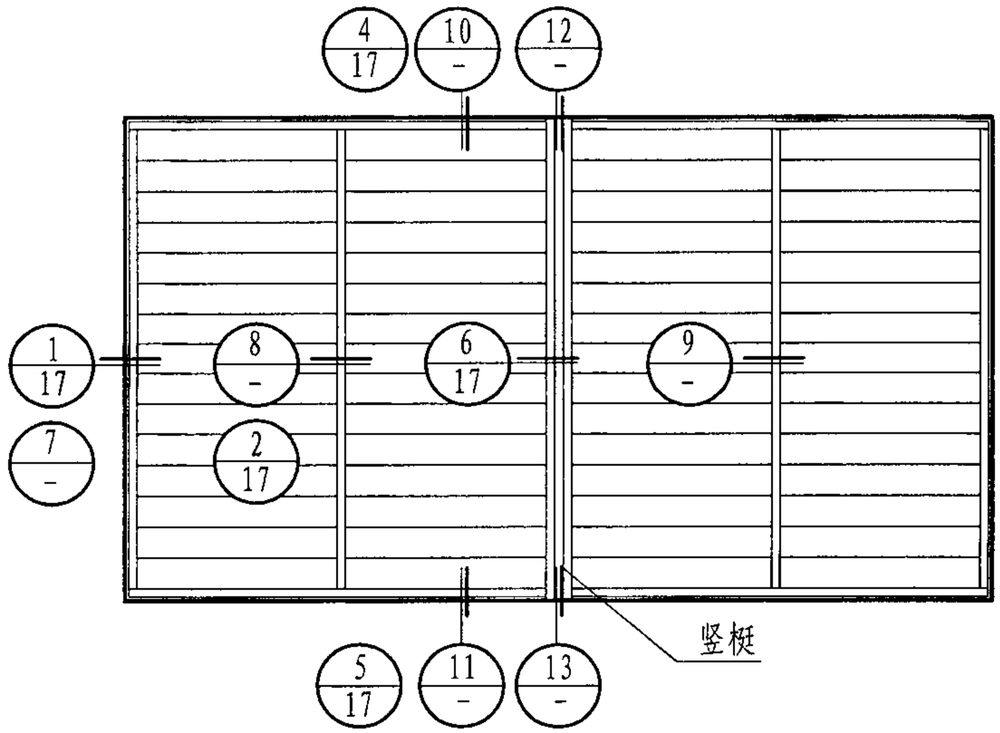

立面图

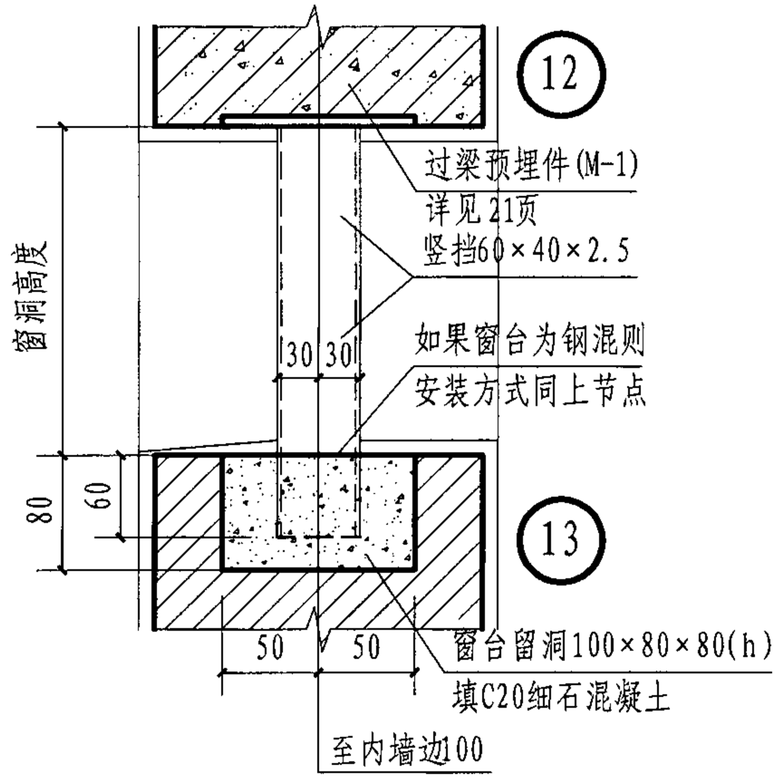

竖挡安装大样图

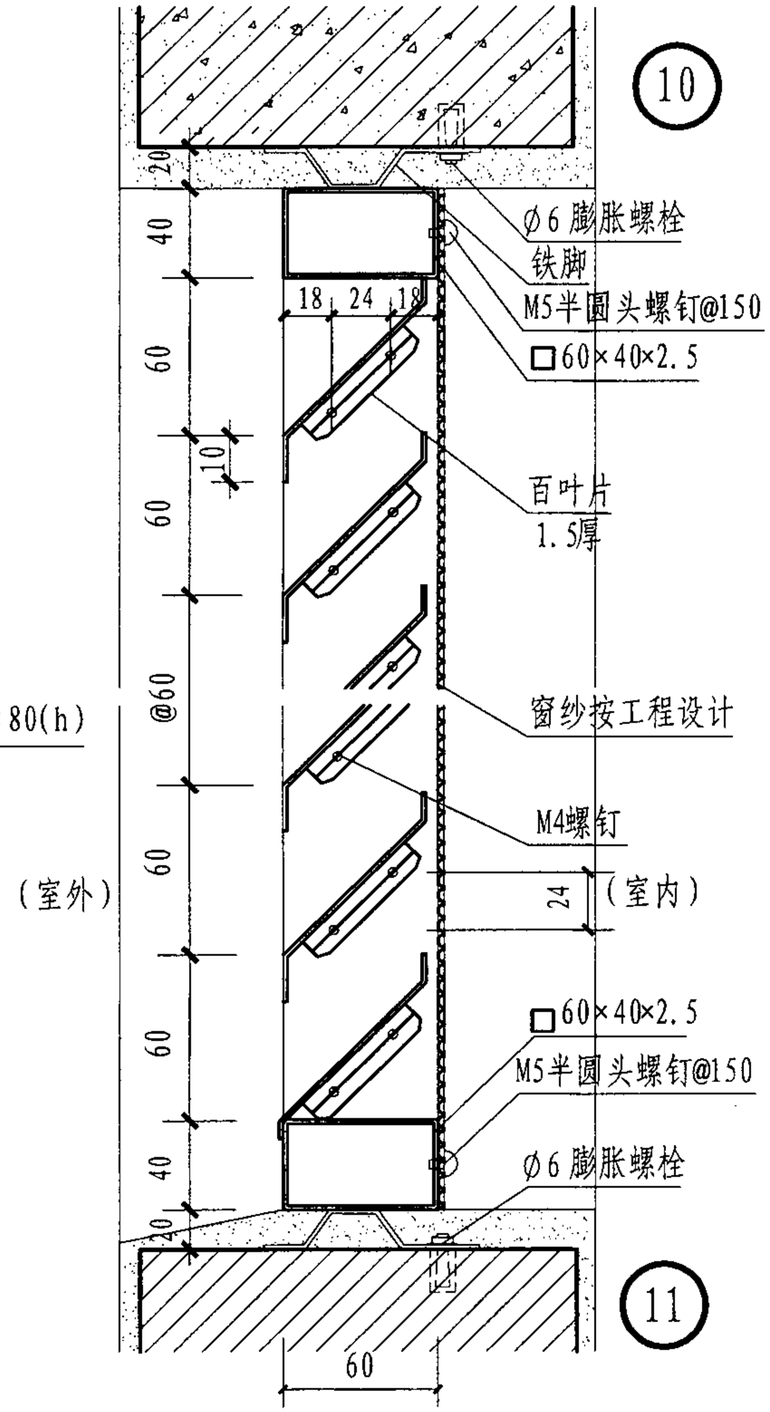

剖面图(砖墙)

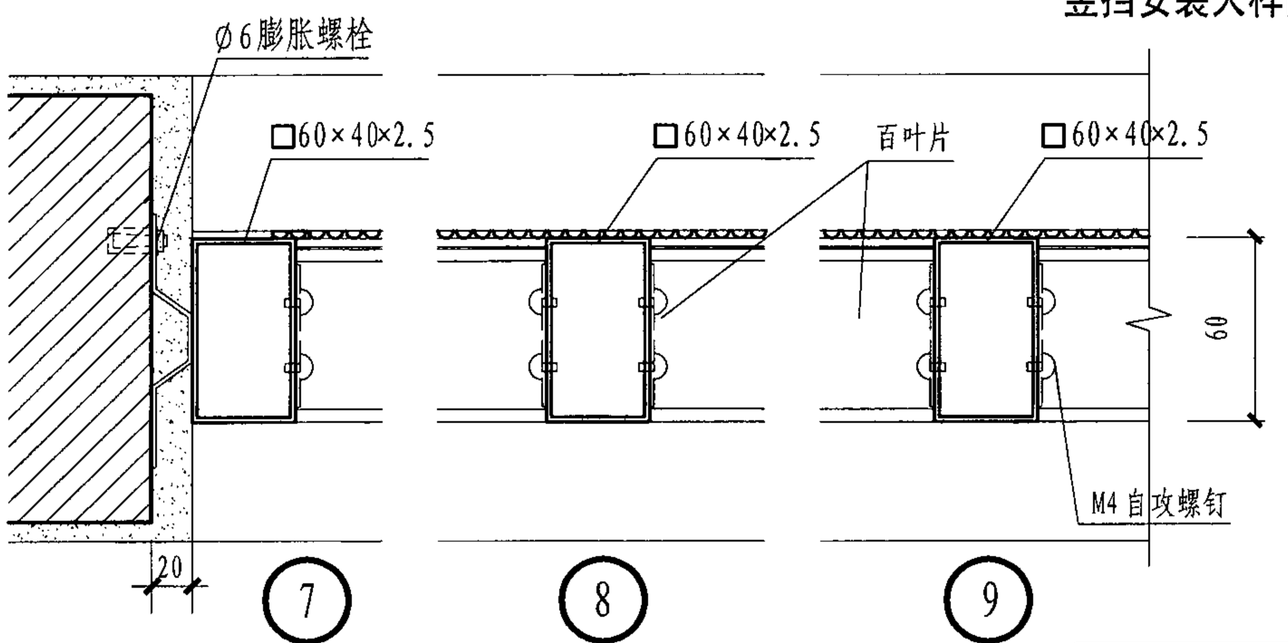

平面图(砖墙)

固定钢、不锈钢百叶窗(普通叶片)								图集号	05J624-1
审核	王祖光	王祖光	校对	乐嘉龙	乐嘉龙	设计	刘佳	刘佳	页	18

www.mcmqrt.com

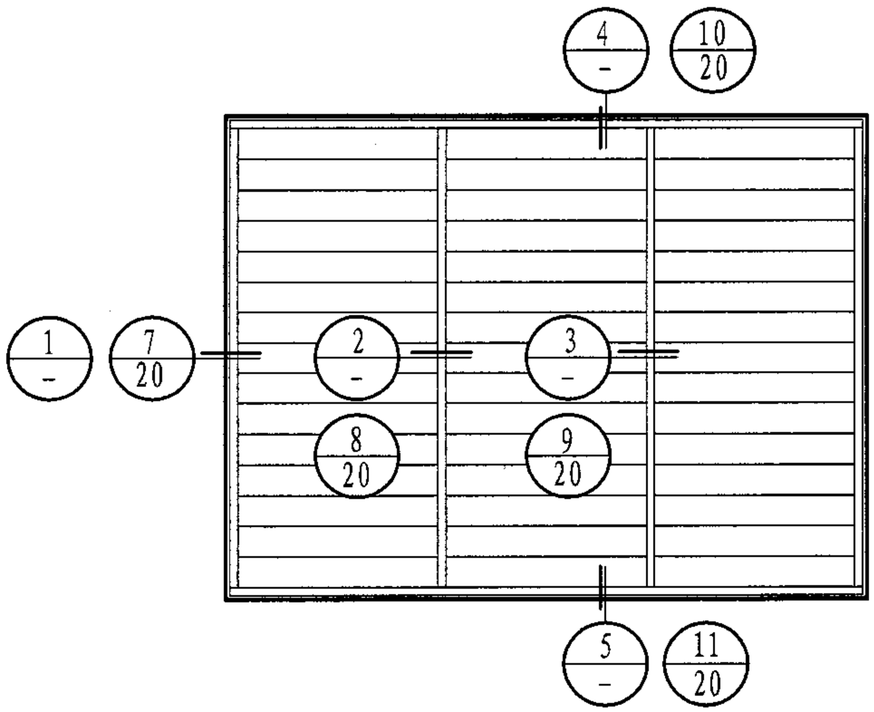

立面图

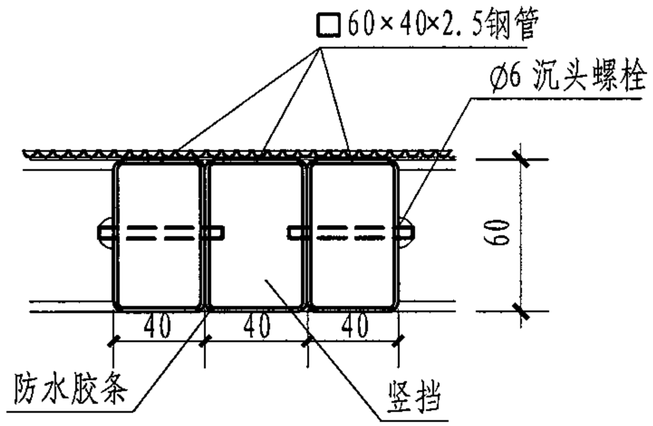

6 拼樘连接

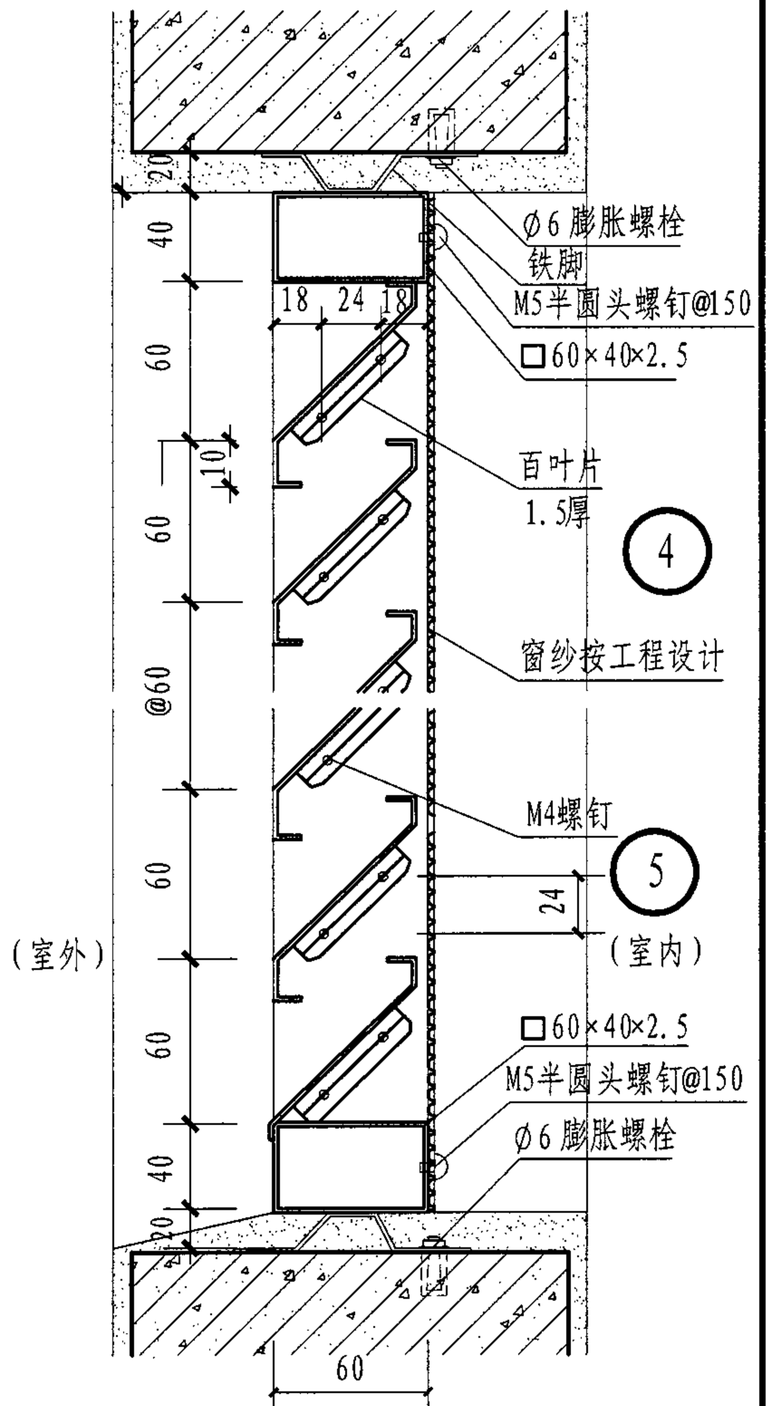

剖面图(混凝土墙)

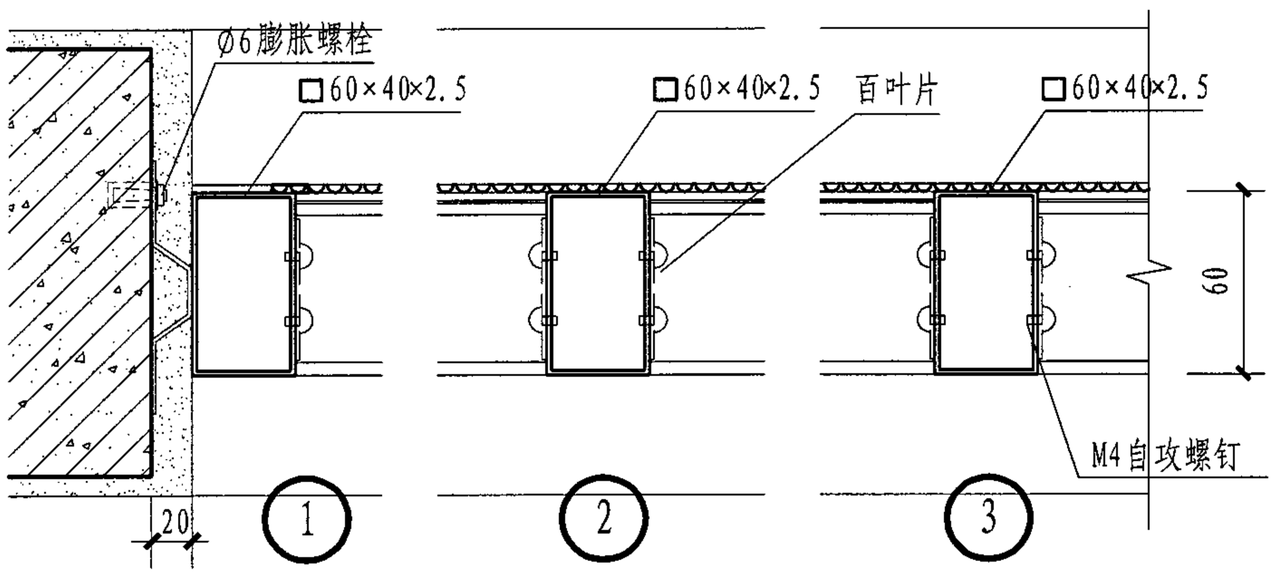

平面图(混凝土墙)

固定钢、不锈钢百叶窗(防飘雨叶片)								图集号	05J624-1
审核	王祖光	王祖光	校对	乐嘉龙	乐嘉龙	设计	刘 佳	刘佳	页	19

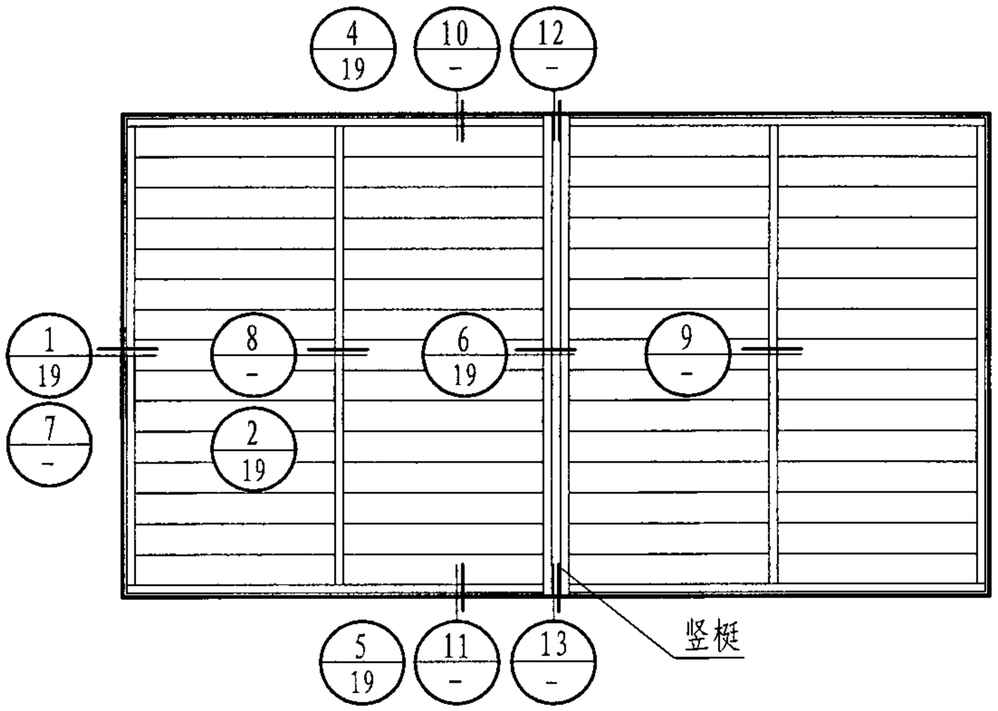

立面图

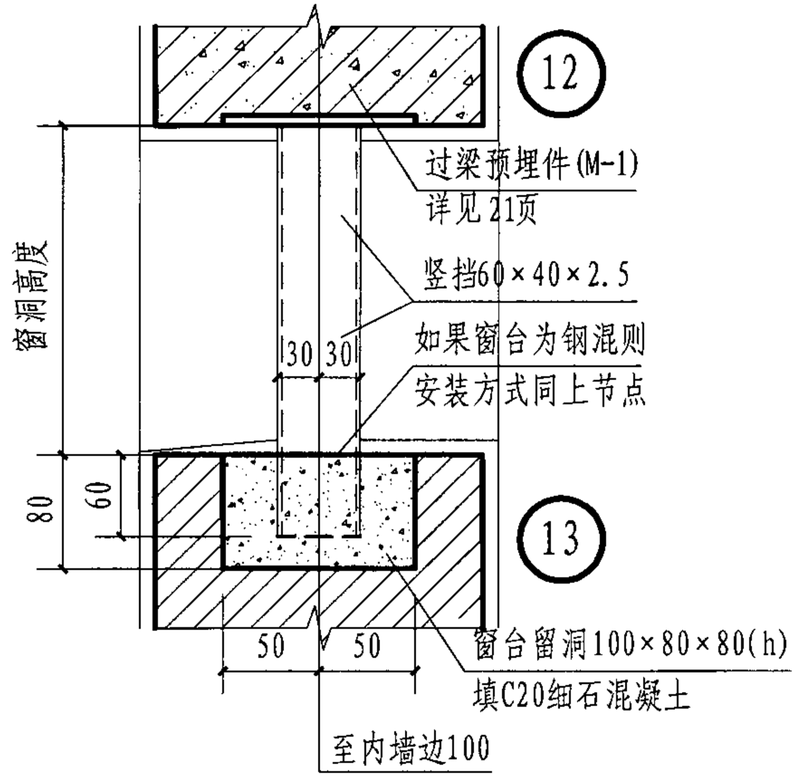

竖挡安装大样图

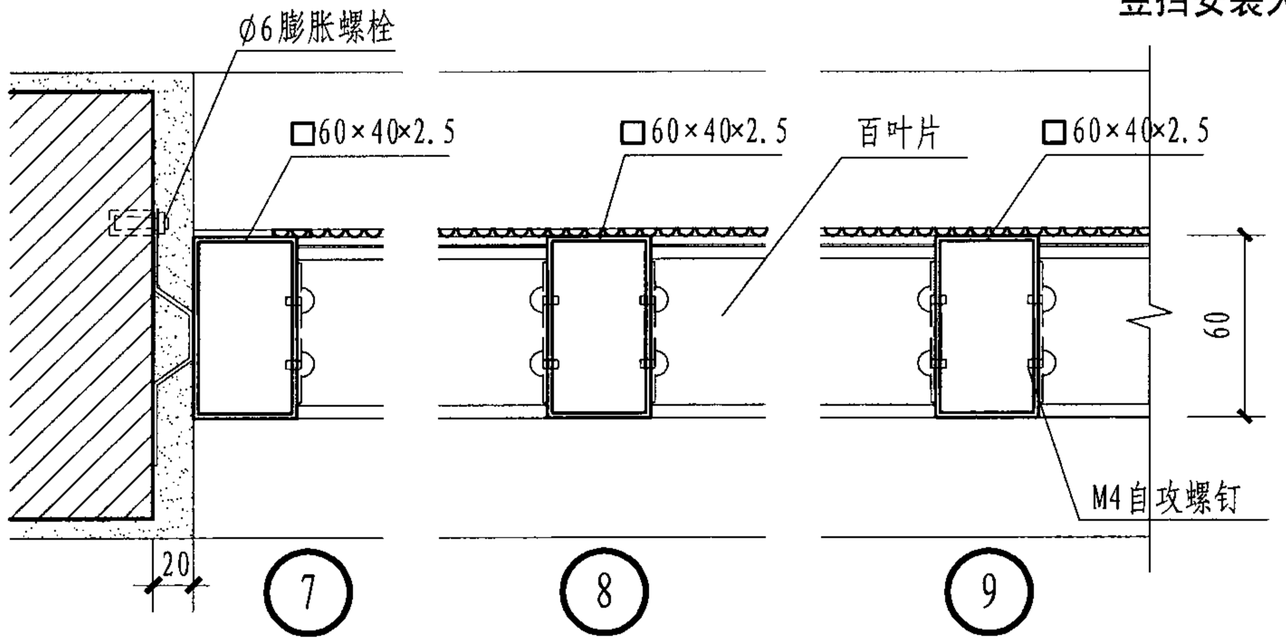

平面图(砖墙)

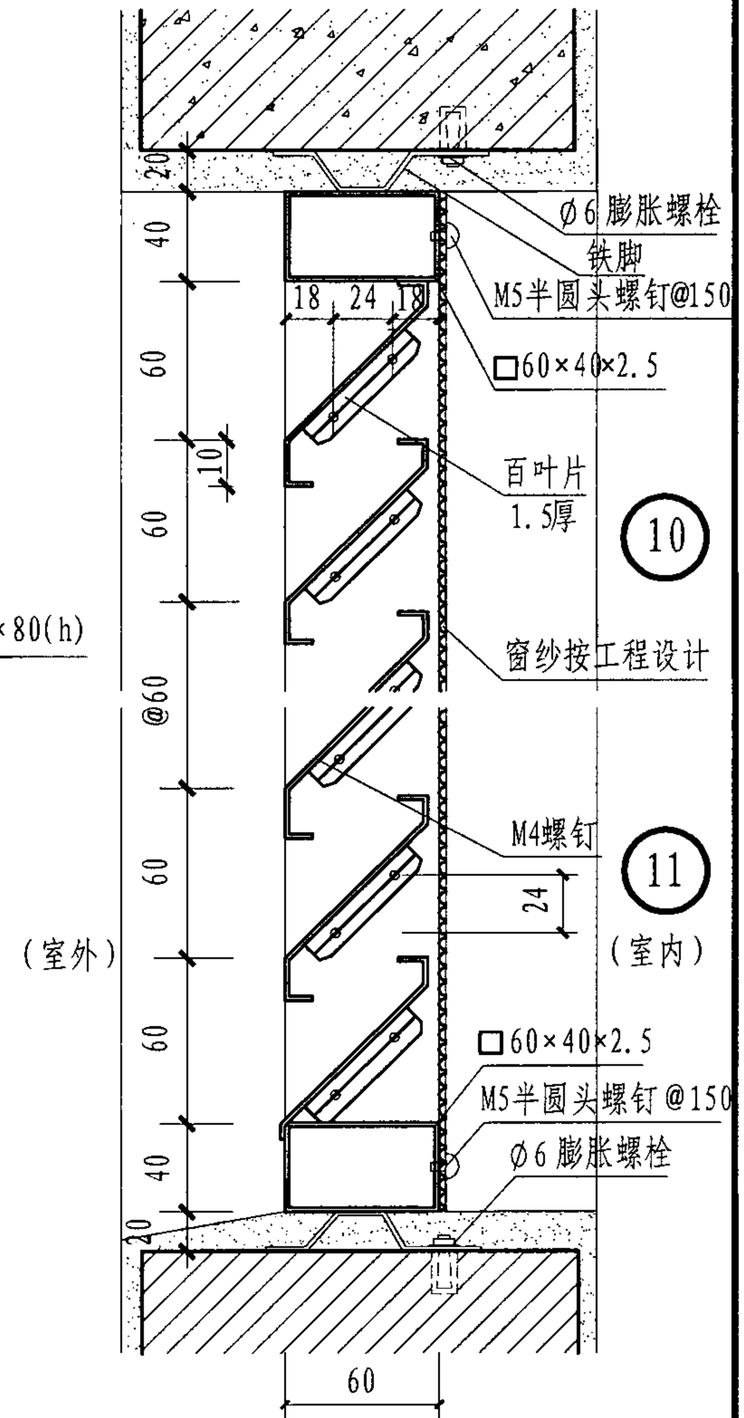

剖面图(砖墙)

固定钢、不锈钢百叶窗(防飘雨叶片)								图集号	05J624-1
审核	王祖光	王祖光	校对	乐嘉龙	乐嘉龙	设计	刘佳	刘佳	页	20

www.mcmqlt.com

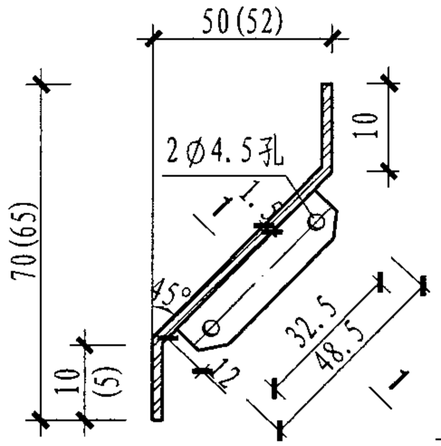

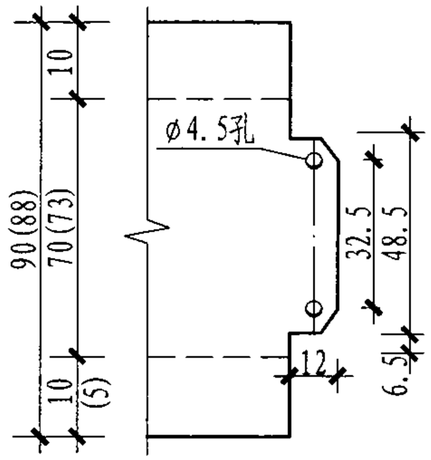

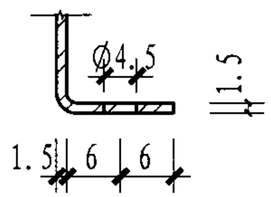

1-1(1a-1a)

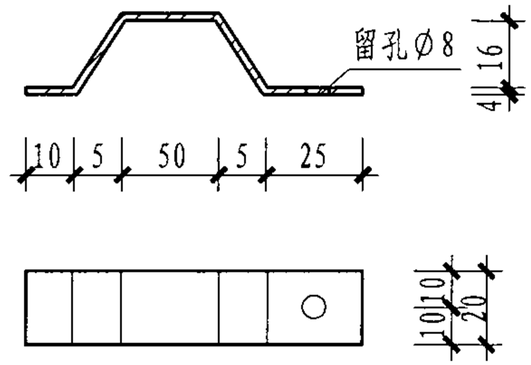

铁脚

(用于钢、不锈钢、铝合金、木窗框安装)

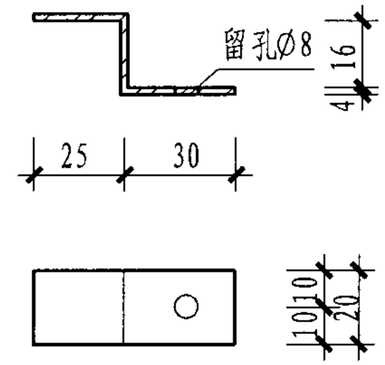

Z型铁脚

(用于塑料窗框安装)

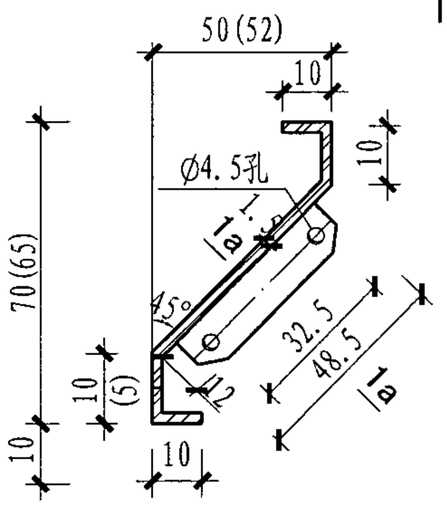

固定钢、不锈钢百叶片

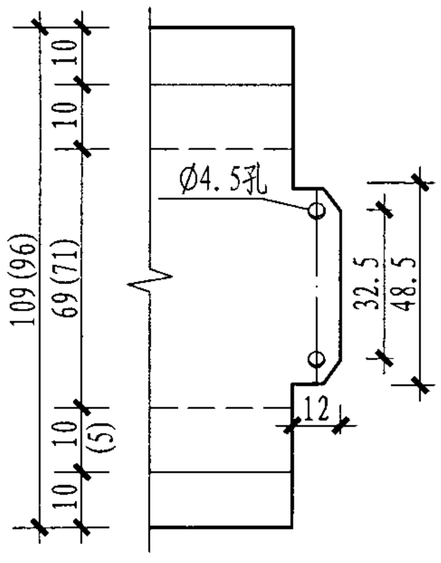

固定钢、不锈钢百叶片展开图

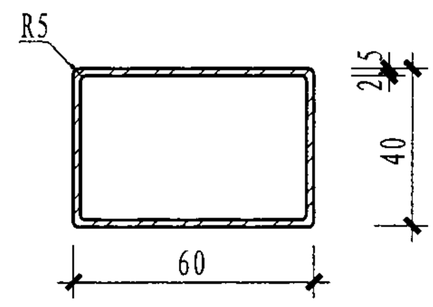

钢窗框

□60×40×2.5

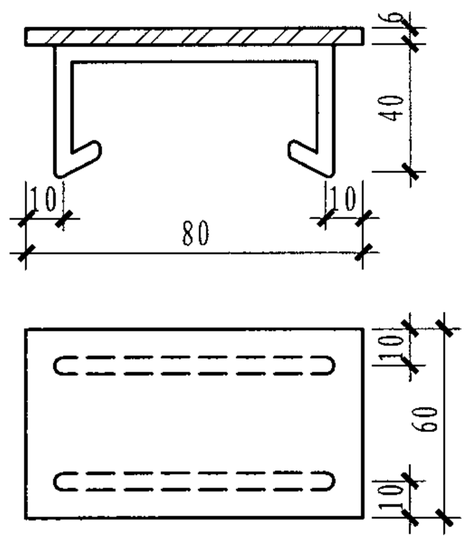

M-1埋件

(用于竖档安装)

注：1. 图中带括号的尺寸数字表示用于百叶窗底部位置的叶片。

2. 铁脚冲制成型后，周边毛刺修光，表面涂刷防锈漆一道。铁脚展开长度113mm。

固定钢、不锈钢百叶窗叶片、埋件详图								图集号	05J624-1
审核	王祖光	王祖光	校对	乐嘉龙	乐嘉龙	设计	梁 玮	梁玮	页	21

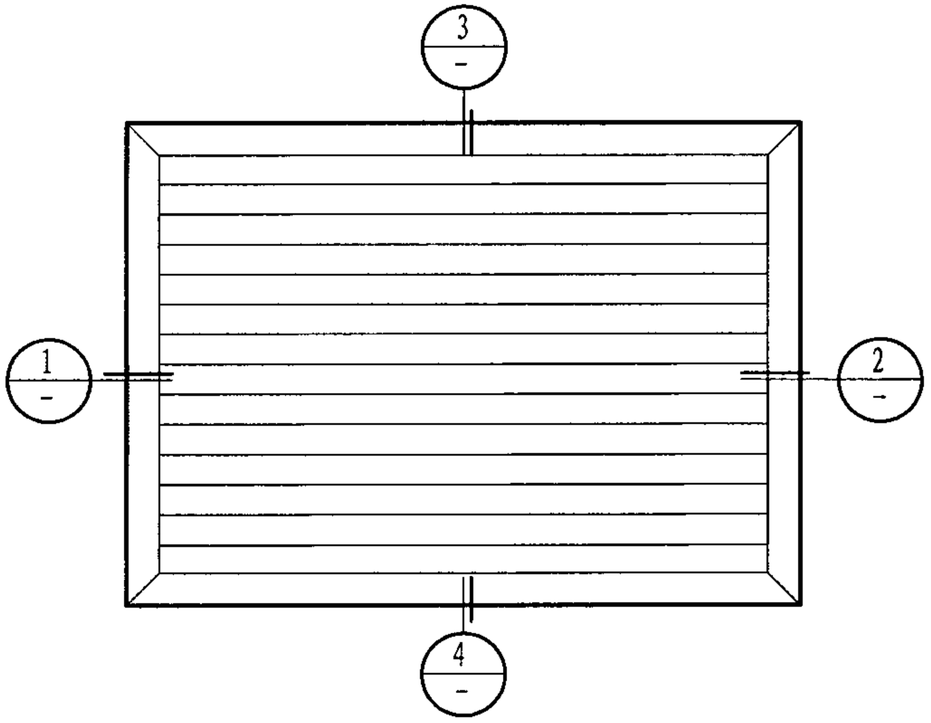

立面图

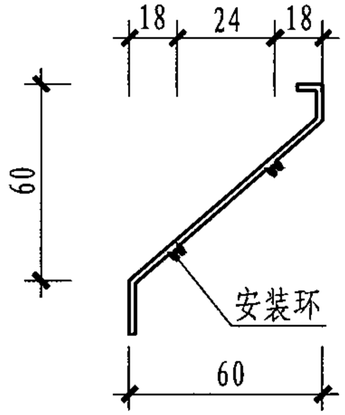

铝合金叶片

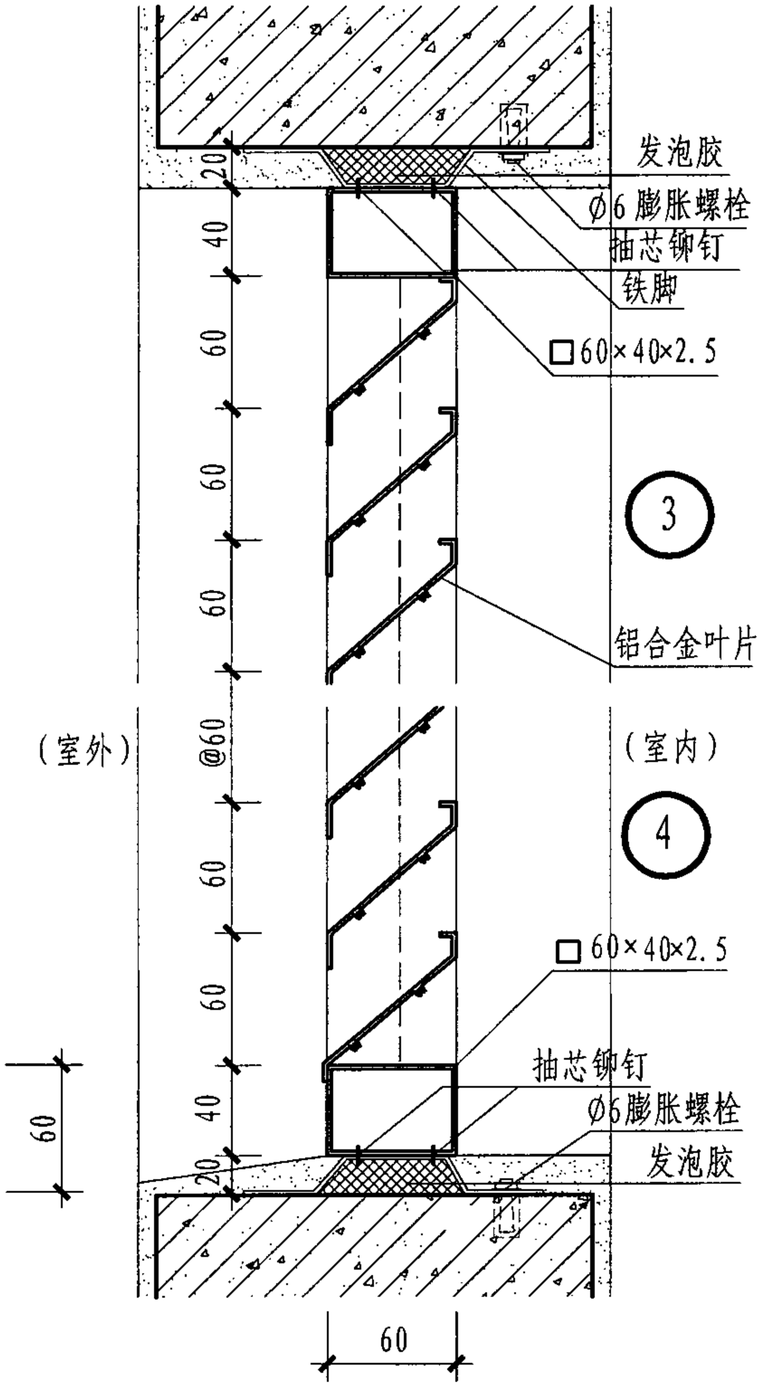

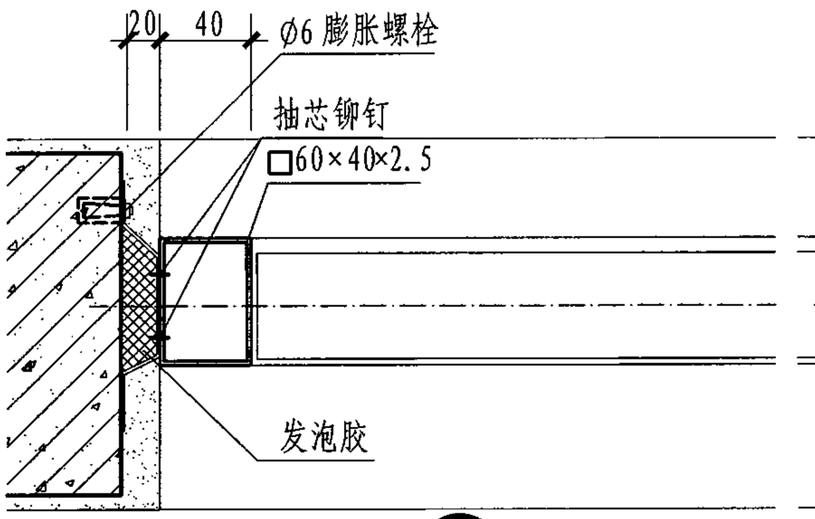

1

（室外）

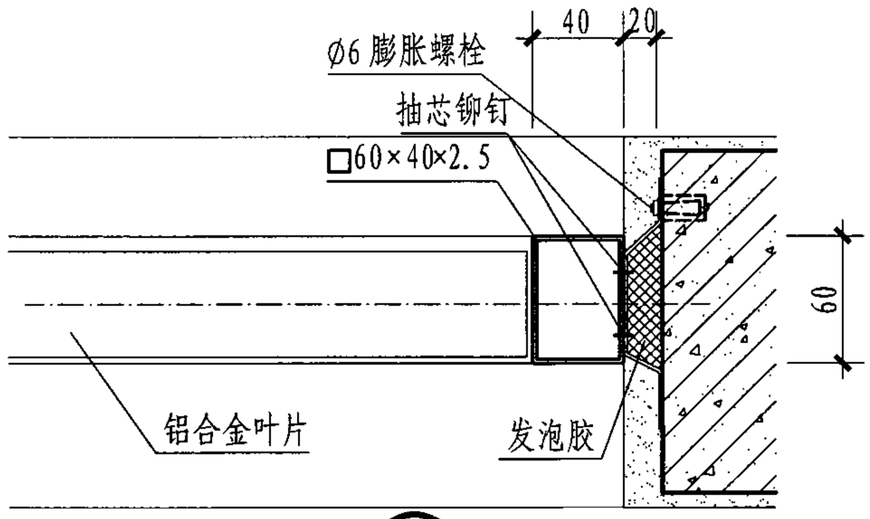

2

注：本页根据江苏金秋竹门业有限公司提供的技术资料编制。

固定铝合金百叶窗								图集号	05J624-1
审核	王祖光	王祖光	校对	乐嘉龙	乐嘉龙	设计	王 升	王升	页	22

www.mcmqlt.com

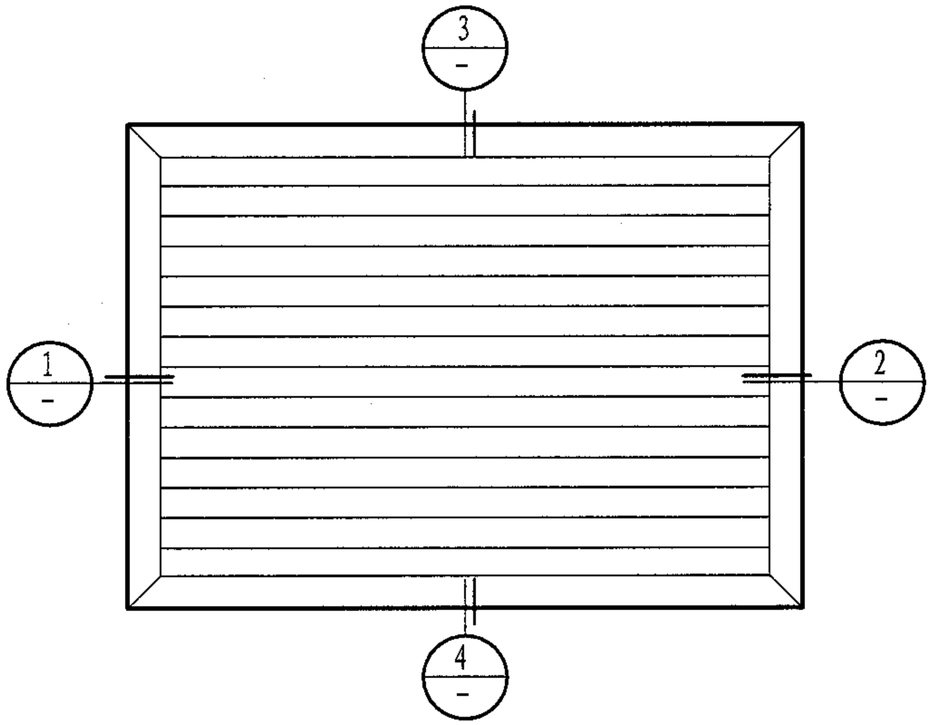

立面图

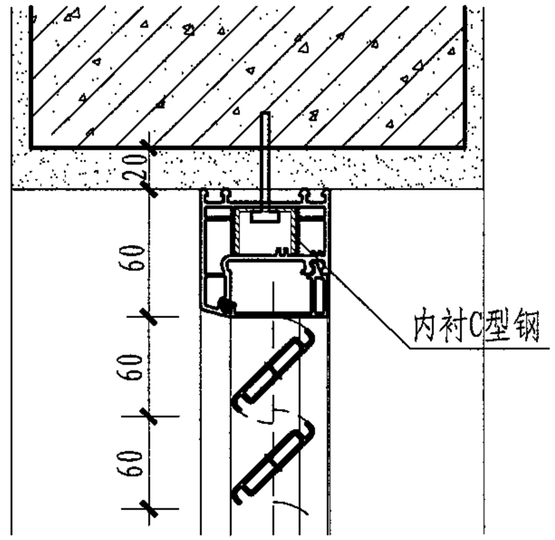

Ø6膨胀螺栓连接节点

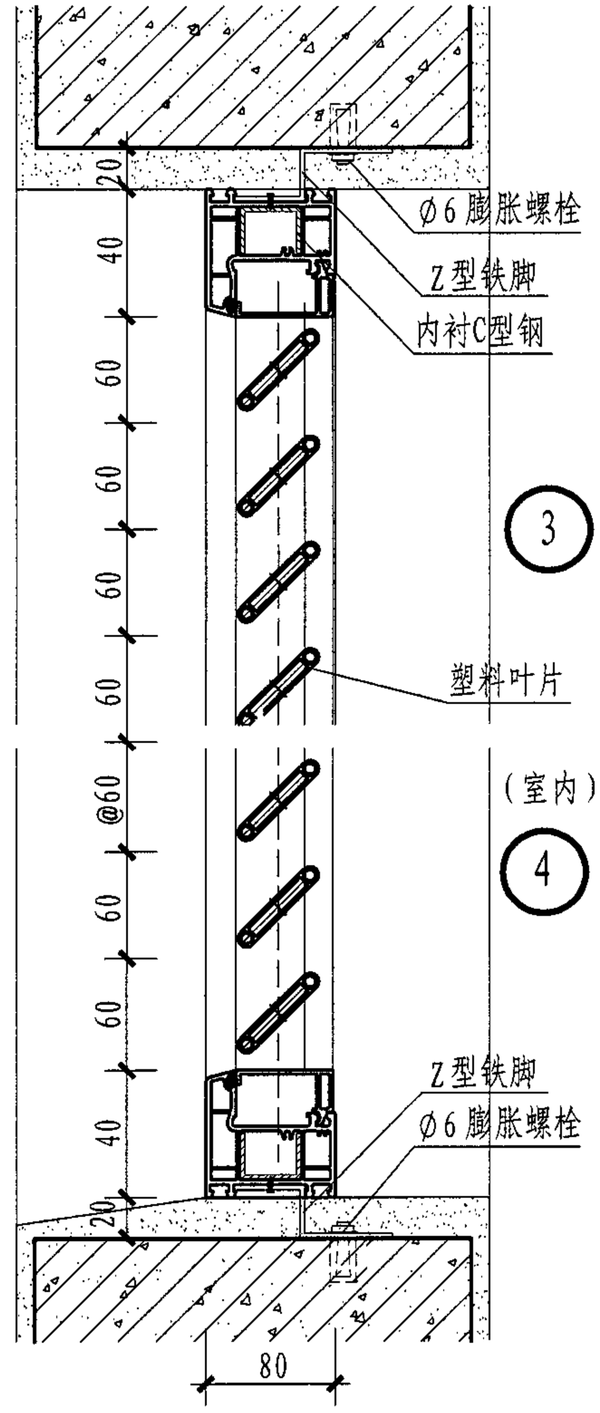

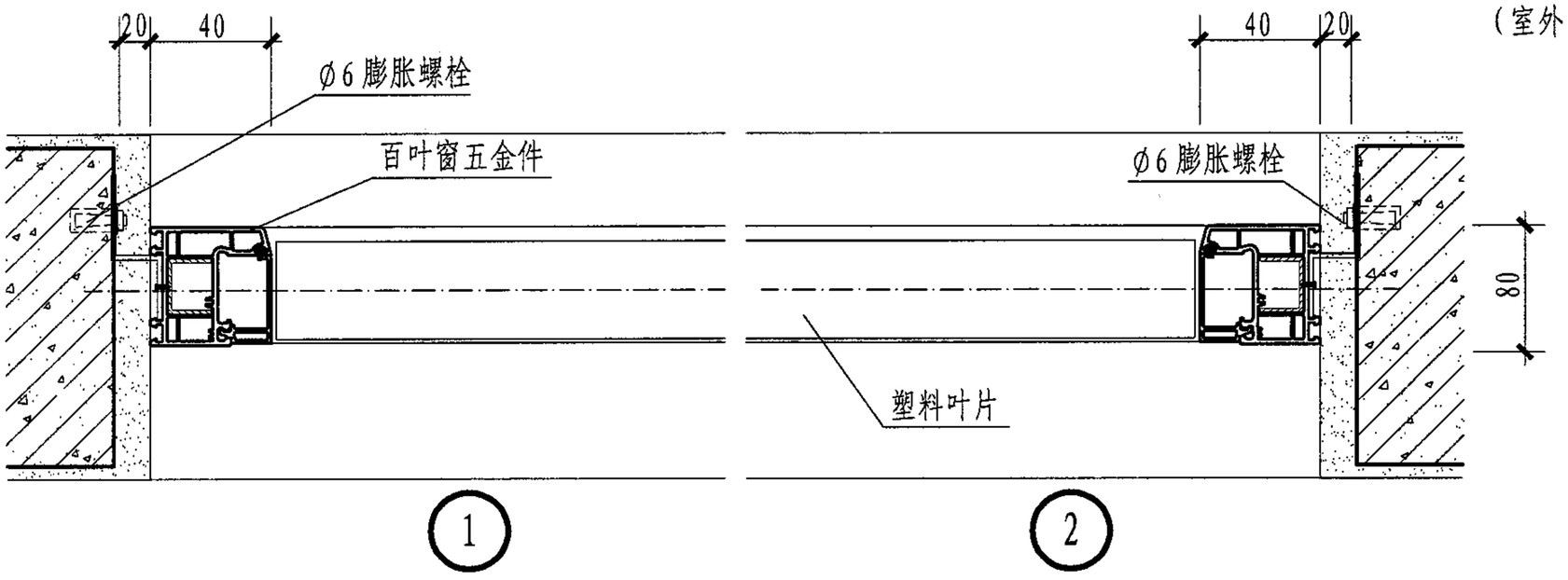

固定塑料百叶窗								图集号	05J624-1
审核	王祖光	王祖光	校对	乐嘉龙	乐嘉龙	设计	王 升	王升	页	23

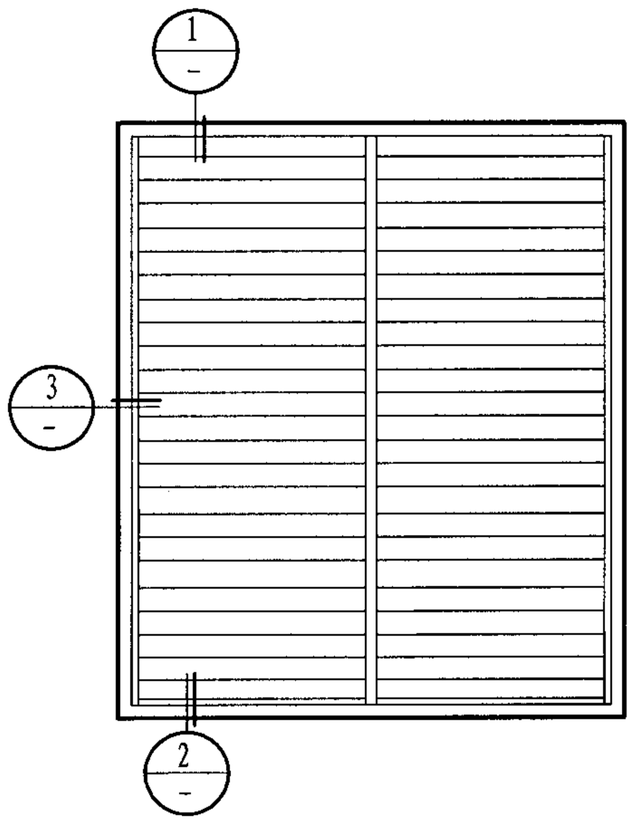

立面图

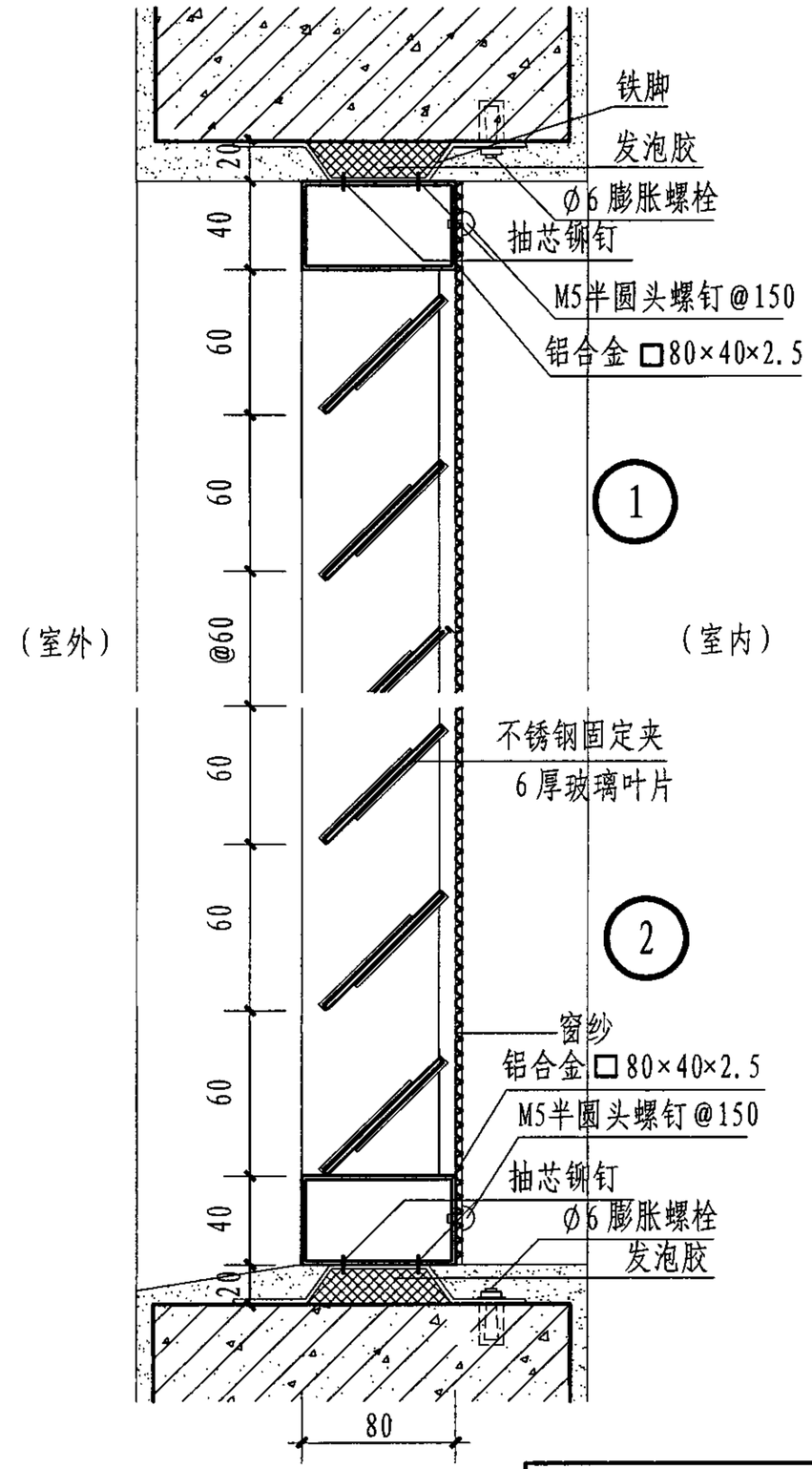

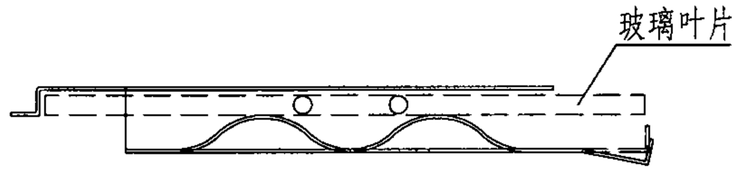

不锈钢固定夹

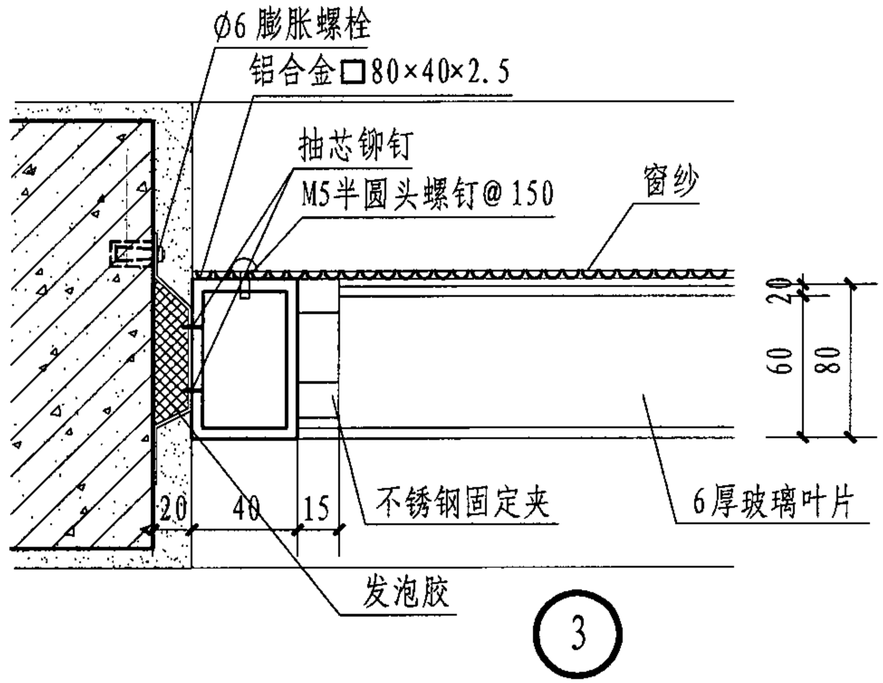

固定玻璃百叶窗								图集号	05J624-1
审核	王祖光	王祖光	校对	乐嘉龙	乐嘉龙	设计	刘 佳	刘佳	页	24

www.mcmqlt.com

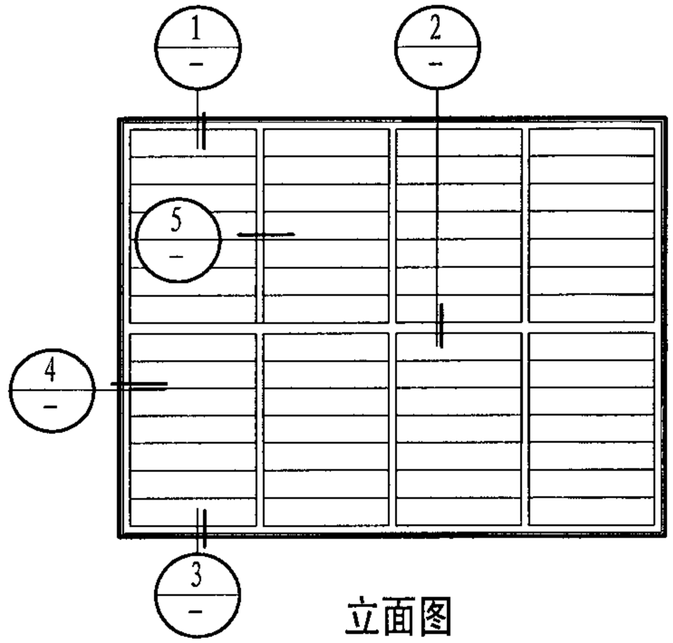

立面图

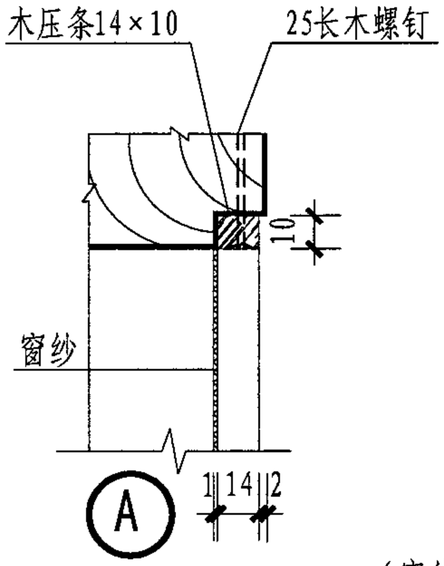

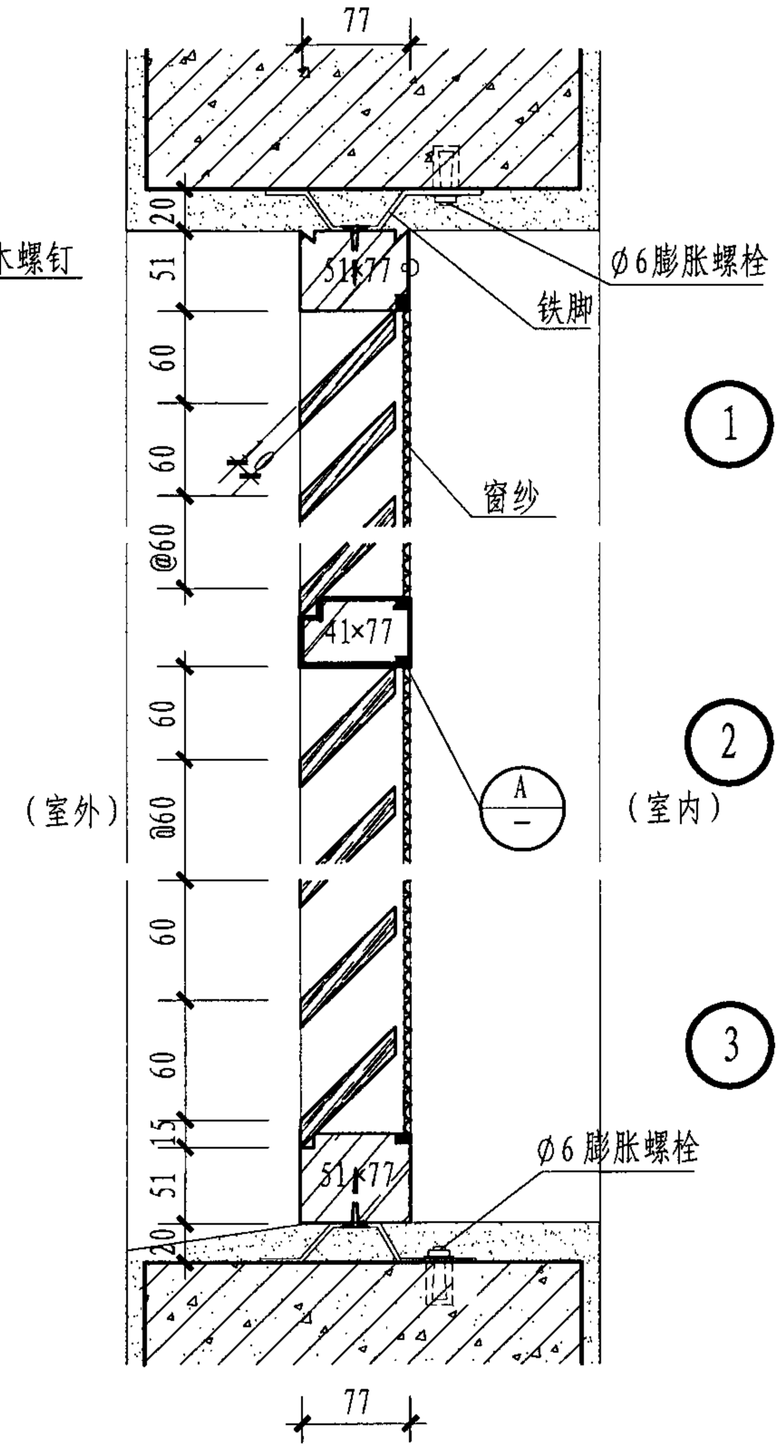

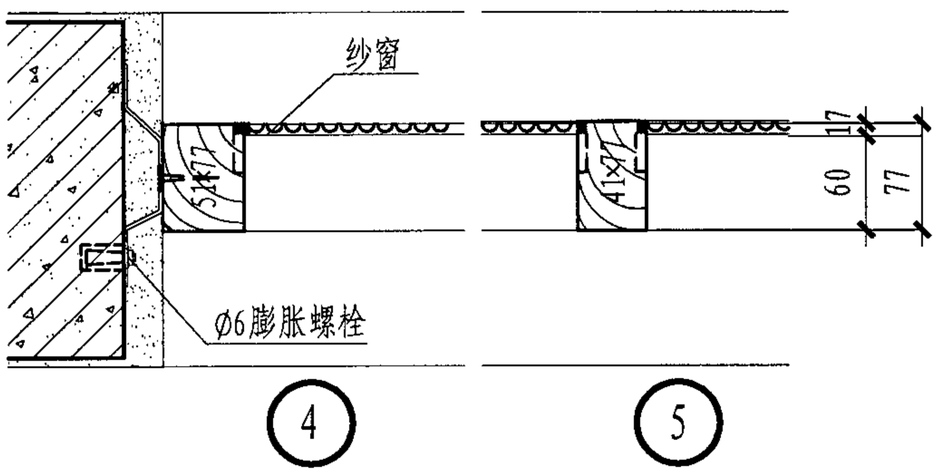

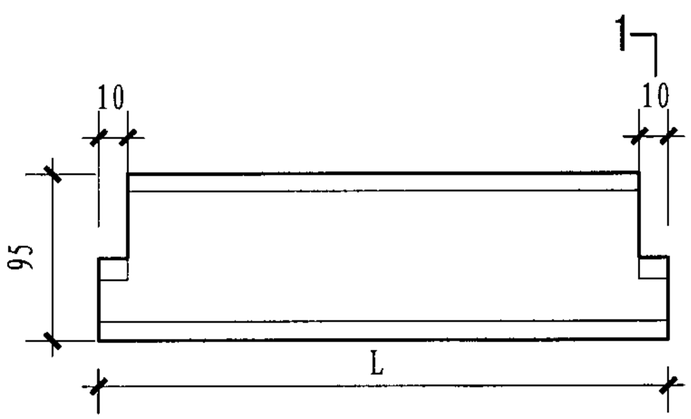

木制百叶片

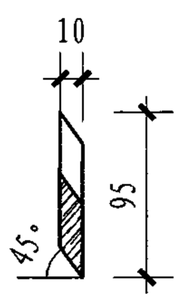

1-1

固定木百叶窗								图集号	05J624-1
审核	王祖光	王祖光	校对	乐嘉龙	乐嘉龙	设计	刘 佳	刘佳	页	25

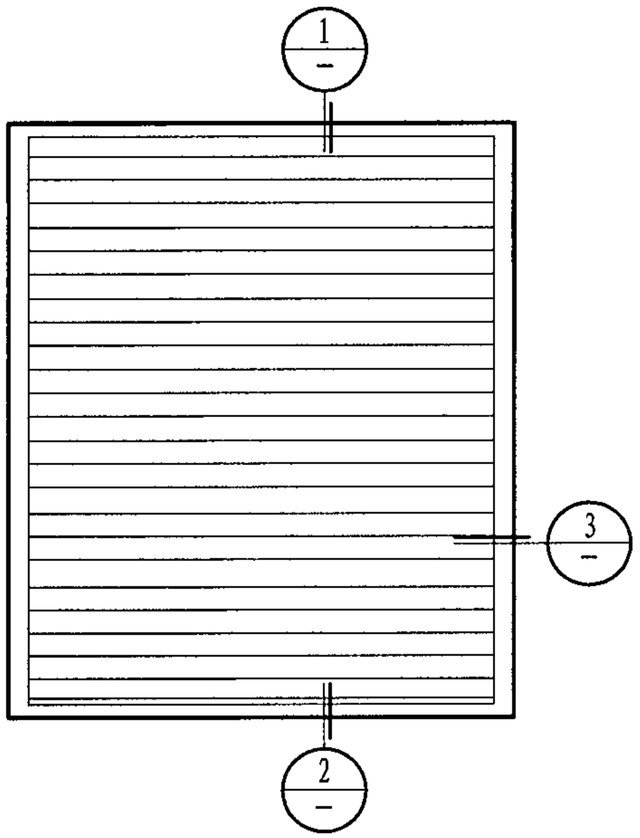

立面图

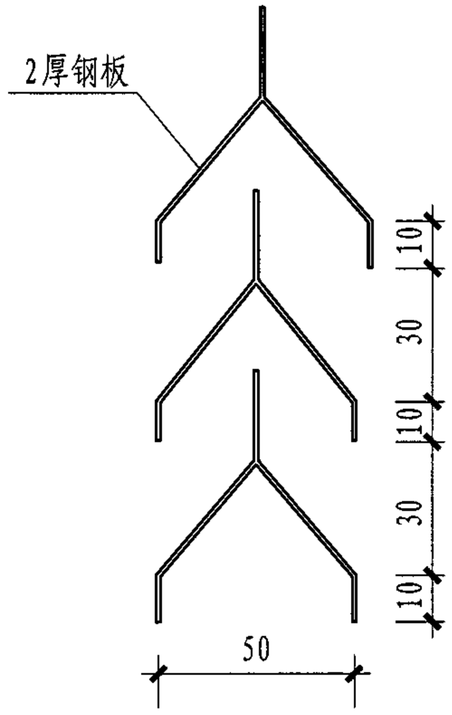

遮光叶片

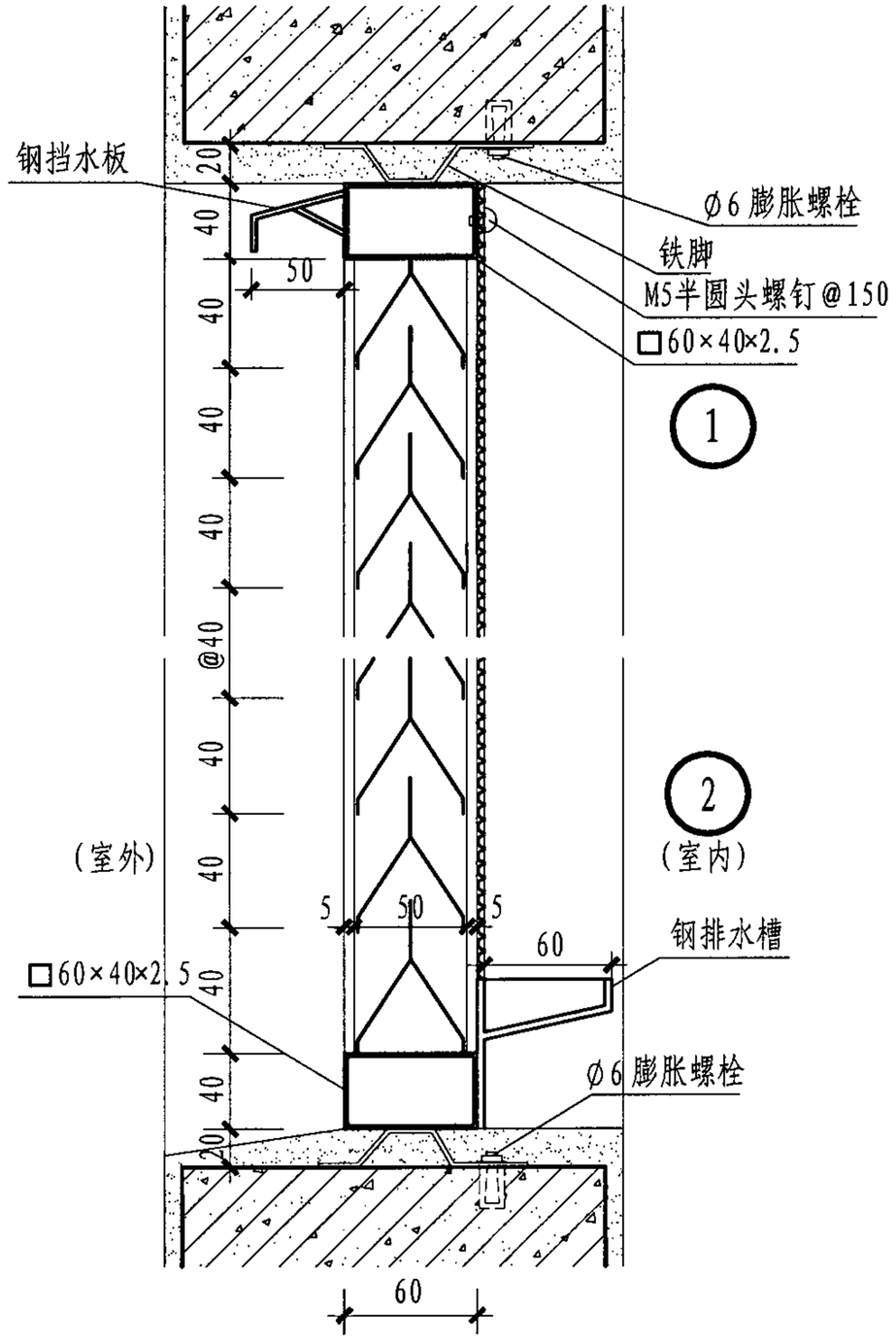

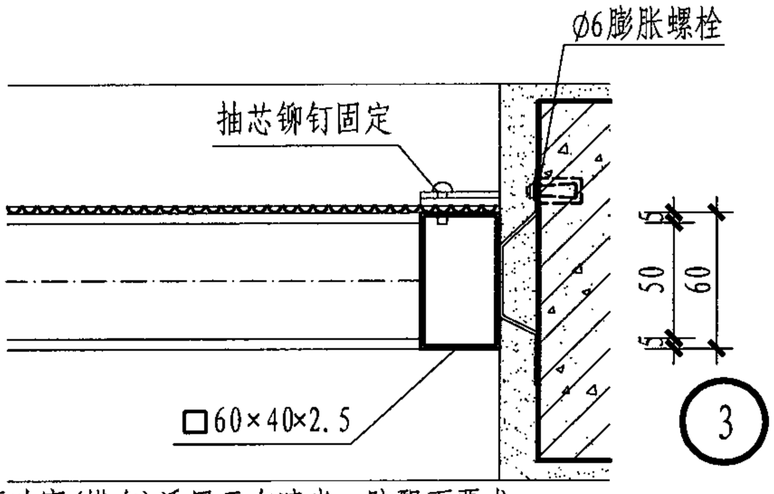

注：固定遮光钢百叶窗(横向)适用于有遮光、防飘雨要求又需要通风换气的工业与民用建筑，如暗室等。

固定遮光钢百叶窗(横向)								图集号	05J624-1
审核	王祖光	王祖光	校对	乐嘉龙	乐嘉龙	设计	刘 佳	刘佳	页	26

www.mcmqlt.com

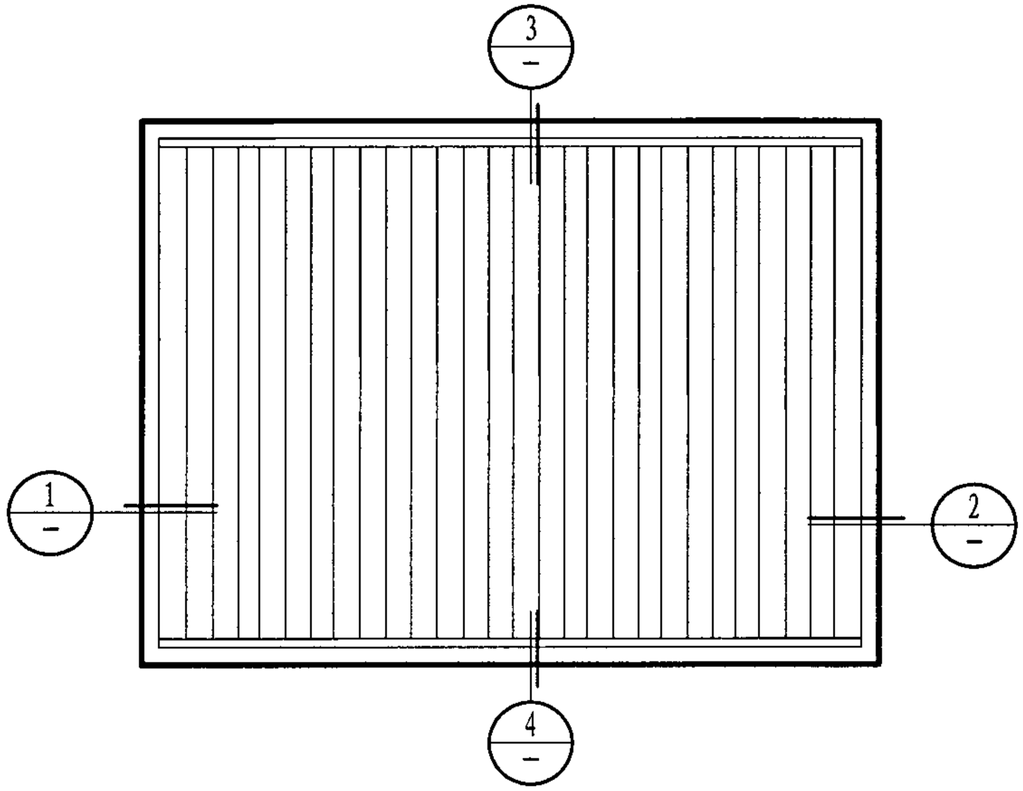

立面图

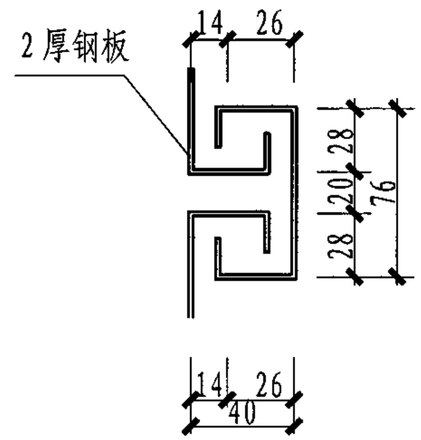

遮光叶片

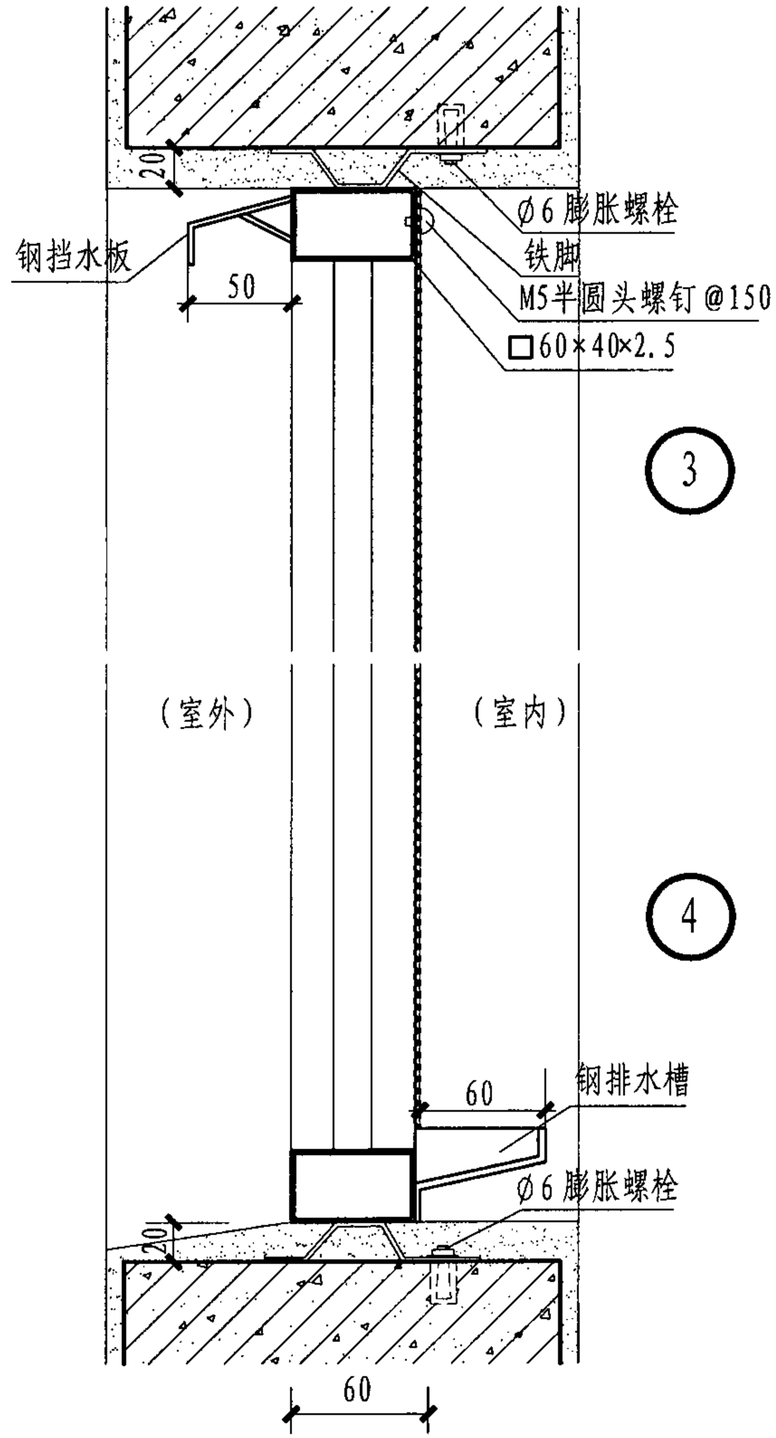

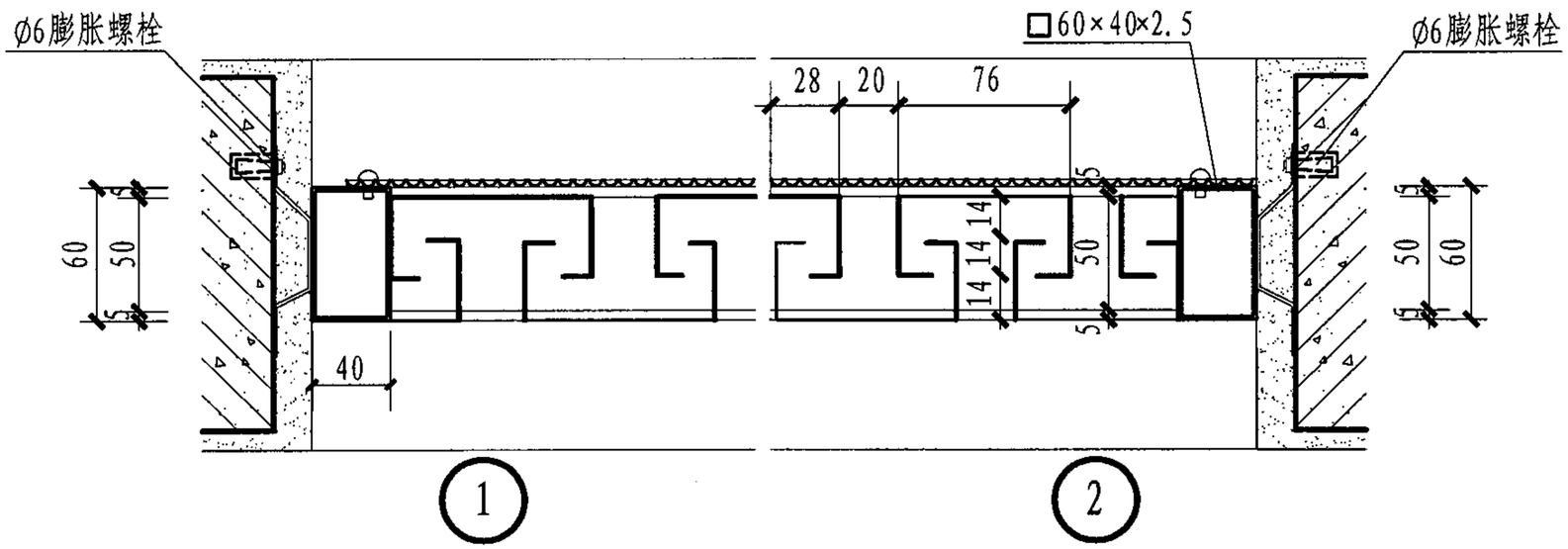

注：固定遮光钢百叶窗(竖向)适用于有遮光、防飘雨要求又需要通风换气的工业与民用建筑，如暗室等。

固定遮光钢百叶窗(竖向)								图集号	05J624-1
审核	王祖光	王祖光	校对	乐嘉龙	乐嘉龙	设计	刘 佳	刘佳	页	27

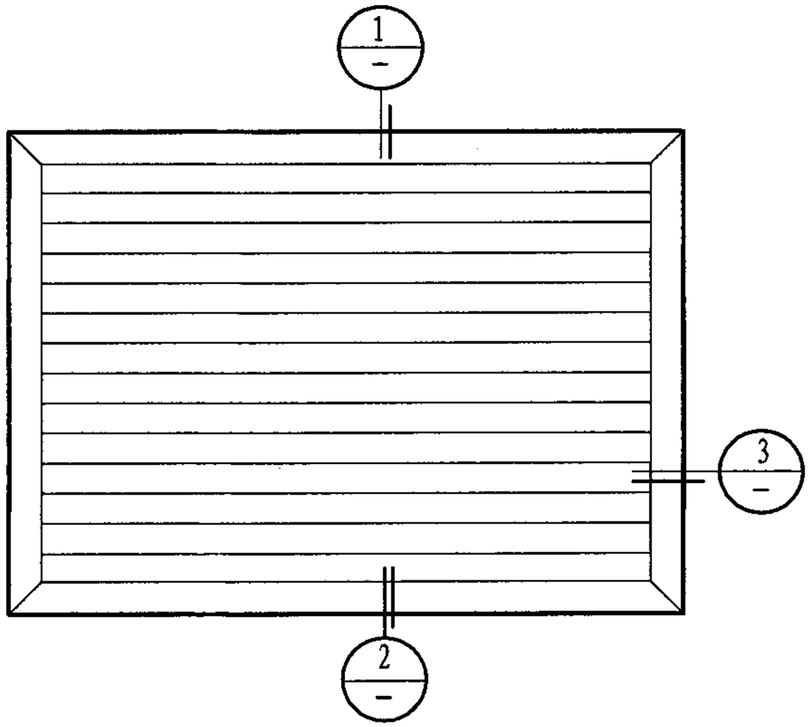

立面图

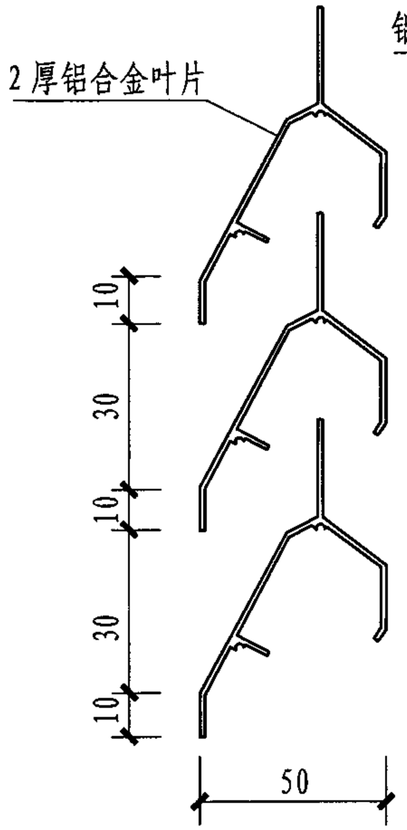

遮光叶片

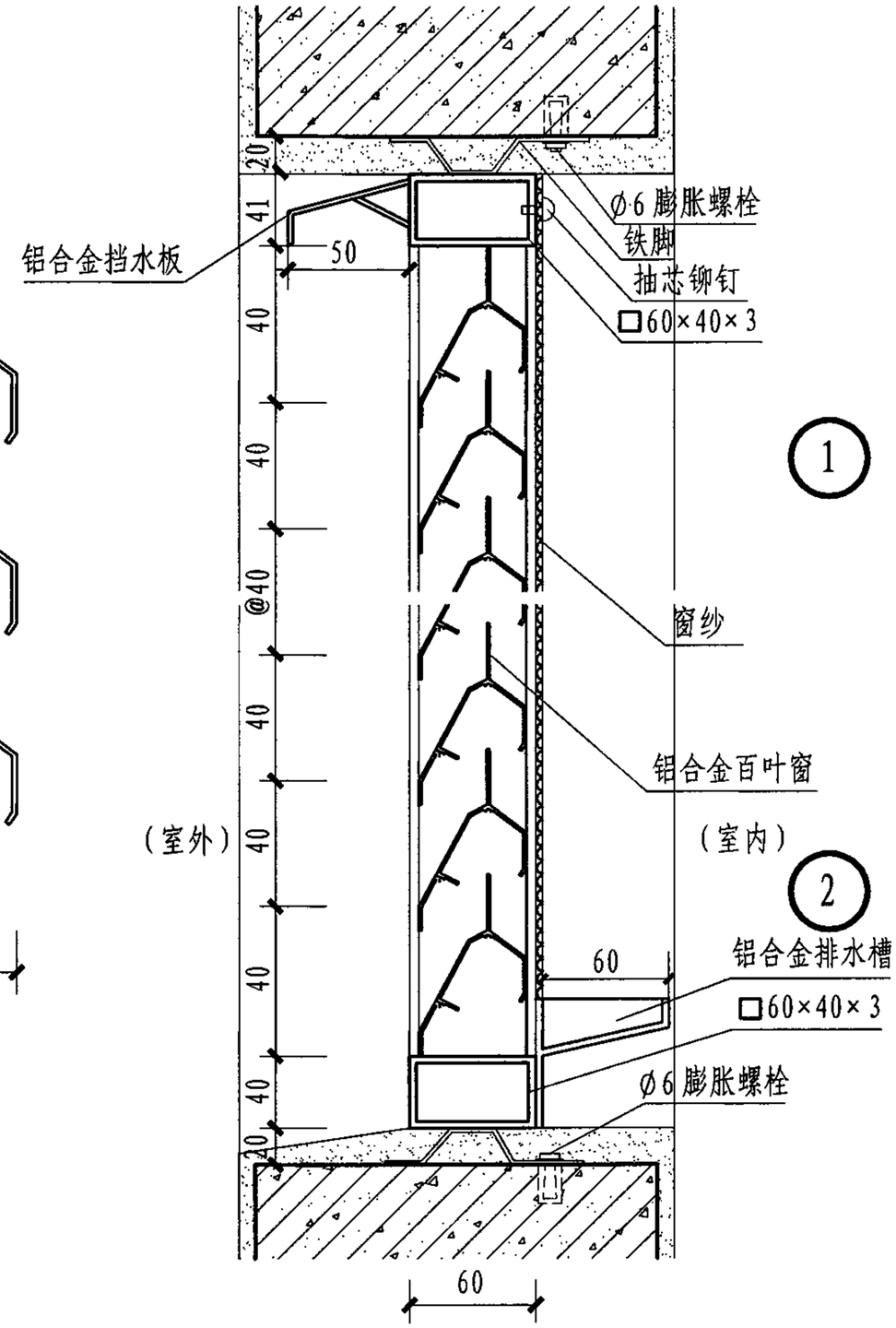

1

2

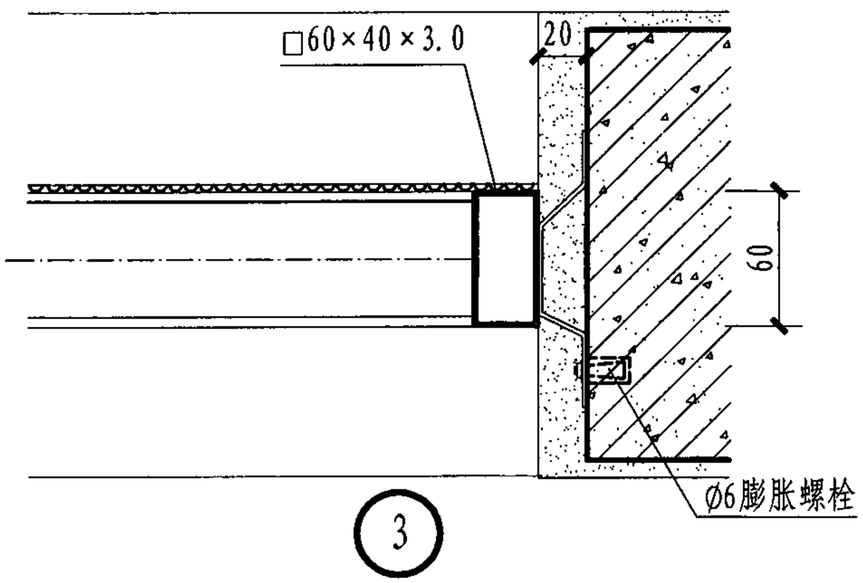

3

注：固定遮光铝合金百叶窗适用于有遮光、防飘雨要求又需要通风换气的工业与民用建筑，如暗室等。

固定遮光铝合金百叶窗								图集号	05J624-1
审核	王祖光	王祖光	校对	乐嘉龙	乐嘉龙	设计	刘佳	刘佳	页	28

www.mcmqlt.com

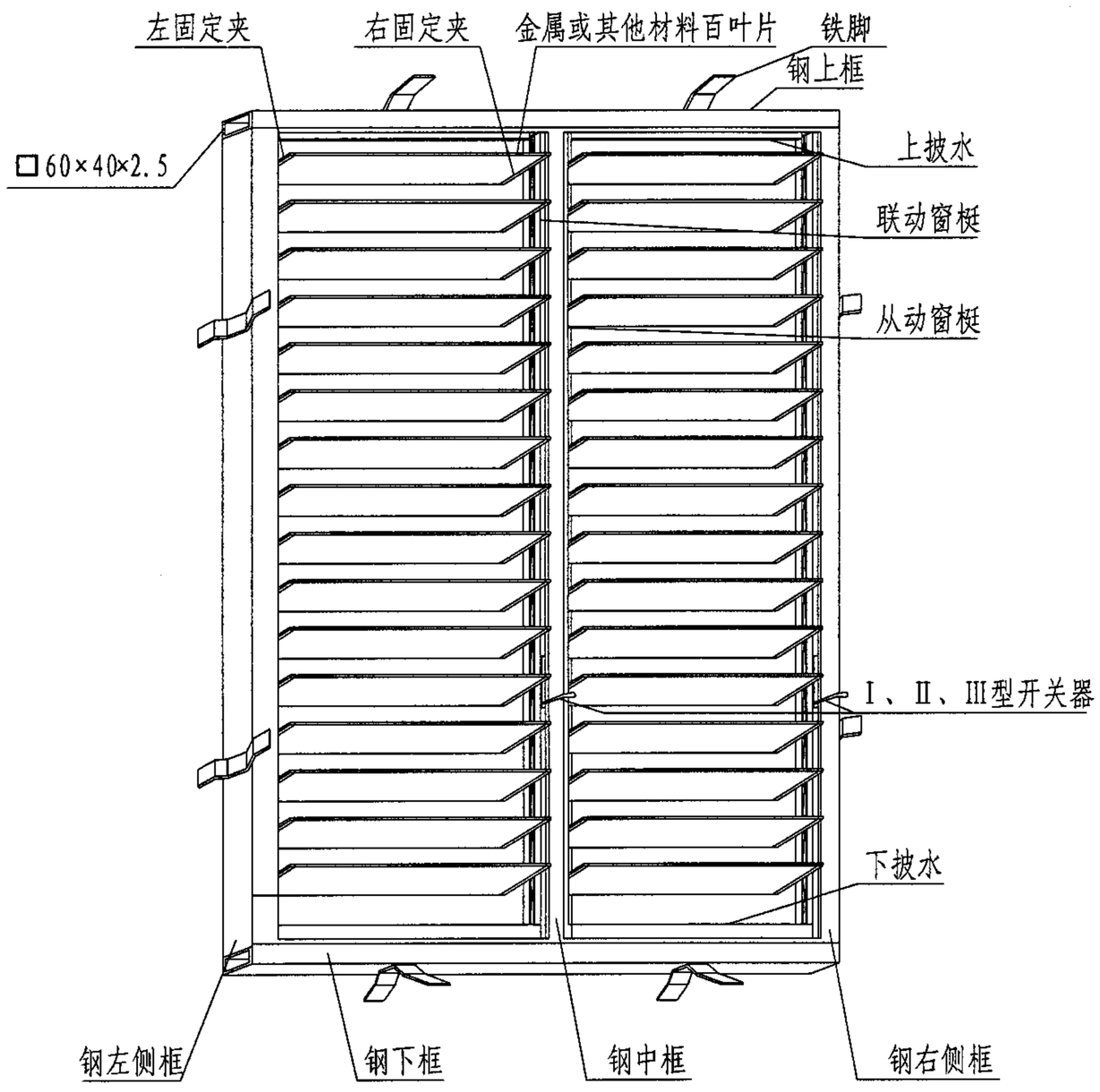

活动钢、不锈钢百叶窗构件内视示意图

注：1.活动钢、不锈钢百叶窗由钢窗框、钢窗梃、百叶片、上下披水等构件组合而成，见活动百叶窗构件示意图。百叶窗的组件、构件及零件名称规定如下：

1—联动窗梃组件　　2—从动窗梃组件
3—下披水　　4—上披水
5—金属百叶片　　6—框连接件、铁脚
7—钢上框　　8—钢下框
9—钢左、右侧框　　10—钢中框
11—钢拼条　　12—窗栅
13—纱窗构配件　　14—纱窗框
15—钢框用纱扇

2.窗洞高度、宽度尺寸按3Mo和6Mo编制。同时为了满足需要，除了宽度按3Mo和6Mo考虑外，高度亦可根据以下公式计算：

窗洞高度 =150 × 片数 +30+ 框厚 +灰缝厚

3.活动百叶窗叶片间距尺寸为150mm。

活动钢、不锈钢百叶窗								图集号	05J624-1
审核	王祖光	王祖光	校对	乐嘉龙	乐嘉龙	设计	刘佳	刘佳	页	29

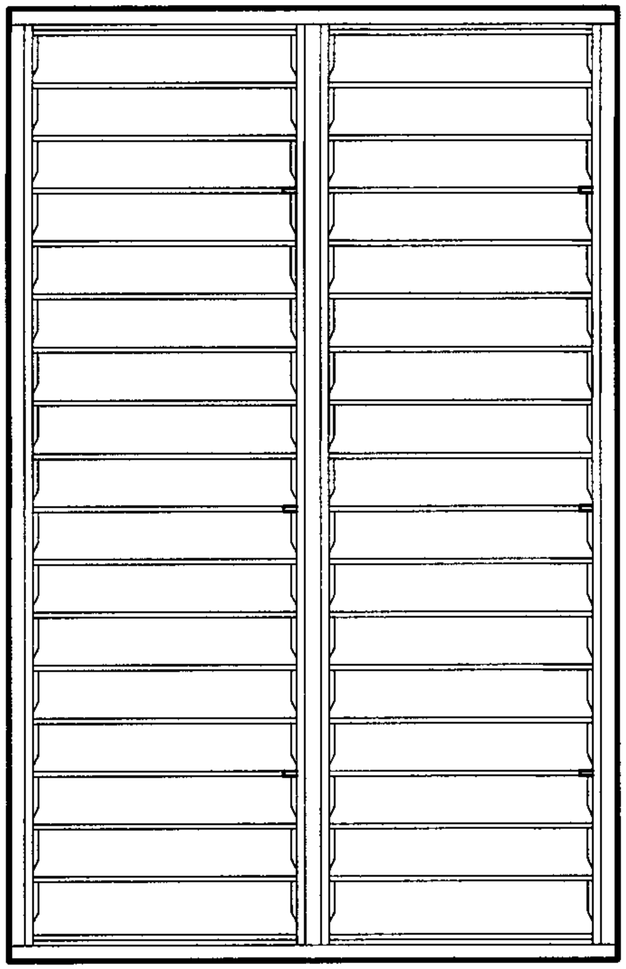

立面图（内视）

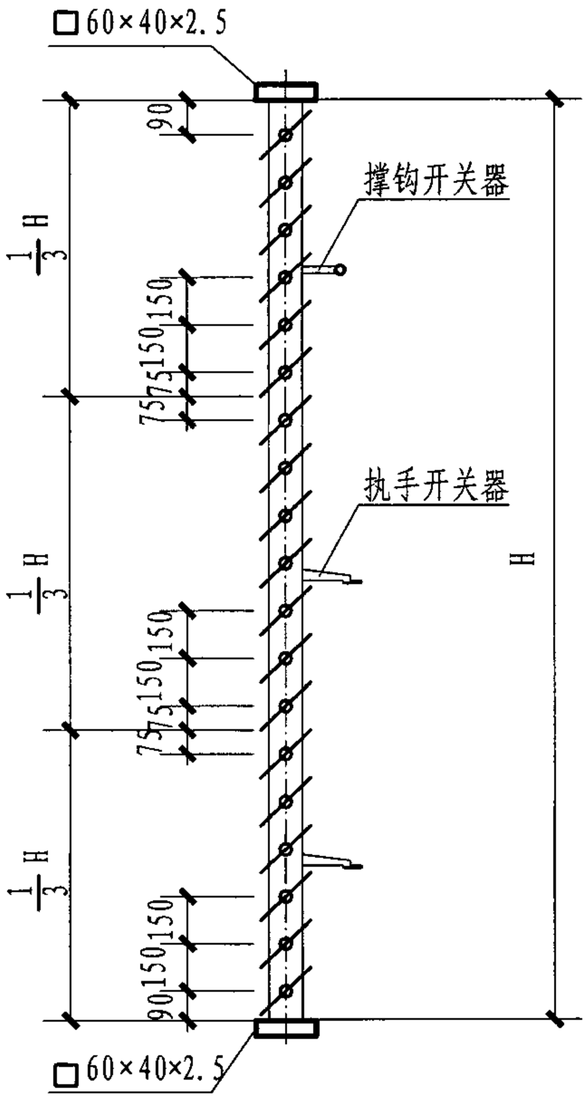

1-1剖面图

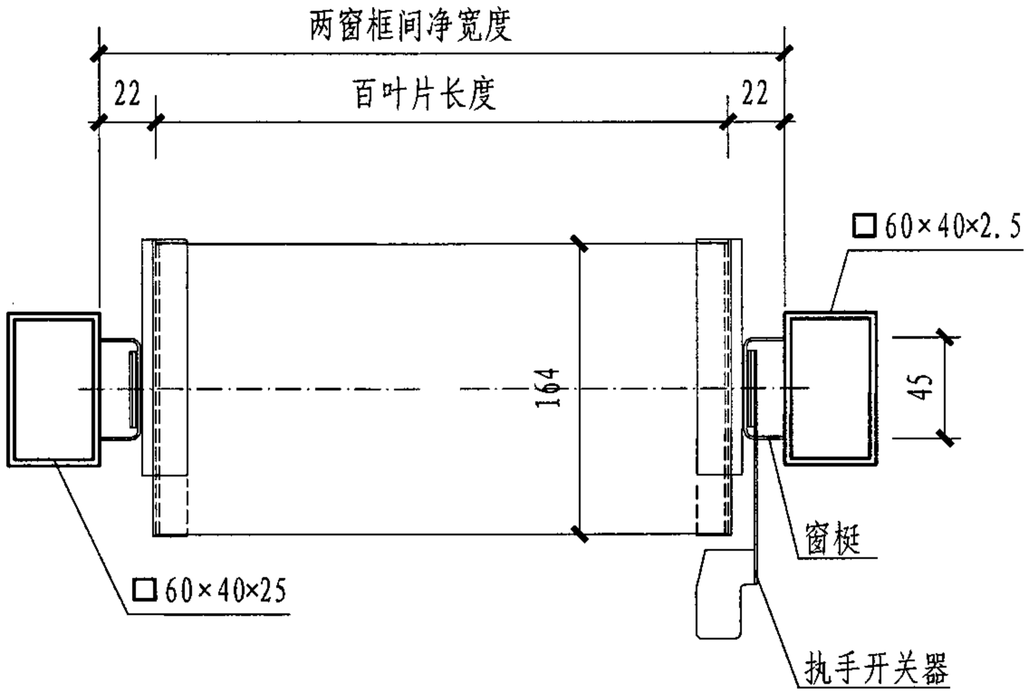

叶片长度计算示意图

活动钢、不锈钢百叶窗								图集号	05J624-1
审核	王祖光	王祖光	校对	乐嘉龙	乐嘉龙	设计	刘 佳	刘佳	页	30

www.mcmqlt.com

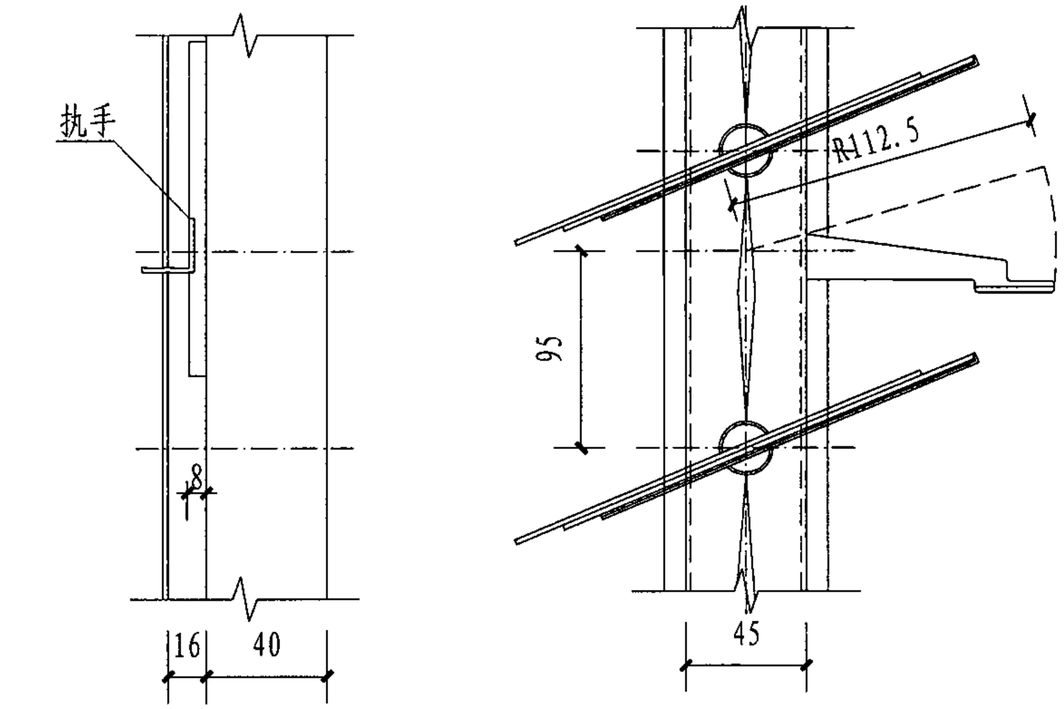

Ⅰ型执手开关器

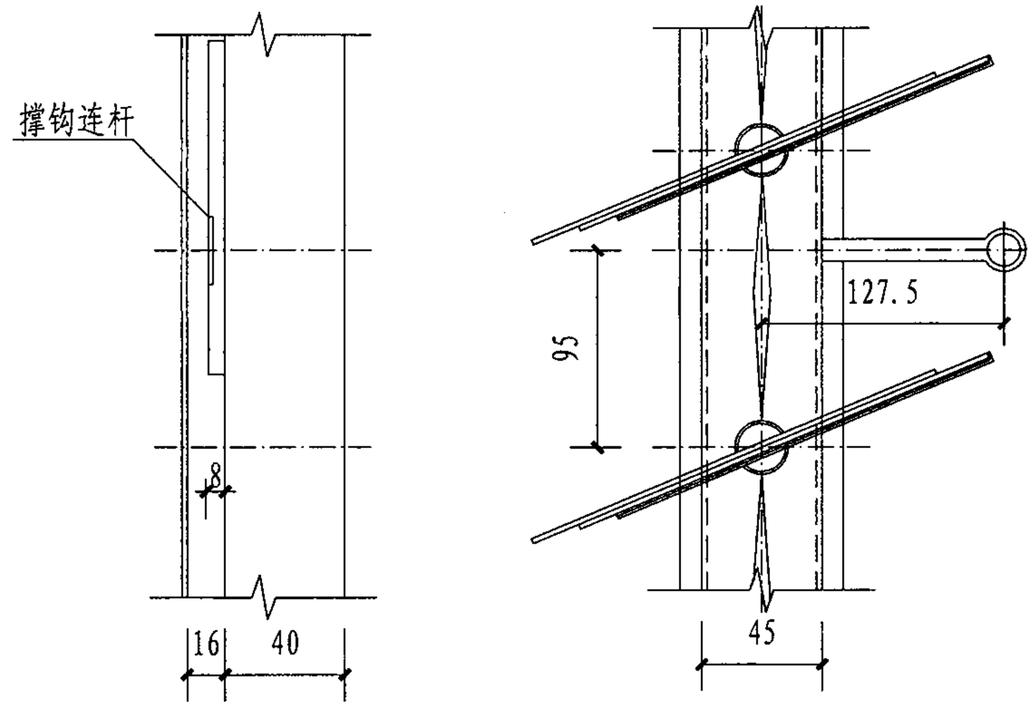

Ⅱ型撑钩连杆开关器

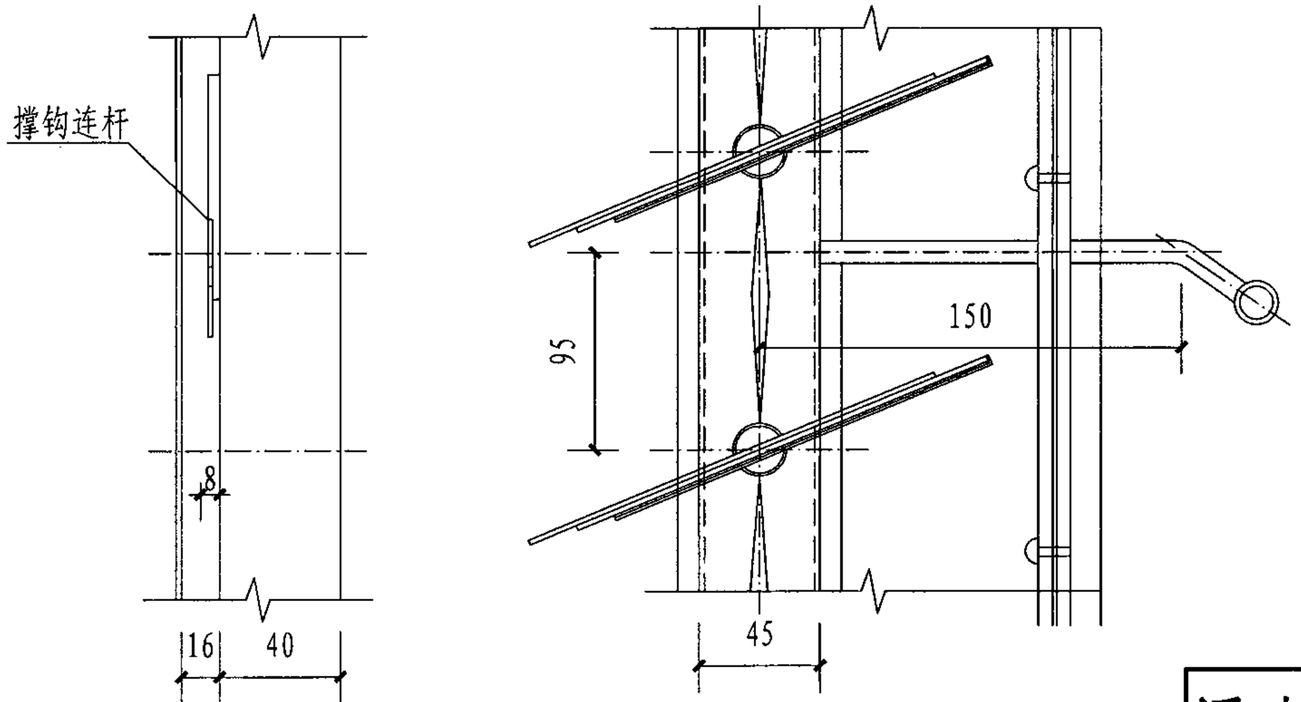

Ⅲ型纱窗开关器

注：1. Ⅰ型执手开关器适用于开关器离地 2m以下的窗。

2. Ⅱ型撑钩开关器适用于开关器高度高于2m的一般高窗、带形窗。

3. Ⅲ型纱窗开关器适用于带窗纱的百叶窗。

活动钢、不锈钢百叶窗开关器示意图								图集号	05J624-1
审核	王祖光	王祖光	校对	乐嘉龙	乐嘉龙	设计	刘 佳	刘佳	页	31

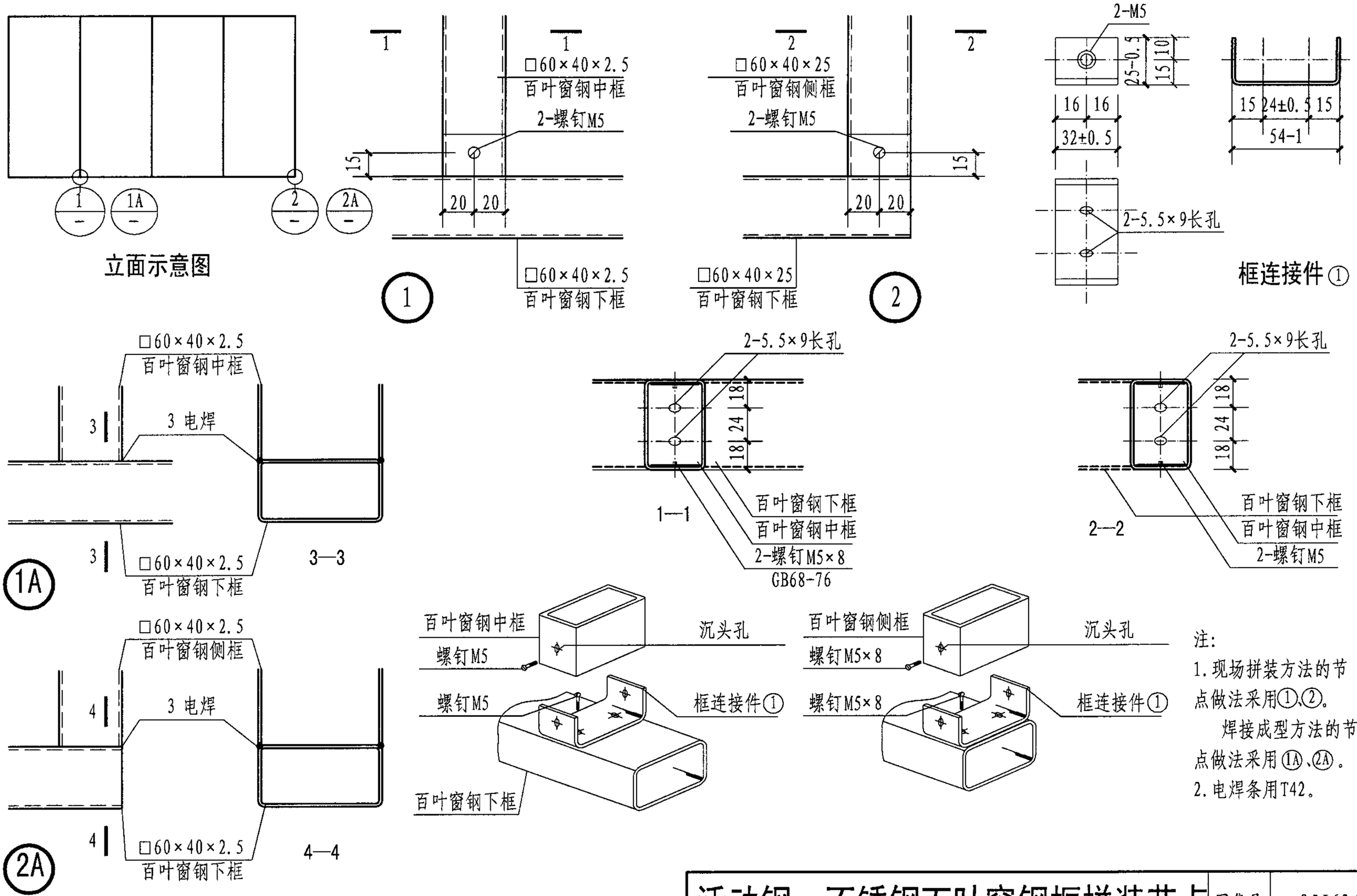

注:

1. 现场拼装方法的节点做法采用①、②。

焊接成型方法的节点做法采用1A、2A。

2. 电焊条用T42。

活动钢、不锈钢百叶窗钢框拼装节点								图集号	05J624-1
审核	王祖光	王祖光	校对	乐嘉龙	乐嘉龙	设计	刘佳	刘佳	页	32

www.mcmqlt.com

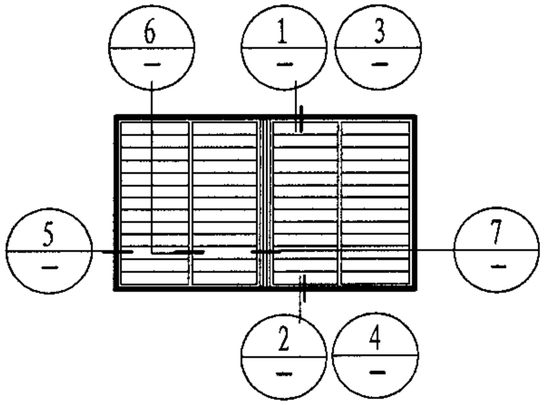

立面图

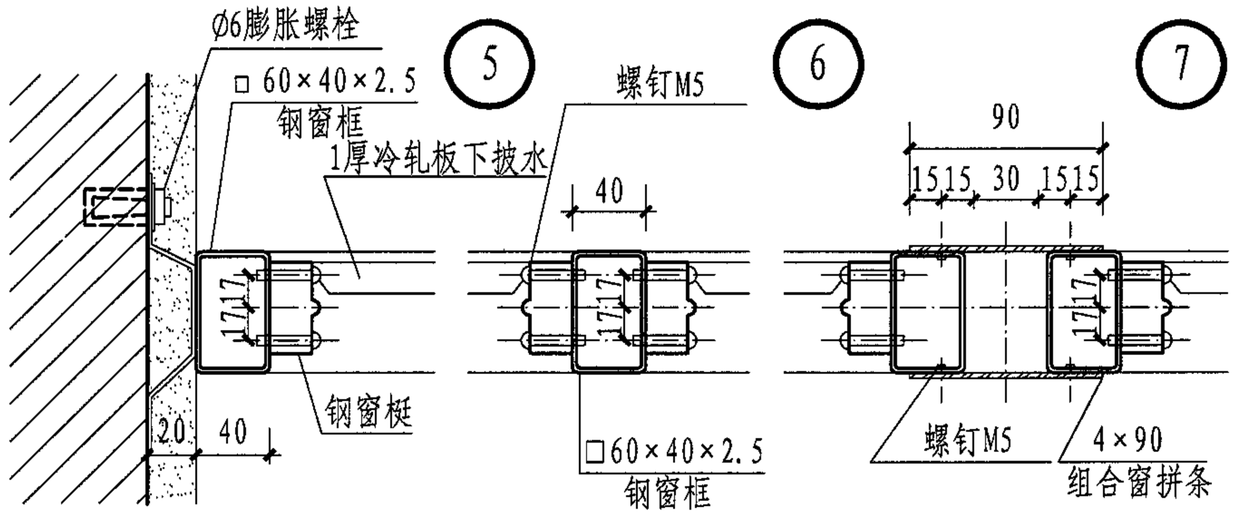

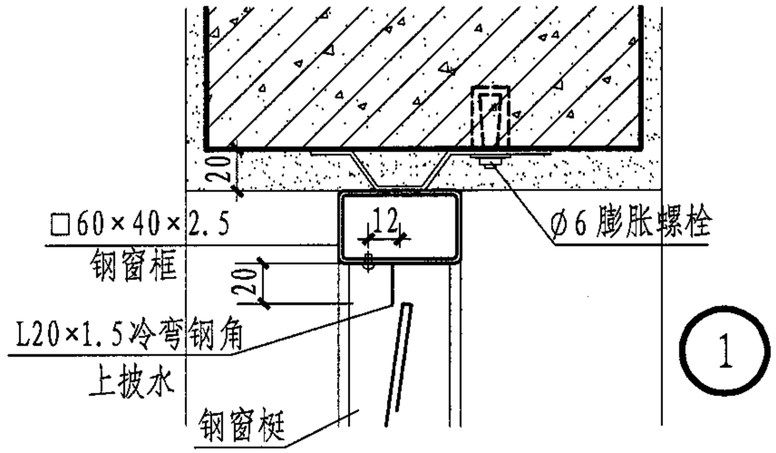

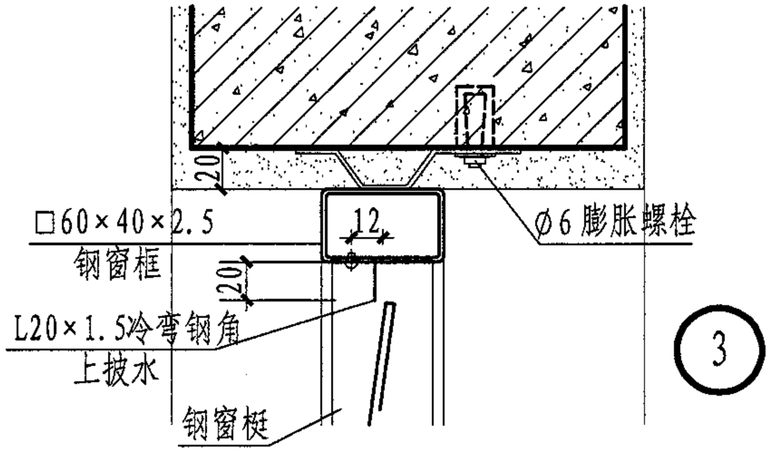

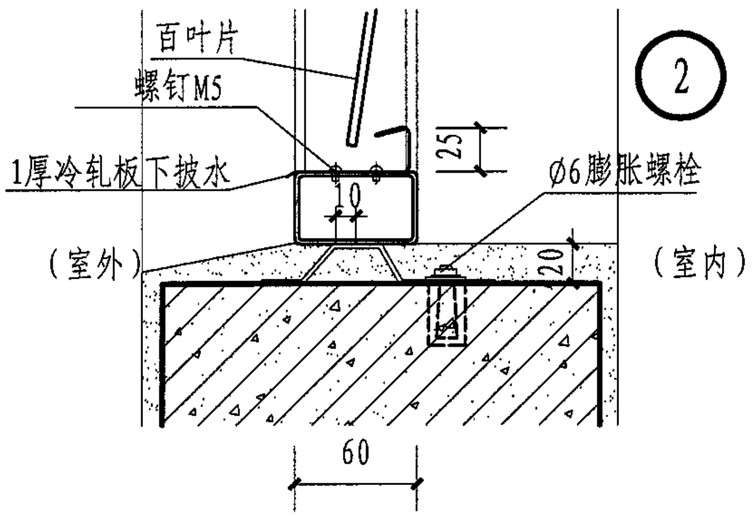

剖面图(混凝土墙)

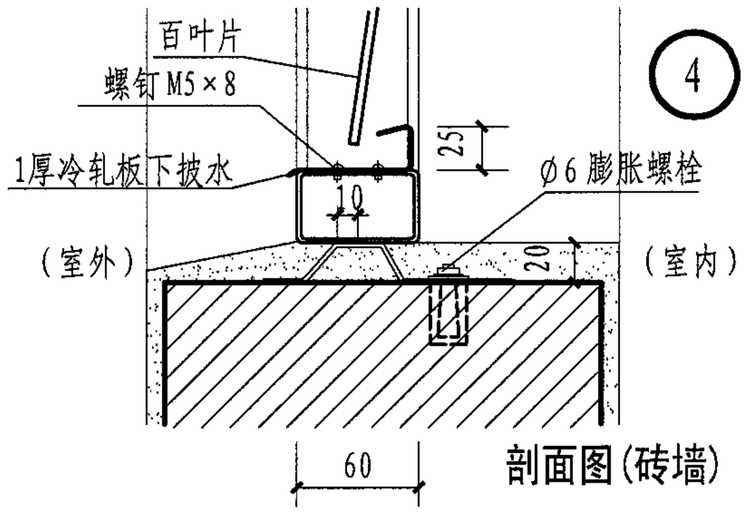

剖面图(砖墙)

活动钢、不锈钢百叶窗钢框安装节点								图集号	05J624-1
审核	王祖光	王祖光	校对	乐嘉龙	乐嘉龙	设计	刘 佳	刘佳	页	33

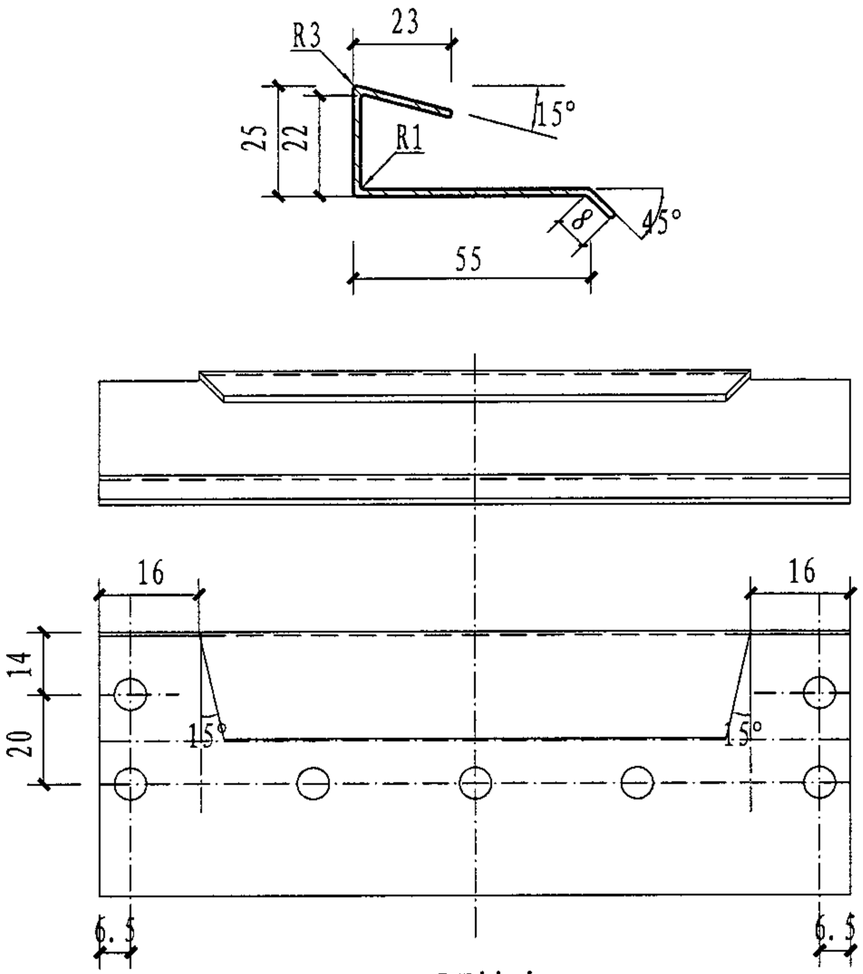

下披水

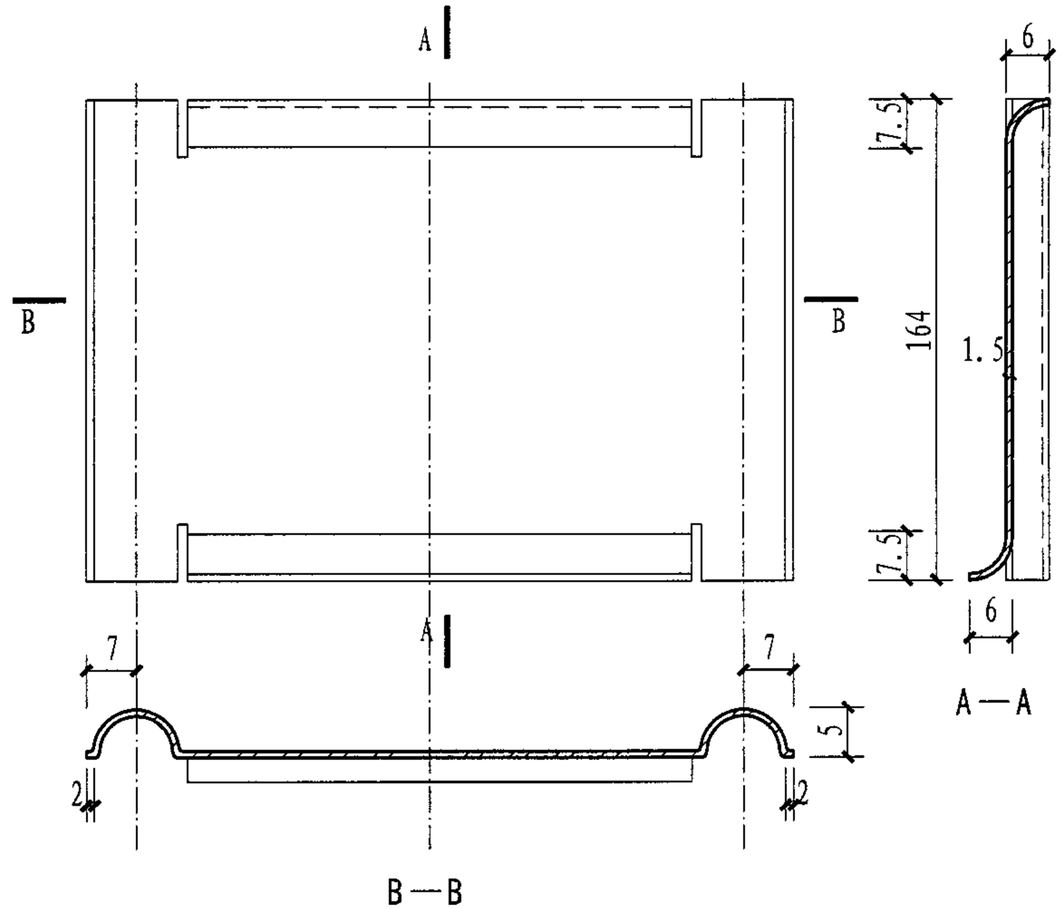

金属百叶片

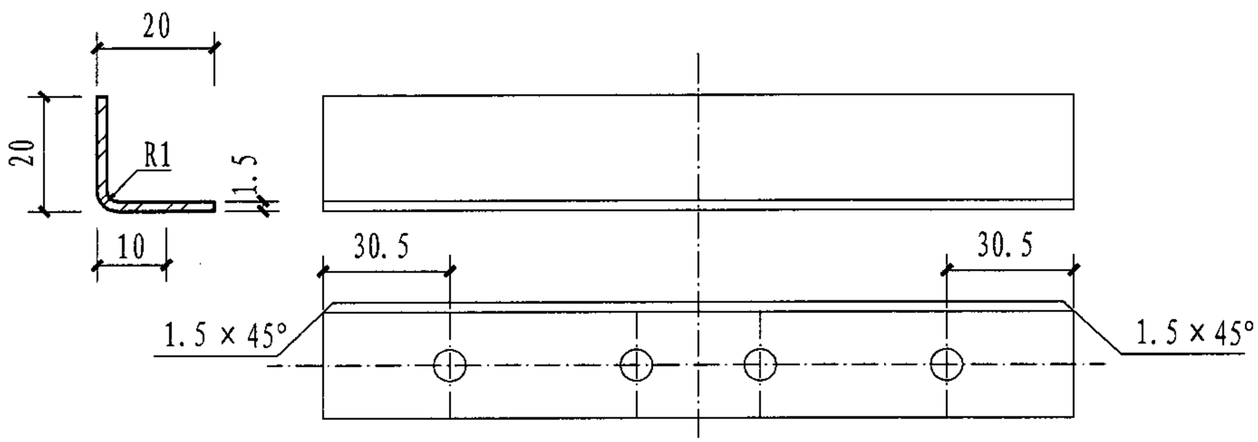

上披水

注：钢百叶窗叶片冲制成型后，周边毛刺修光；表面电镀后喷涂磷化底漆一道，铝色过氯乙烯磁化漆两道。

活动钢、不锈钢百叶片、披水详图								图集号	05J624-1
审核	王祖光	王祖光	校对	乐嘉龙	乐嘉龙	设计	梁 玮	梁玮	页	34

www.mcmqrc.com

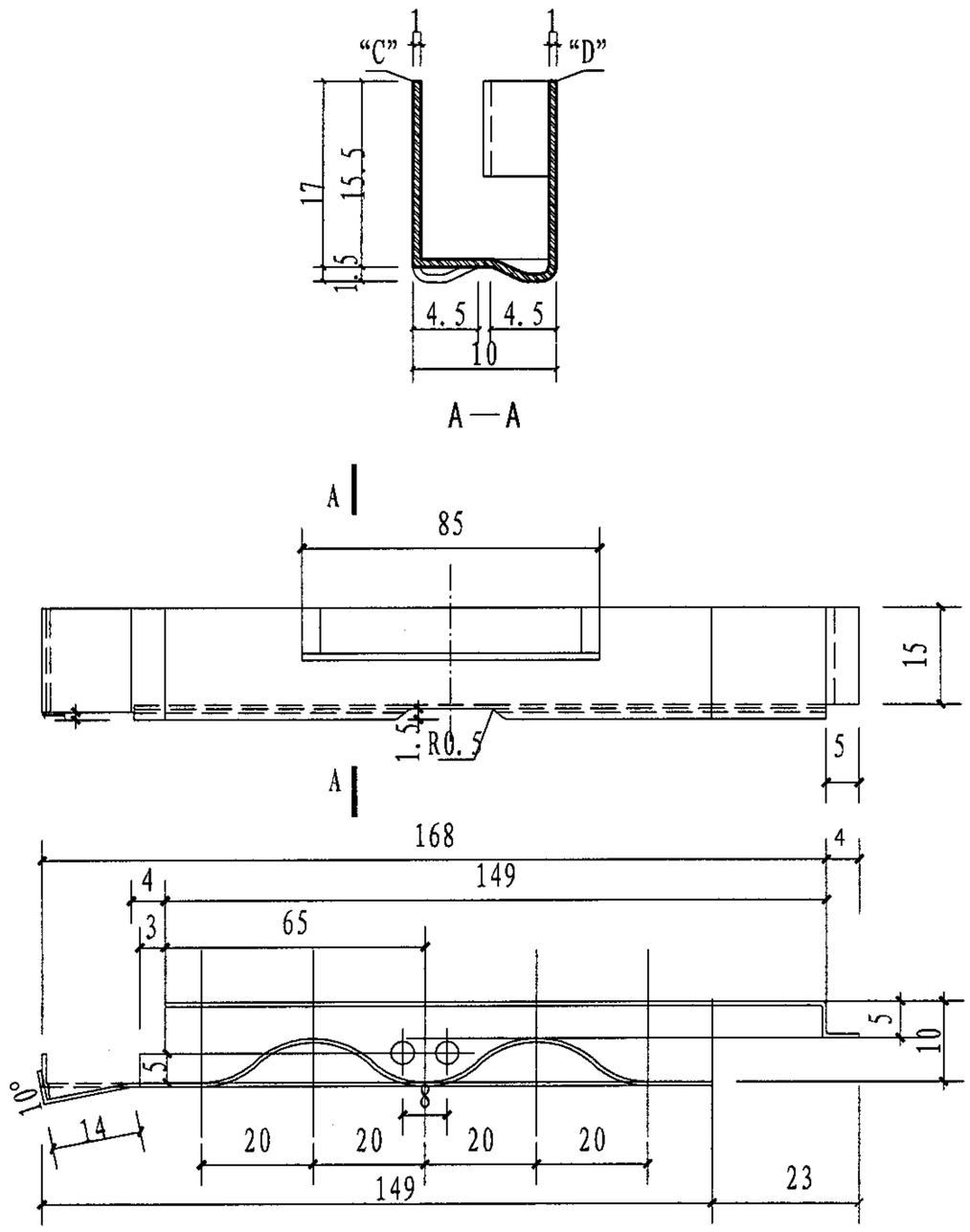

左固定夹

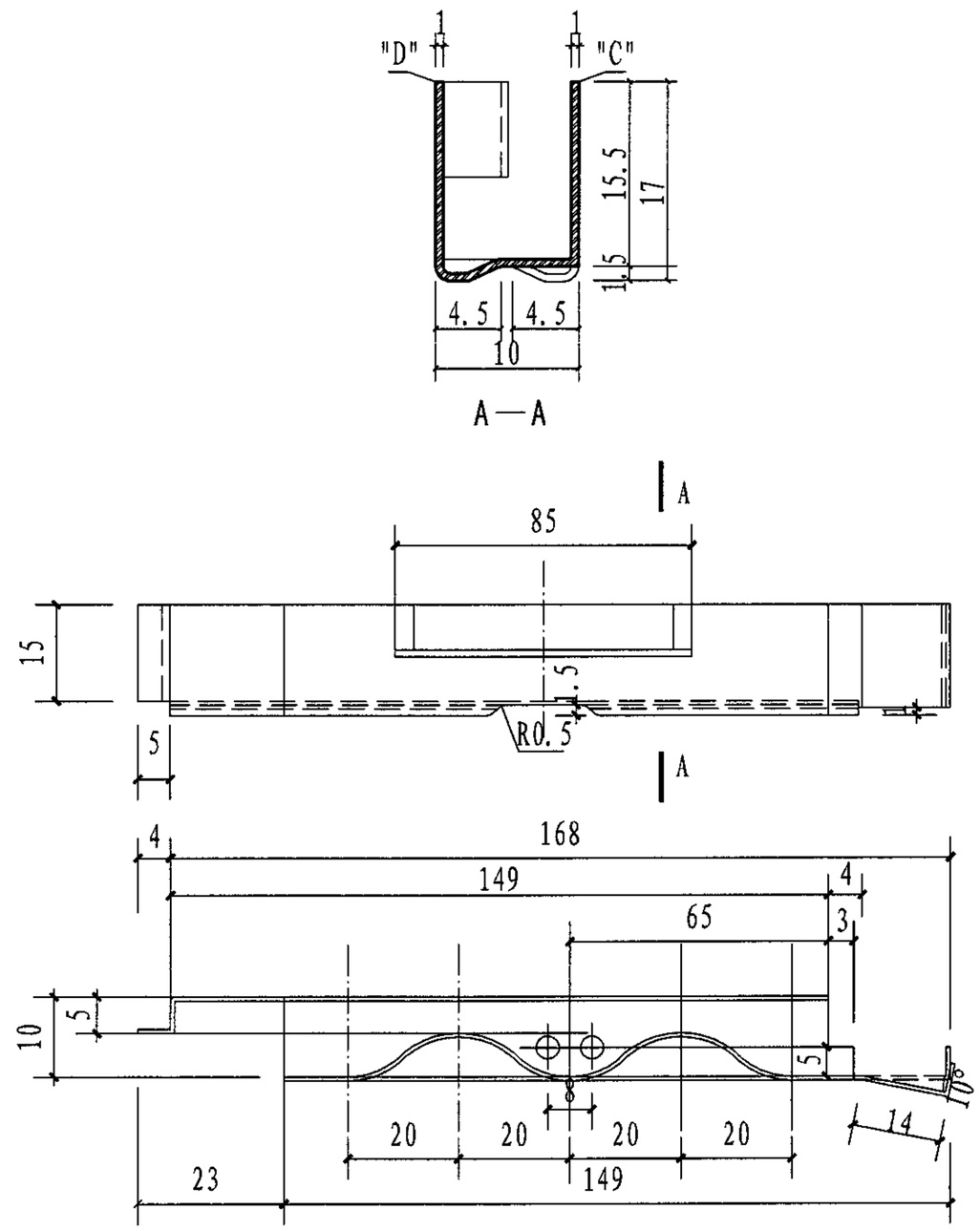

右固定夹

注：1.本件冲压成形后“D” 面不得高于“C”面。

2.周边毛刺修光。

3.采用不锈钢材料制作。

活动百叶窗固定夹详图								图集号	05J624-1
审核	王祖光	王祖光	校对	乐嘉龙	乐嘉龙	设计	刘 佳	刘佳	页	35

防护窗扇栅条数量表

窗洞高度 \ 窗洞宽度	框高 \ 栅长	600	900	1200	1500	1800	2100	2400	2700	3000
	框宽	560	860	1160	1460	1760	2060	2360	2660	2960
	栅长	520	820	1120	1420	1720	2020	2320	2620	2920
900	860	5		10			15			20
1200	1160	7		14			21			28
1500	1460	—	9	18			27			36
1800	1760	—	11	22			33			44
2100	2060	—	13	26			39			52
2400	2360	—	15	30			45			60
2700	2660	—	17	34			51			68
3000	2960	—	19	38			57			76

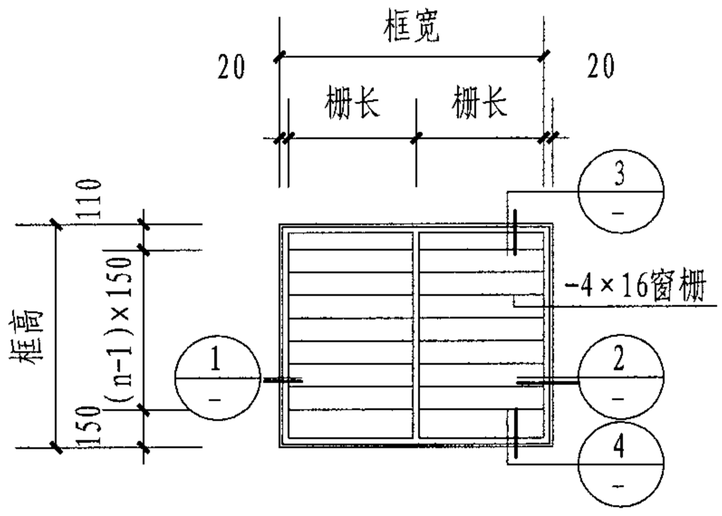

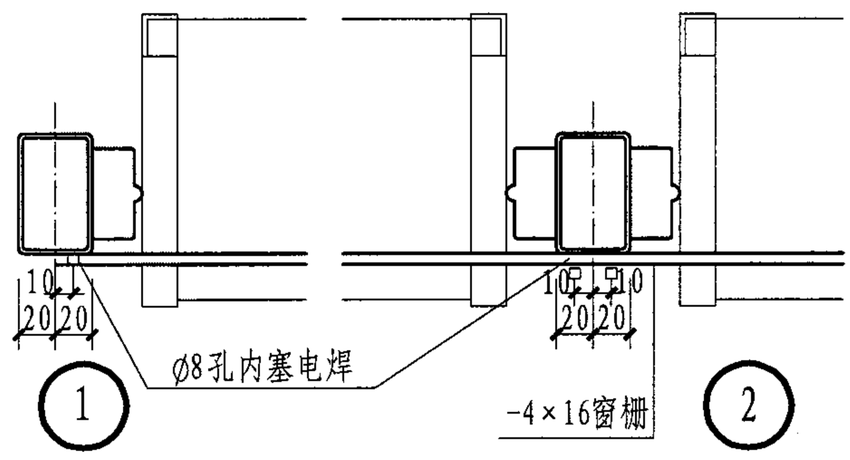

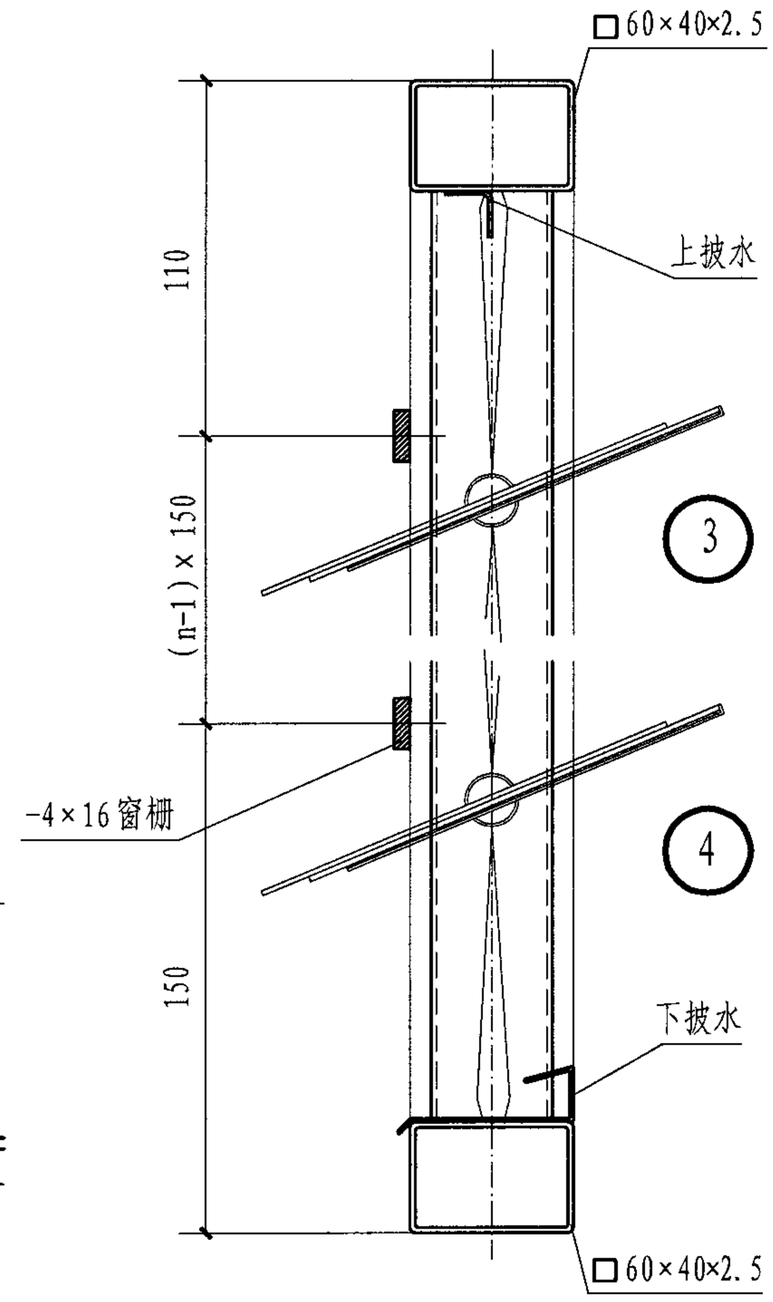

注：n为窗竖向百叶片数，窗栅根数与百叶片数相同。

活动钢、不锈钢百叶窗防护窗栅安装节点								图集号	05J624-1
审核	王祖光	王祖光	校对	乐嘉龙	乐嘉龙	设计	刘佳	刘佳	页	36

www.mcmqlt.com

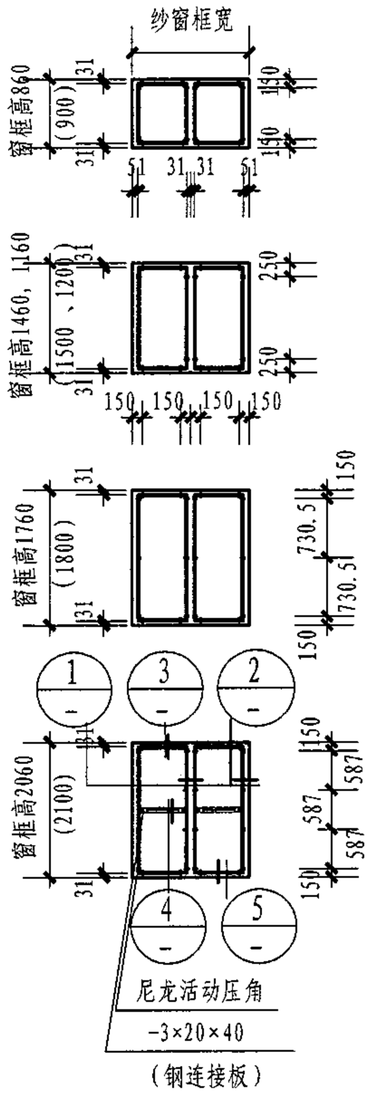

纱窗开关器立面

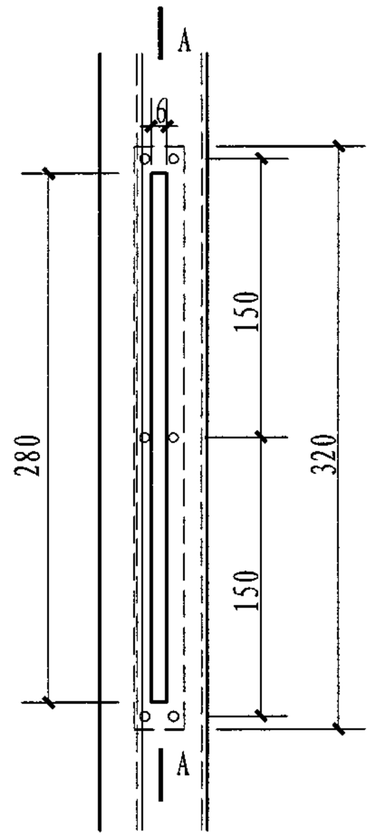

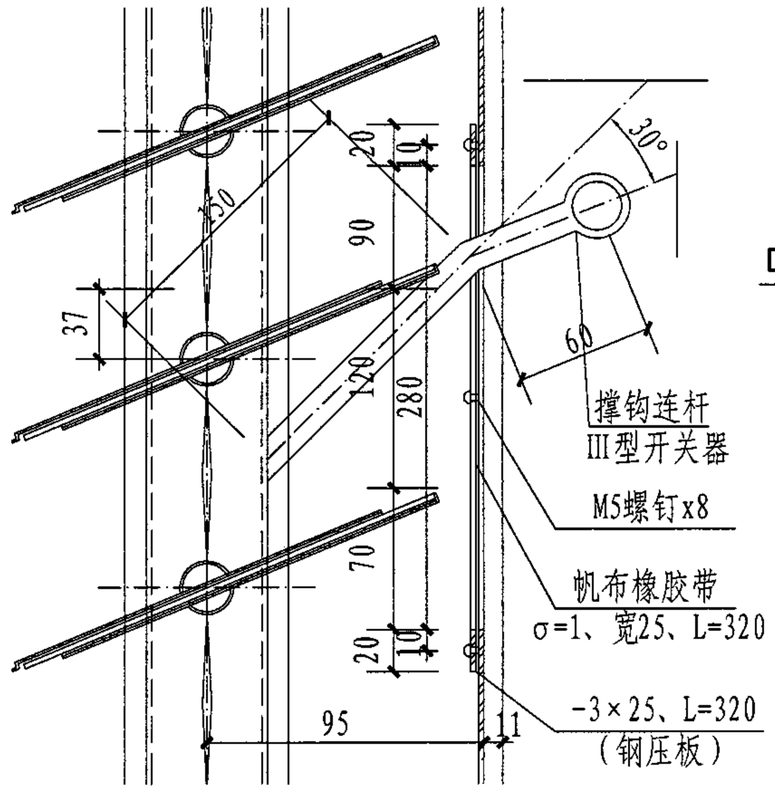

A—A

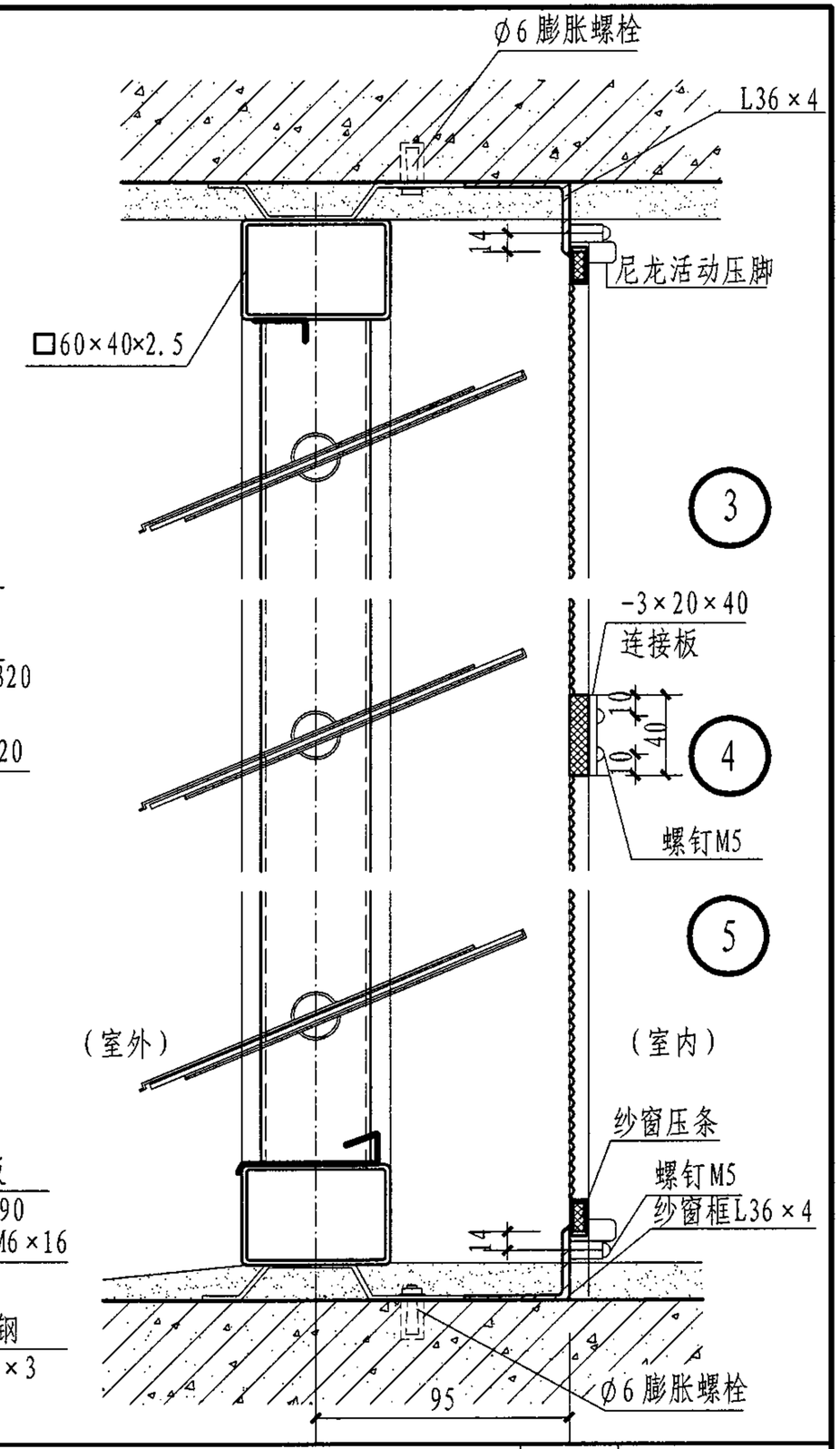

注:

1. 纱窗立面图为室内立视图。

2. 帆布橡胶带安装前，应在中间位置划一刀长为280mm的缝隙。

3. 立面图括号内尺寸为窗洞高度。

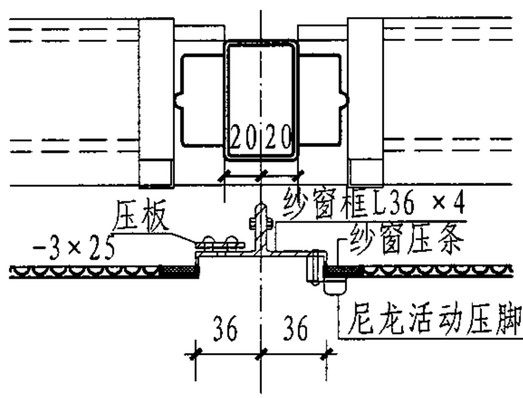

1

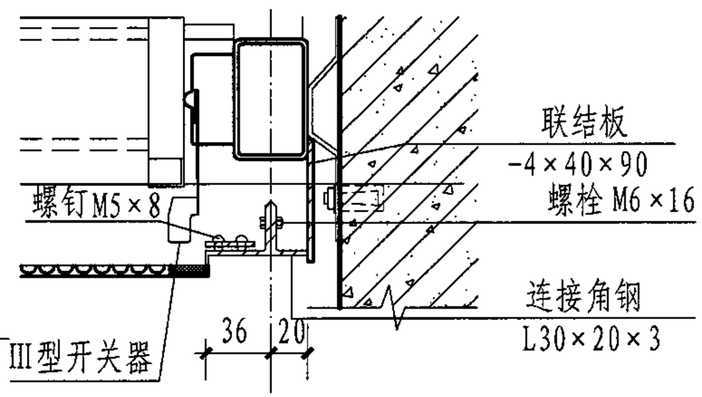

2

活动钢、不锈钢百叶窗纱窗安装节点								图集号	05J624-1
审核	王祖光	王祖光	校对	乐嘉龙	乐嘉龙	设计	刘佳	刘佳	页	37

安装顺序和注意事项:

1. 安装人员在安装前，应熟悉活动百叶窗的图纸，根据工程所选用的百叶窗的编号配套使用的配件代号、规格和数量，并将所有构件、零件准备齐全。
2. 安装前需检查矫正窗框、窗梃、拼条、百叶片、开关器、上下披水等构件，可能由于运输、搬运、堆放不当所造成的变形。
3. 安装时，应按包装纸上所标柱的配件代号，对号拆封使用，避免弄乱弄错。
4. 安装过程中，注意不要使配件沾染油污，避免损伤表面。
5. 百叶窗安装顺序:

(1). 窗框的安装。安装前在施工现场，将窗框拼装成型，经矫正检验后，进行安装。并需保证窗框的垂直度。待建筑物粉饰后，再涂防锈底漆一遍，面漆二遍，漆料及颜色由设计者自定。待粉刷涂漆后，方可安装窗梃及其他配件。

(2). 窗梃及其他配件的安装:

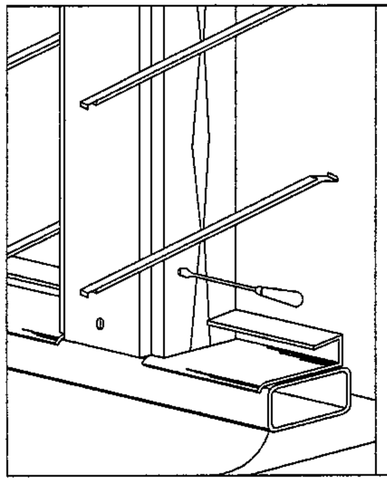

先安装下披水，然后安装联动窗梃，使窗梃与窗框保持垂直和紧贴，再用螺钉固定之

1

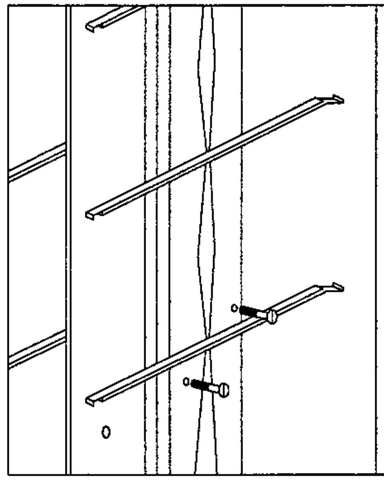

安装从动窗梃，使其与联动窗梃保持平行和高度一致，在窗梃上部装两只不拧紧的螺钉，以便窗梃可左右移动，进行调整

2

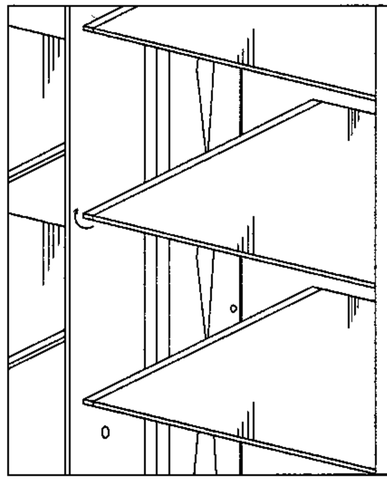

安装百叶片，要求自上而下顺序安装。装好后，将百叶片固定夹合上卡住百叶片。如图中的箭头所示

3

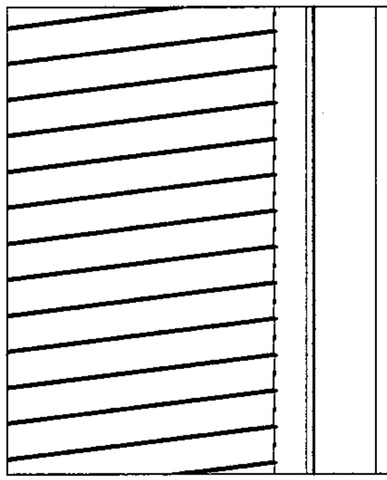

关闭百叶片，将从动窗梃左右移动调正，使所有百叶片保持水平和叶片搭接紧贴，然后再拧紧从动窗梃的螺钉

4

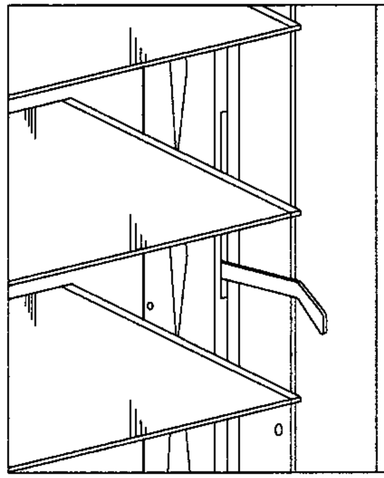

检查螺钉、百叶片固定夹等有关部位的安装质量，扳动开关器数次，观察所有百叶片是否转动灵活

5

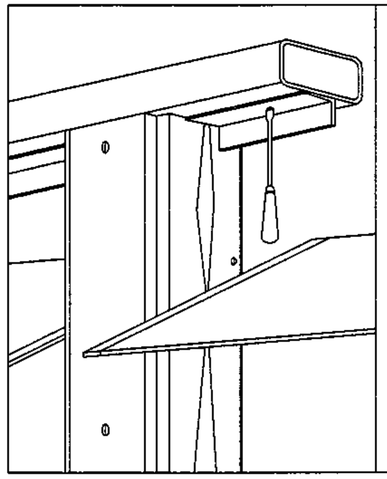

安装上披水，使百叶片关闭时，上披水与百叶片应接触良好，并在下披水与窗框间的缝隙处嵌入腻子，以防渗水

6

活动钢、不锈钢百叶窗安装说明								图集号	05J624-1
审核	王祖光	王祖光	校对	乐嘉龙	乐嘉龙	设计	刘 佳	刘佳	页	38

www.mcmqlt.com

活动铝合金百叶窗(室内)

活动铝合金百叶窗(室外)

活动木百叶窗(室内)

活动铝合金百叶窗(室内)

活动塑料百叶窗(室内)

活动木百叶窗(室外)

本页根据北京兴巨方圆自动门窗技术有限责任公司提供的技术资料编制

活动铝合金、塑料、木百叶窗实例照片								图集号	05J624-1
审核 王祖光	王祖光	校对 乐嘉龙	乐嘉龙	设计 梁玮	梁玮			页	39

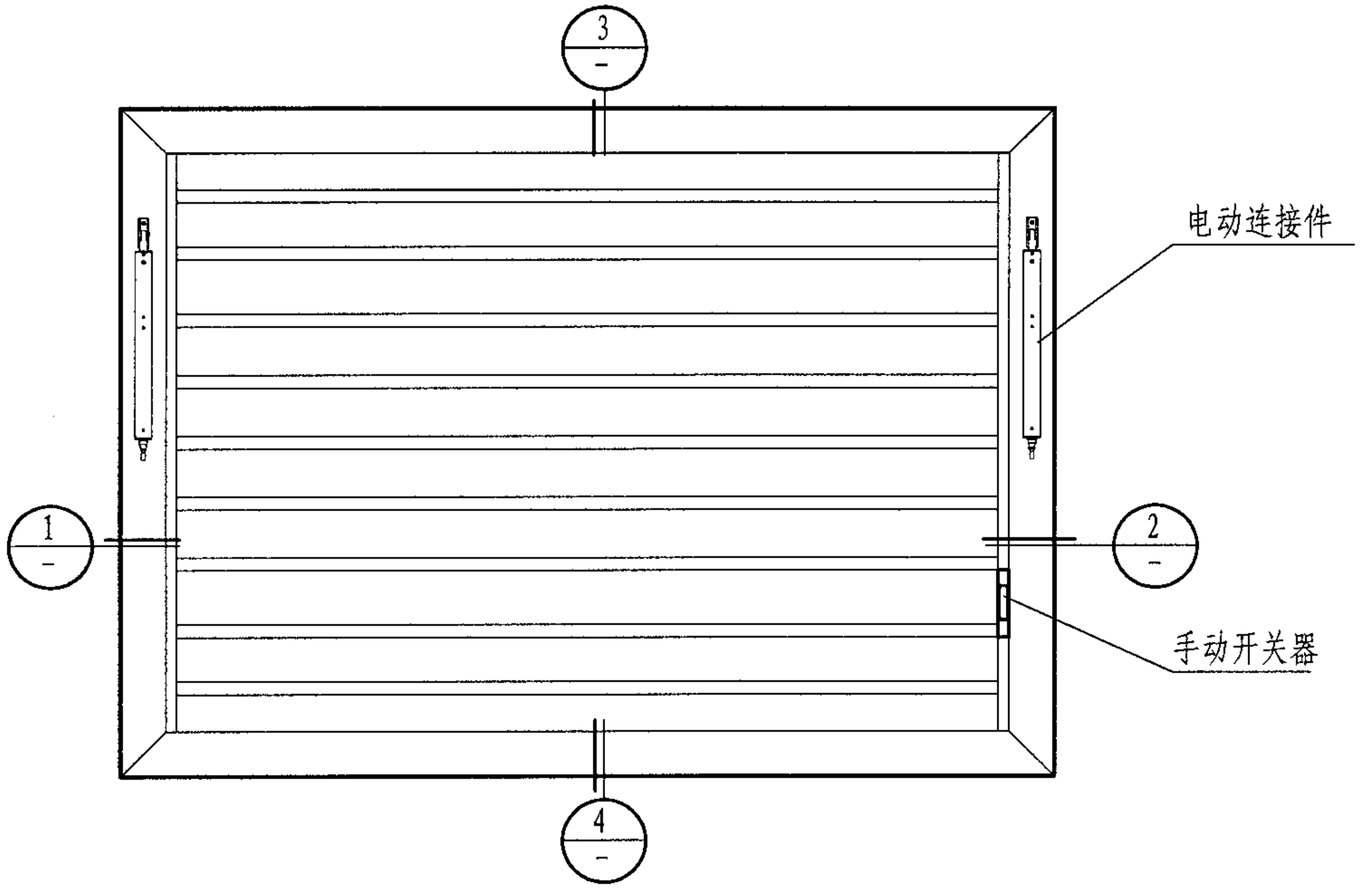

立面图（内视）

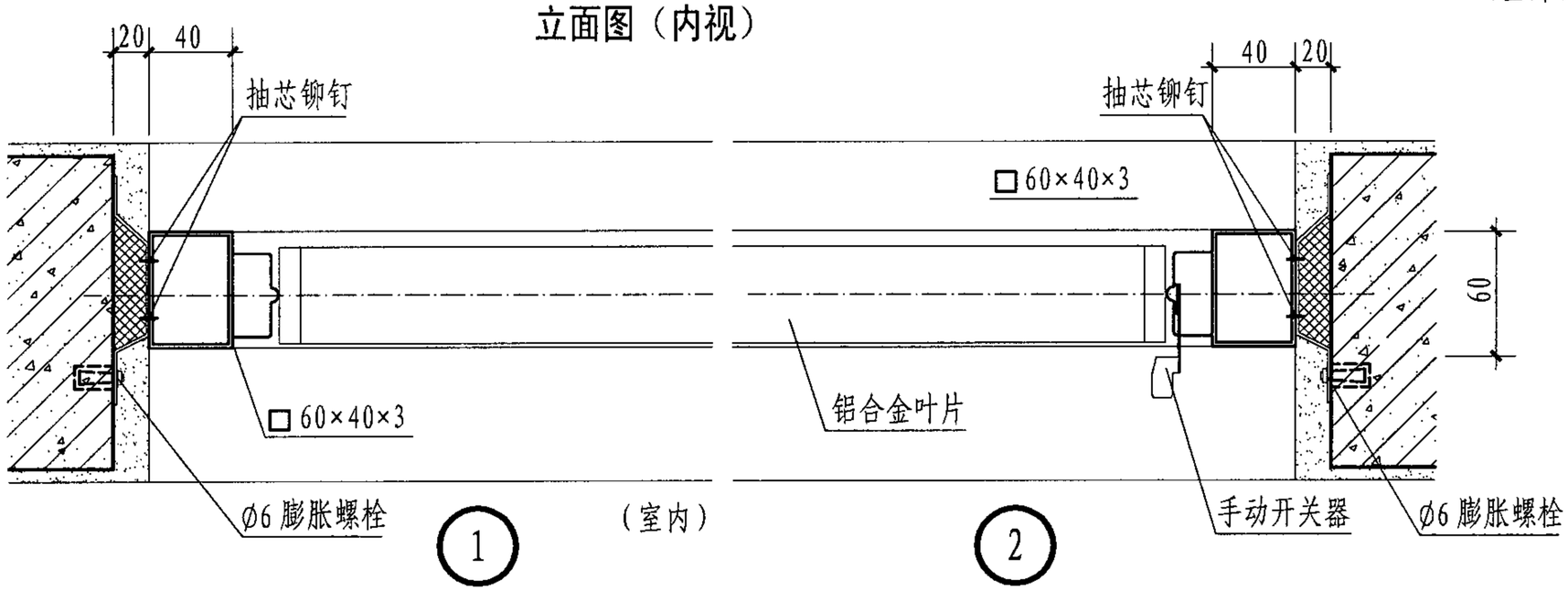

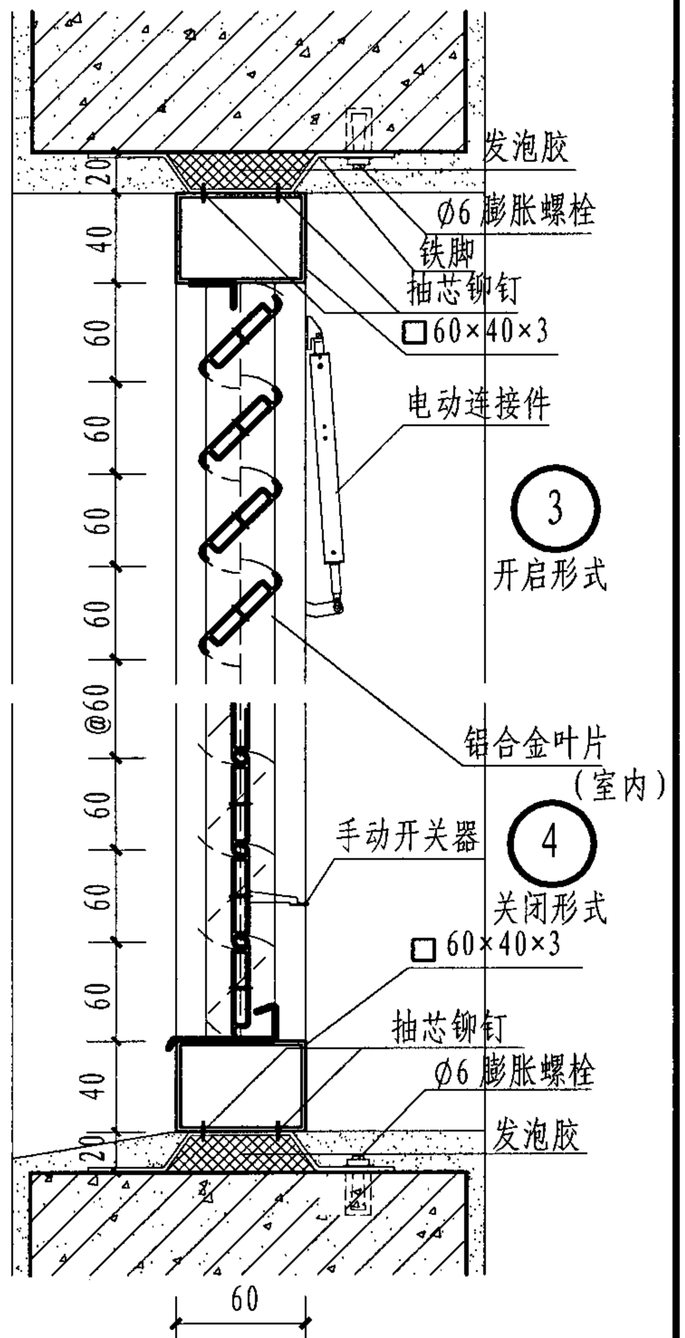

注：本页根据北京兴巨方圆自动门技术有限责任公司提供的技术资料编制。

活动铝合金百叶窗（电动）								图集号	05J624-1
审核	王祖光	王祖光	校对	乐嘉龙	乐嘉龙	设计	王 升	王升	页	40

www.mcmqlt.com

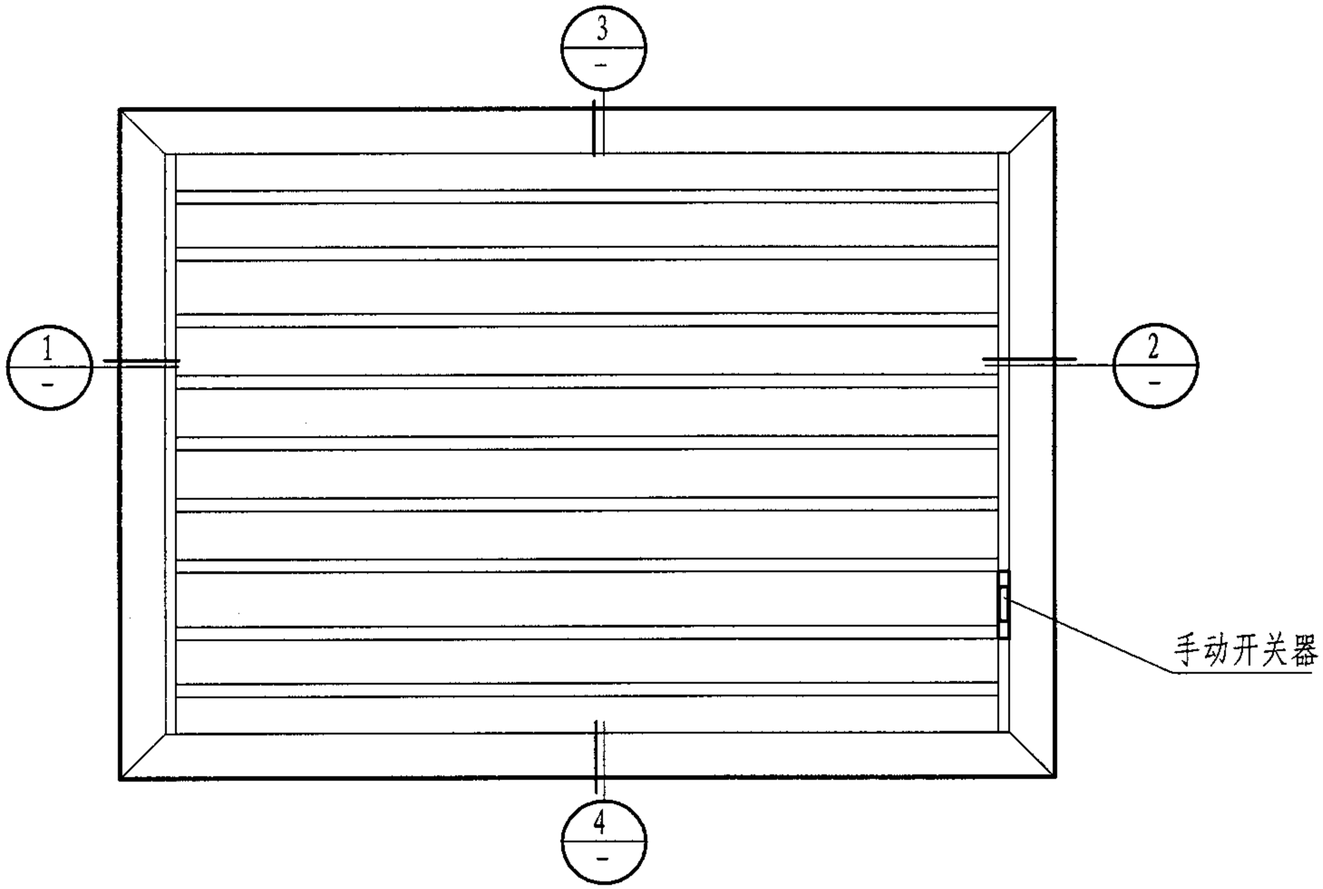

立面图（内视）

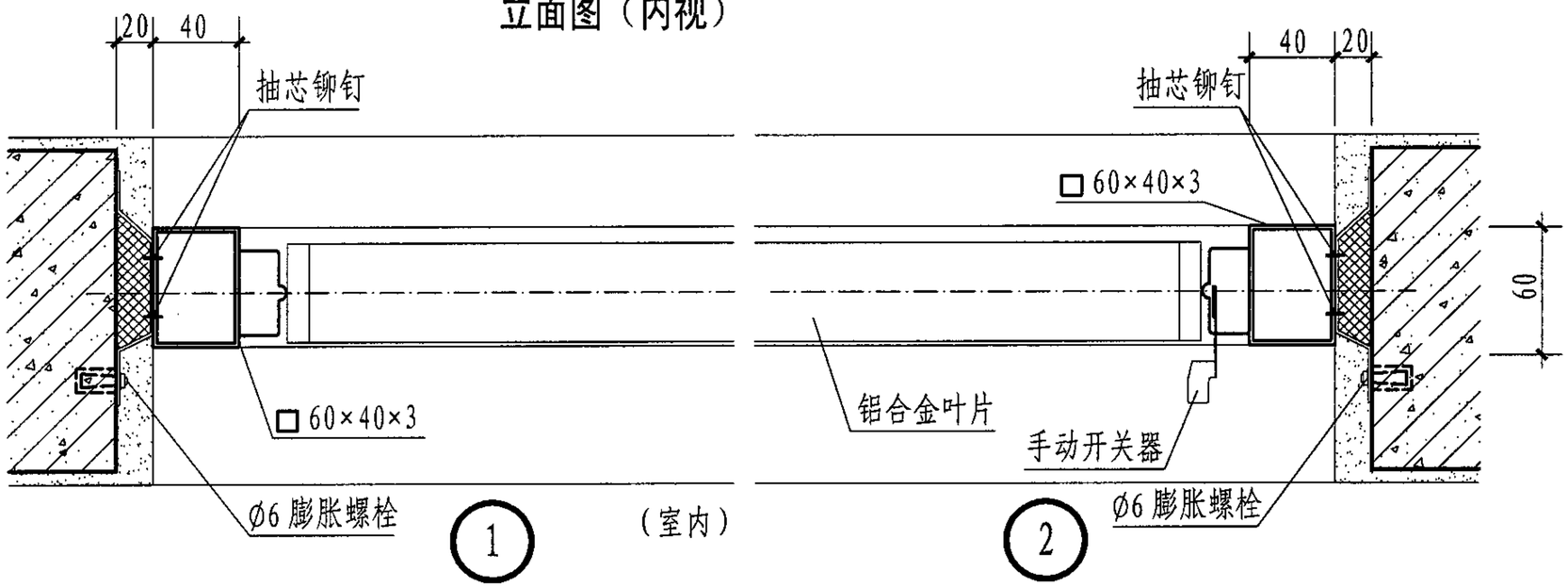

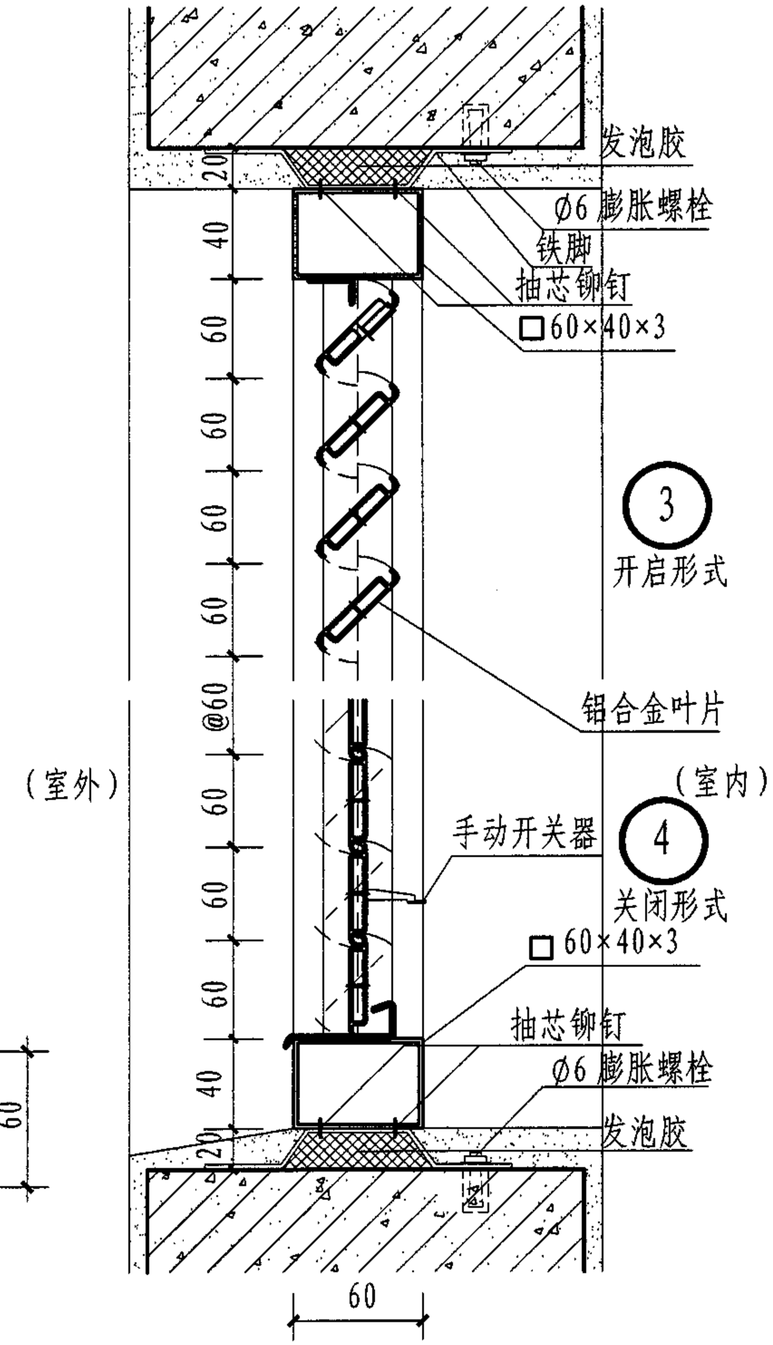

注：本页根据北京兴巨方圆自动门技术有限责任公司提供的技术资料编制。

活动铝合金百叶窗（手动）								图集号	05J624-1
审核	王祖光	王祖光	校对	乐嘉龙	乐嘉龙	设计	王 升	王升	页	41

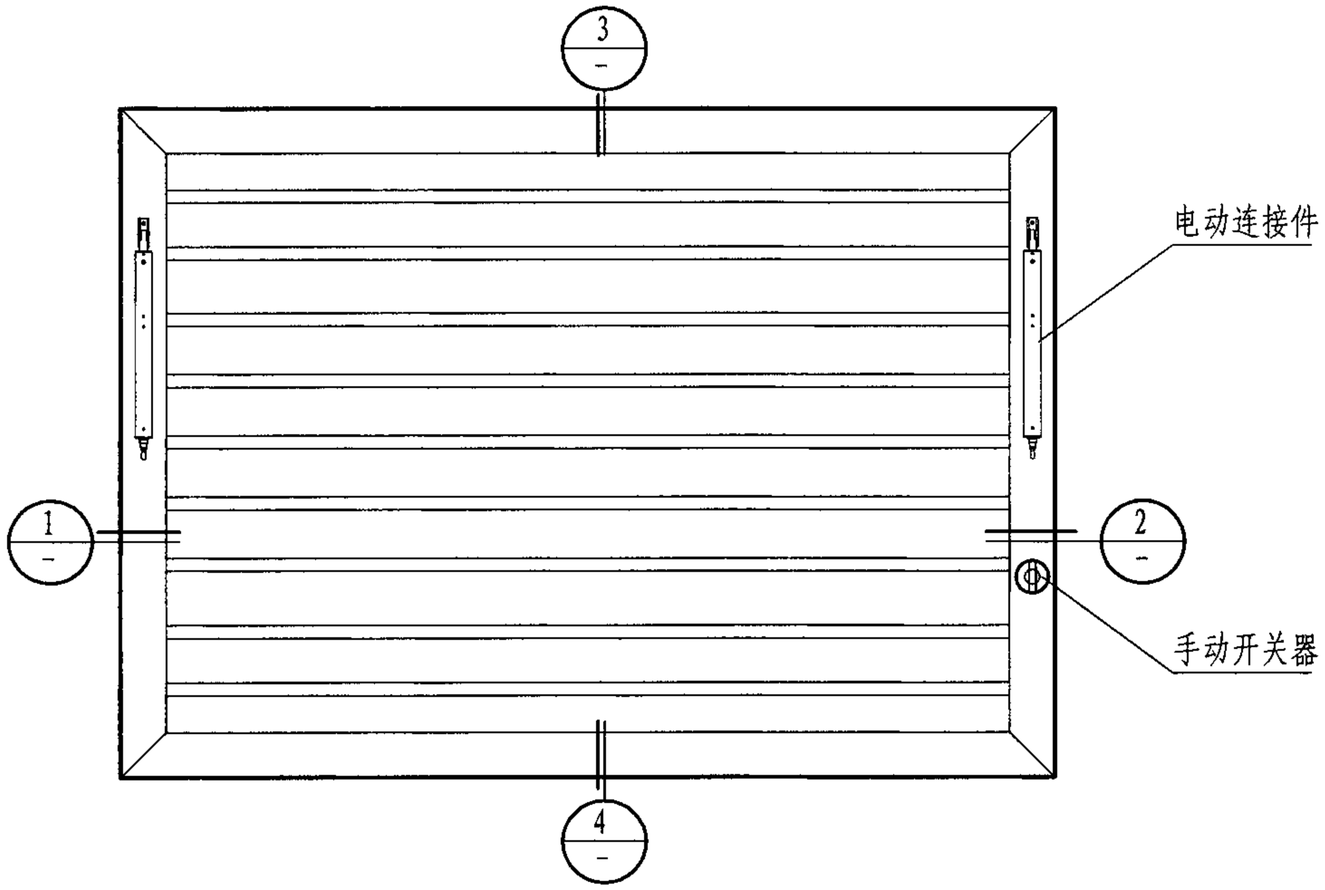

立面图（内视）

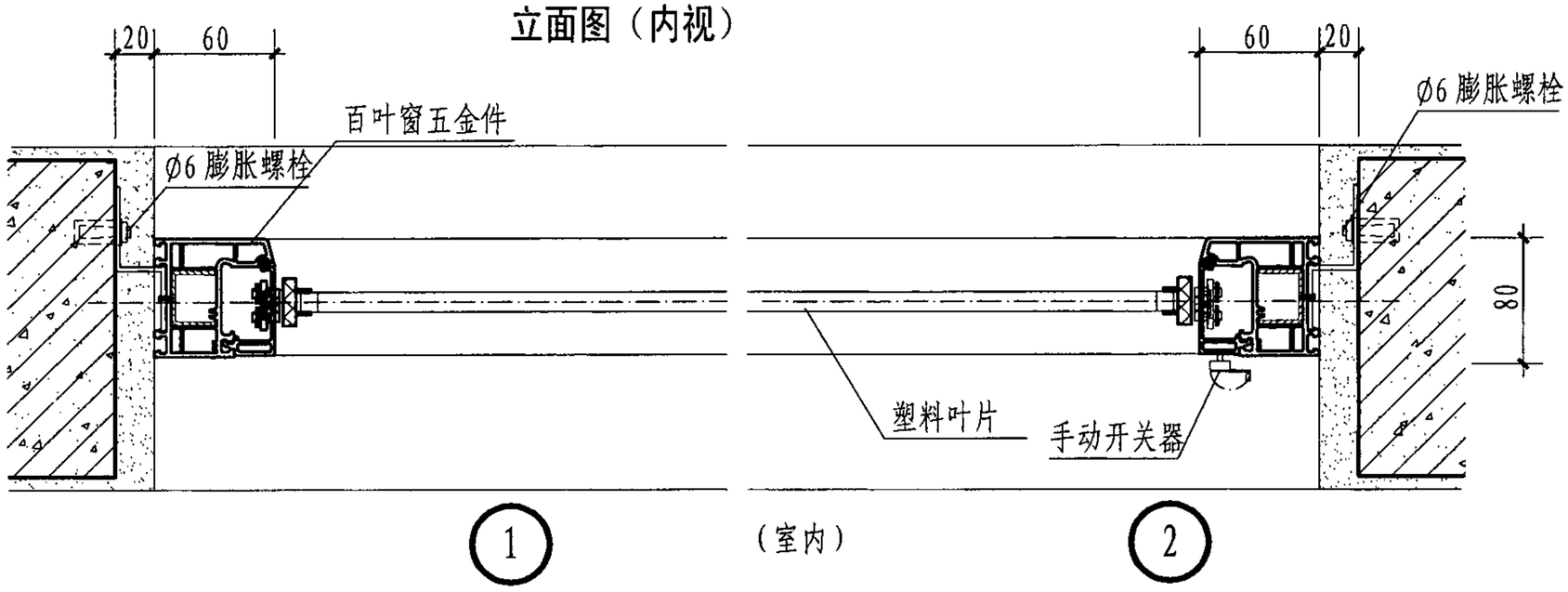

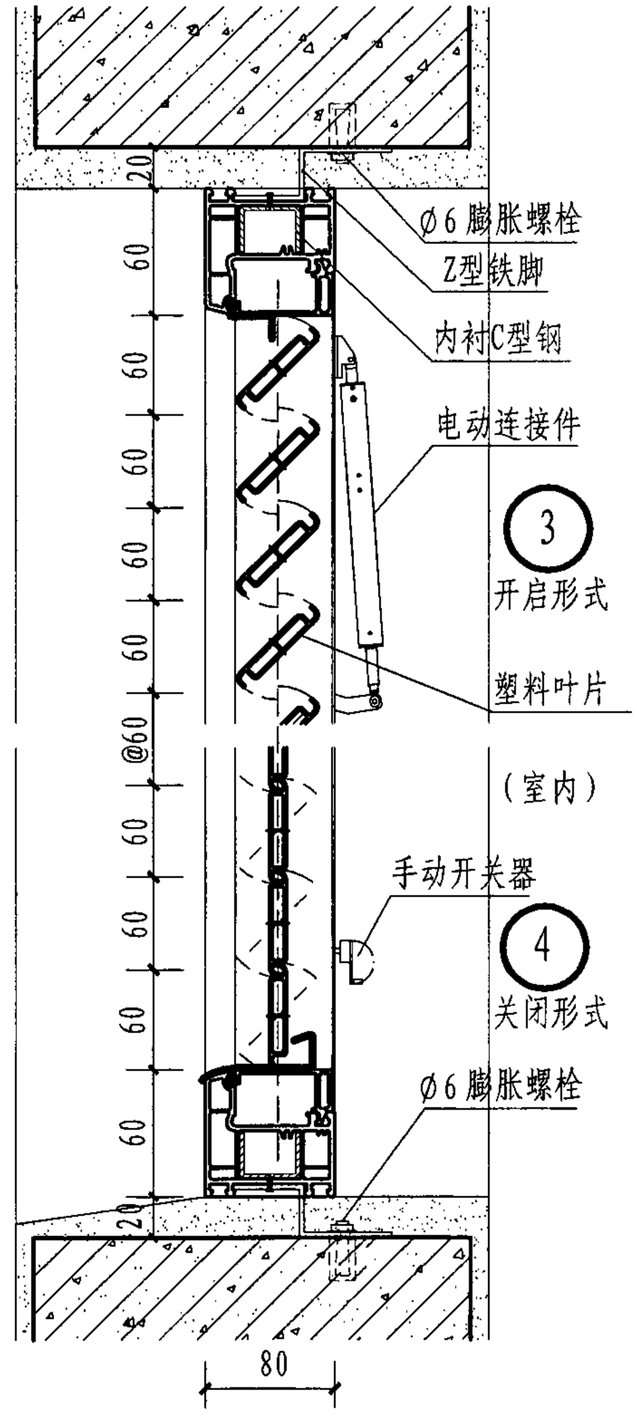

注：本页根据北京兴巨方圆自动门技术有限责任公司提供的技术资料编制。

活动塑料百叶窗（电动）								图集号	05J624-1
审核	王祖光	王祖光	校对	乐嘉龙	乐嘉龙	设计	王升	王升	页	42

www.mcmqlt.com

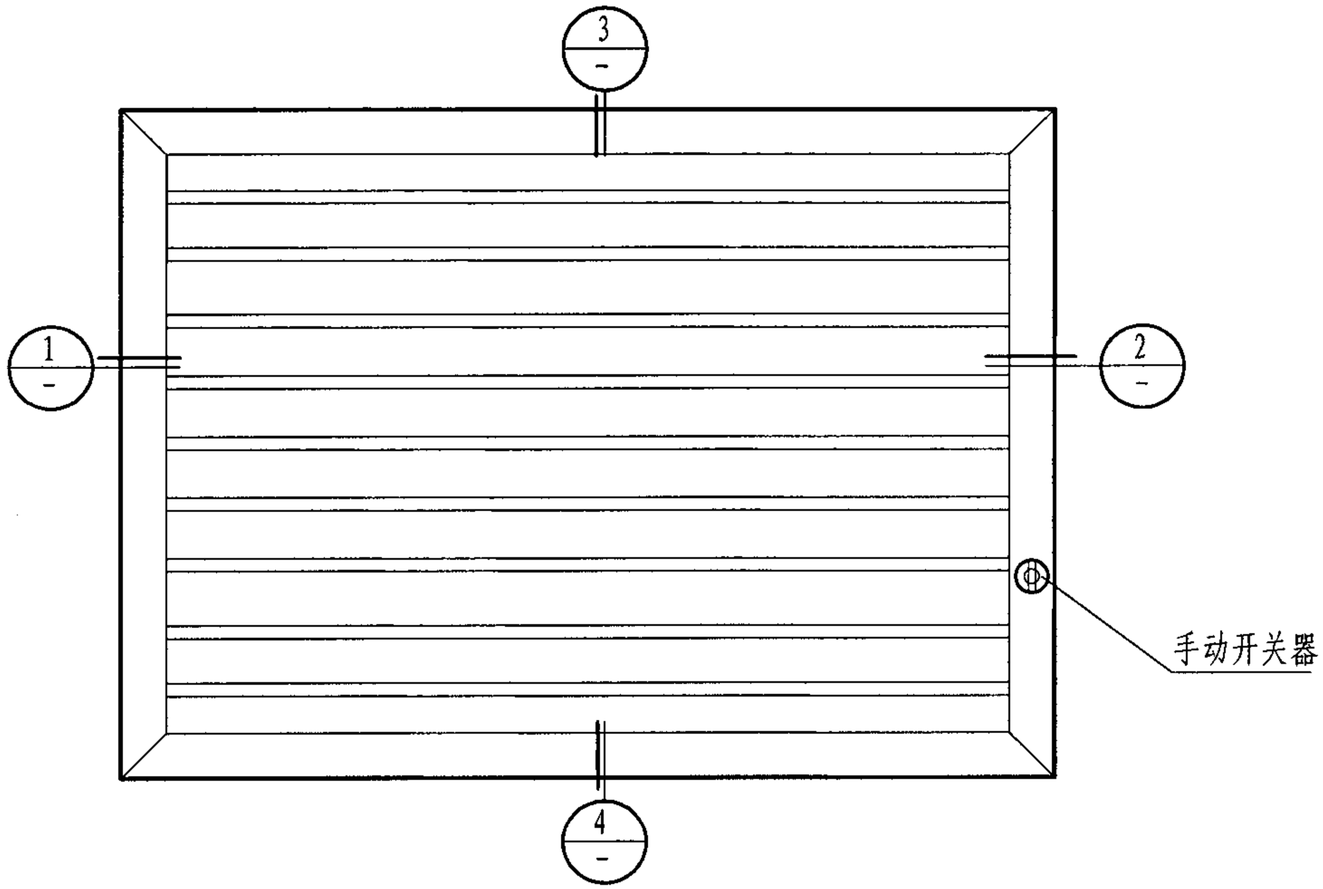

立面图（内视）

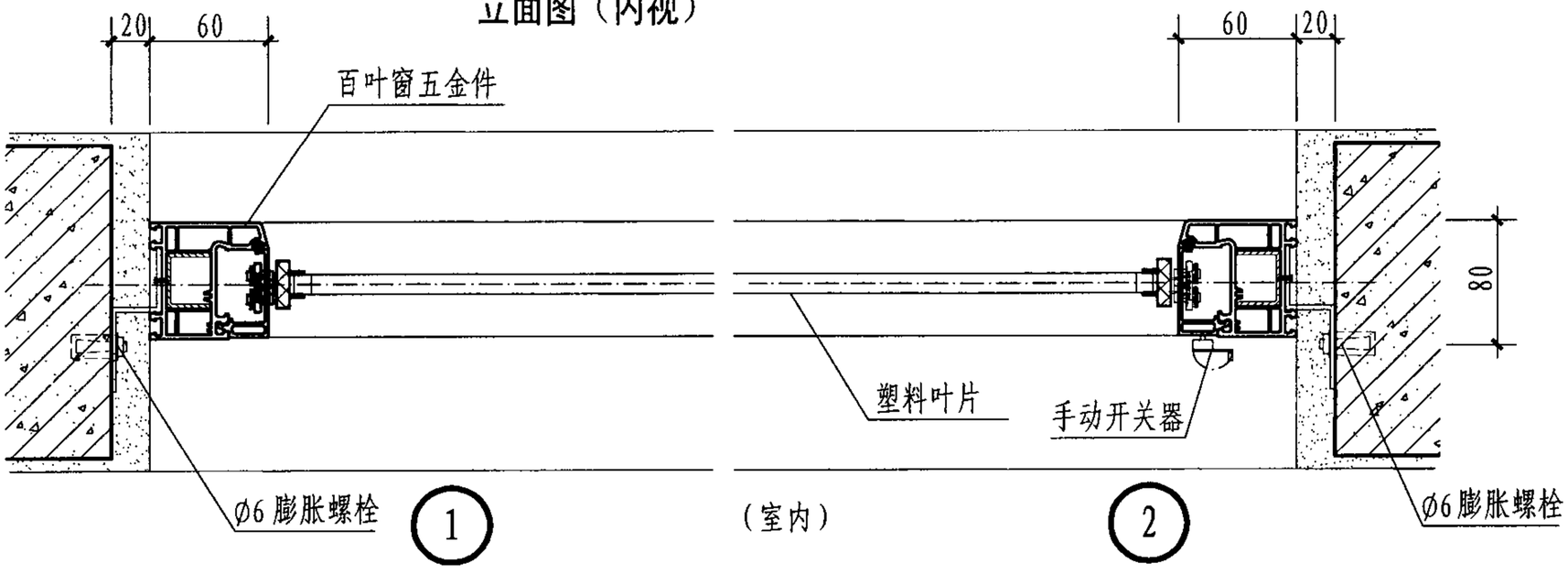

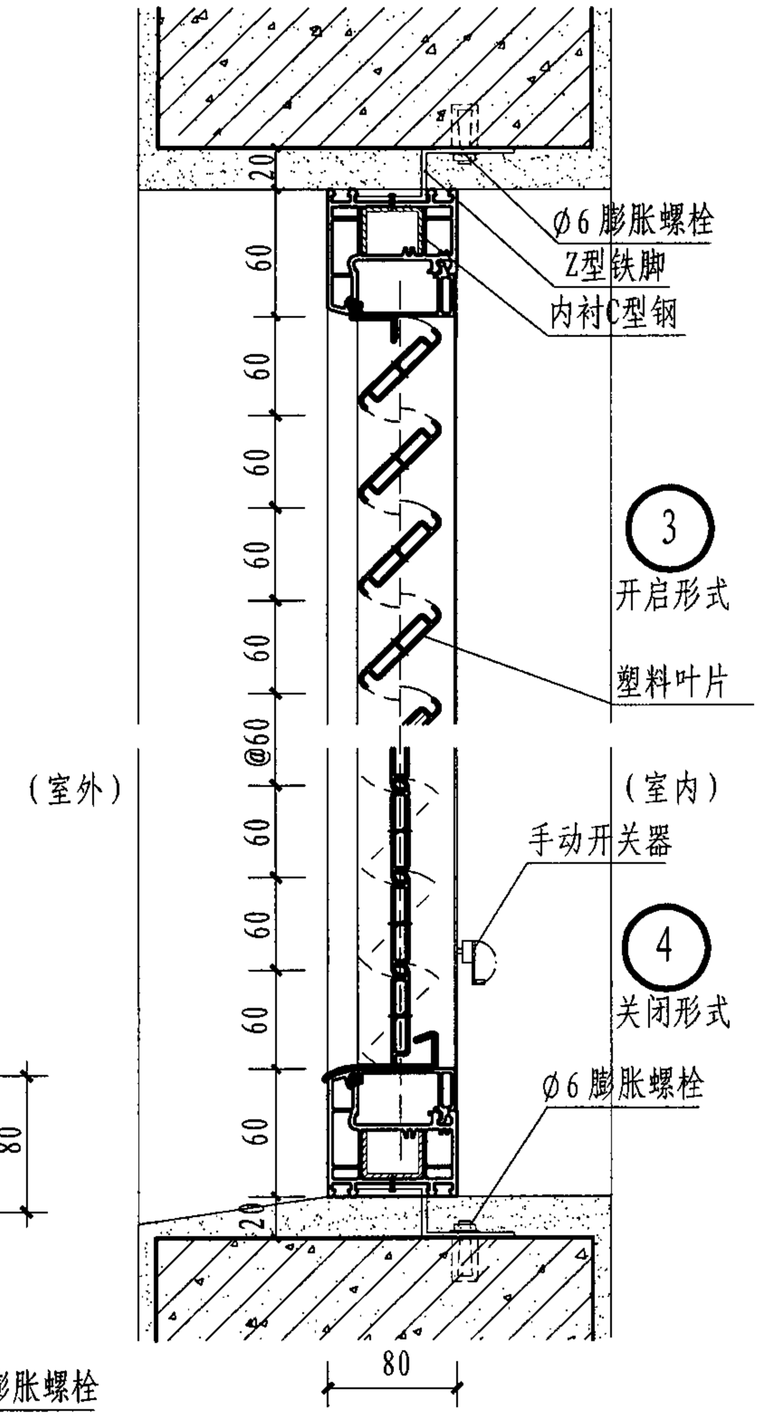

注：本页根据北京兴巨方圆自动门技术有限责任公司提供的技术资料编制。

活动塑料百叶窗（手动）								图集号	05J624-1
审核	王祖光	王祖光	校对	乐嘉龙	乐嘉龙	设计	王 升	王升	页	43

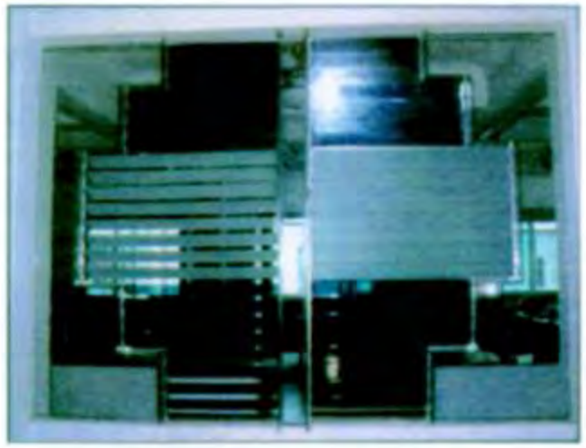

活动玻璃百叶窗(室内走廊)

活动玻璃百叶窗(室内)

活动玻璃百叶窗(室内)

活动玻璃百叶窗(室外)

活动玻璃百叶窗(室外)

活动玻璃百叶窗(室外)

活动玻璃百叶窗(室外)

本页根据昆明市万变窗墙有限责任公司提供的技术资料编制

活动玻璃百叶窗实例照片								图集号	05J624-1
审核 王祖光	王祖光	校对 乐嘉龙	乐嘉龙	设计 梁玮	梁玮			页	44

www.mcmqlt.com

活动玻璃百叶窗(室内)

活动玻璃百叶窗(异型窗)

活动玻璃百叶窗(室内)

活动玻璃百叶窗手动开关器

活动玻璃百叶窗(室外幕墙)

本页根据昆明市万变窗墙有限责任公司提供的技术资料编制

活动玻璃百叶窗实例照片								图集号	05J624-1
审核	王祖光	王祖光	校对	乐嘉龙	乐嘉龙	设计	梁玮	页	45

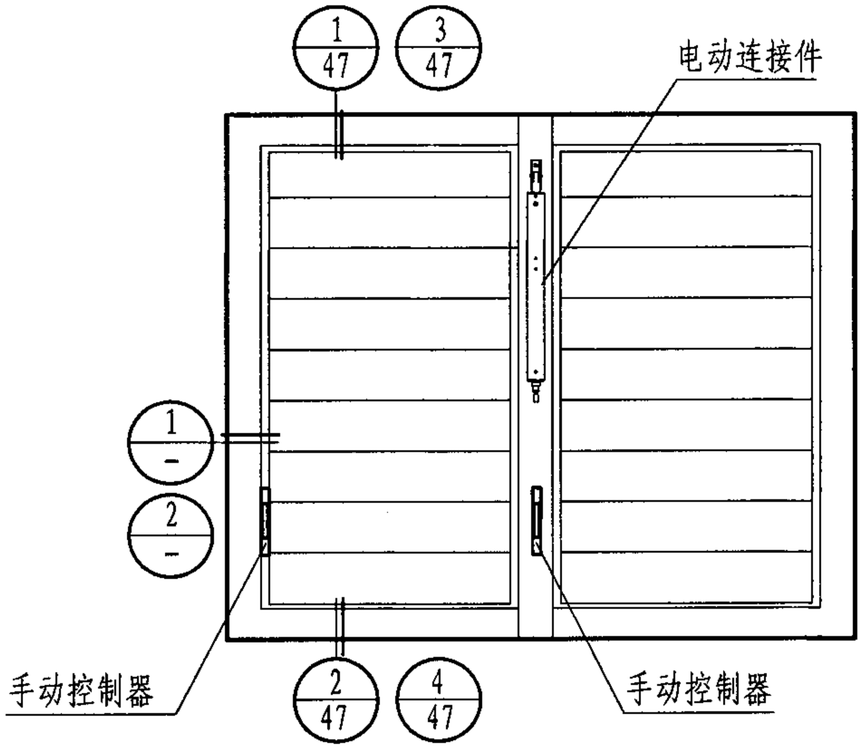

立面图（内视）

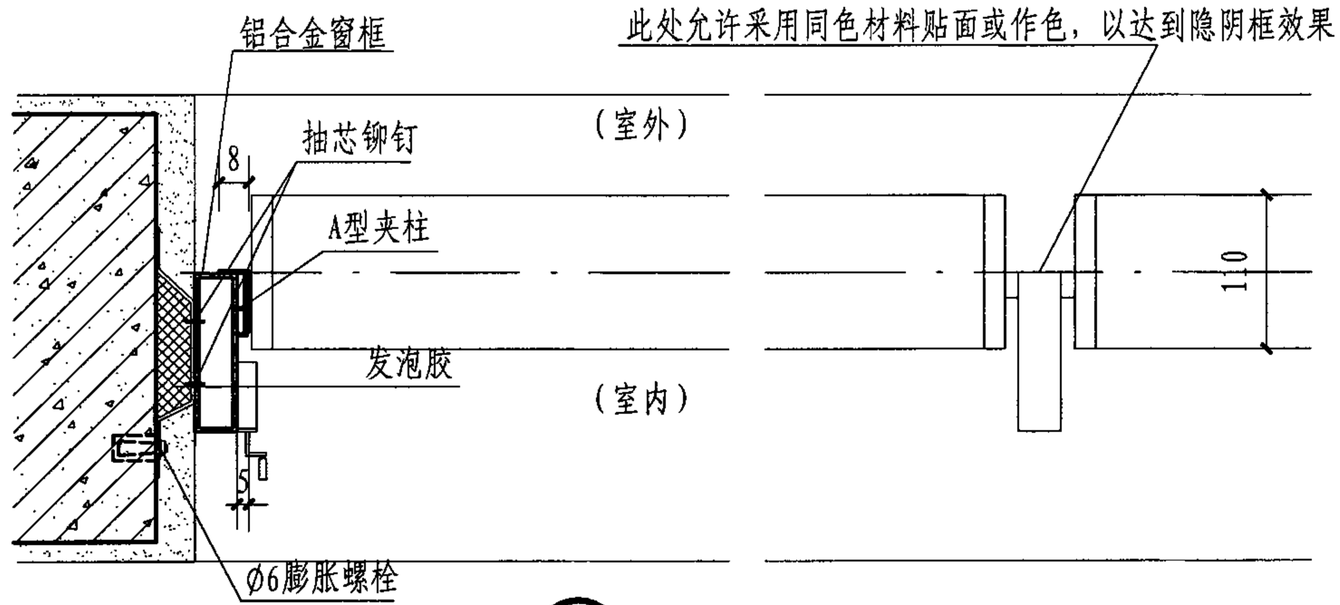

1 A型夹柱

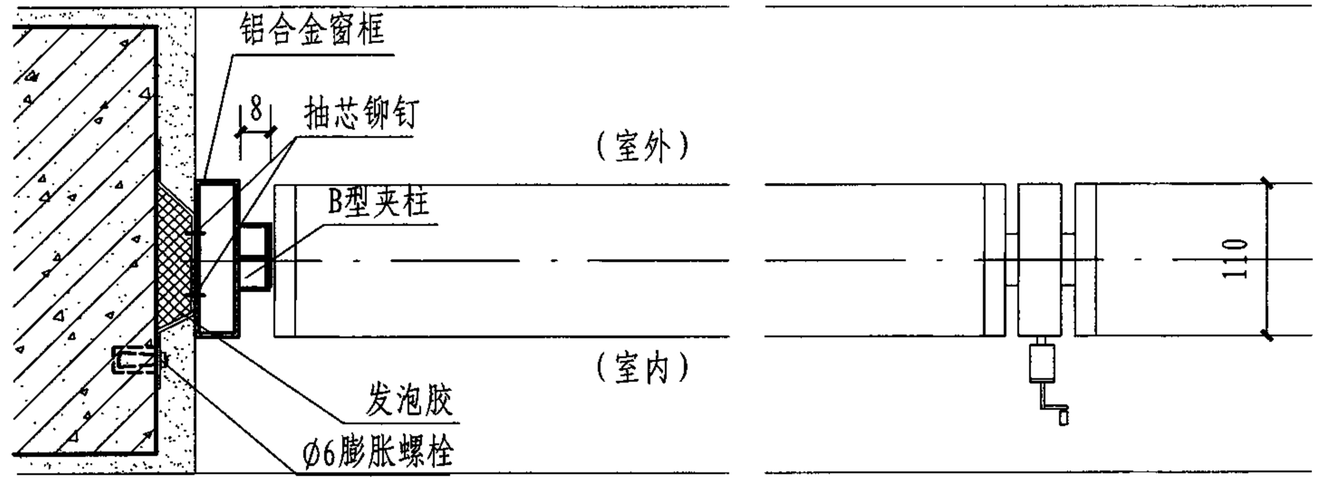

2 B型夹柱

注：本页根据昆明市万变窗墙有限责任公司提供的技术资料编制。

活动玻璃百叶窗（电动）								图集号	05J624-1
审核	王祖光	王祖光	校对	乐嘉龙	乐嘉龙	设计	刘 佳	刘佳	页	46

www.mcmqrt.com

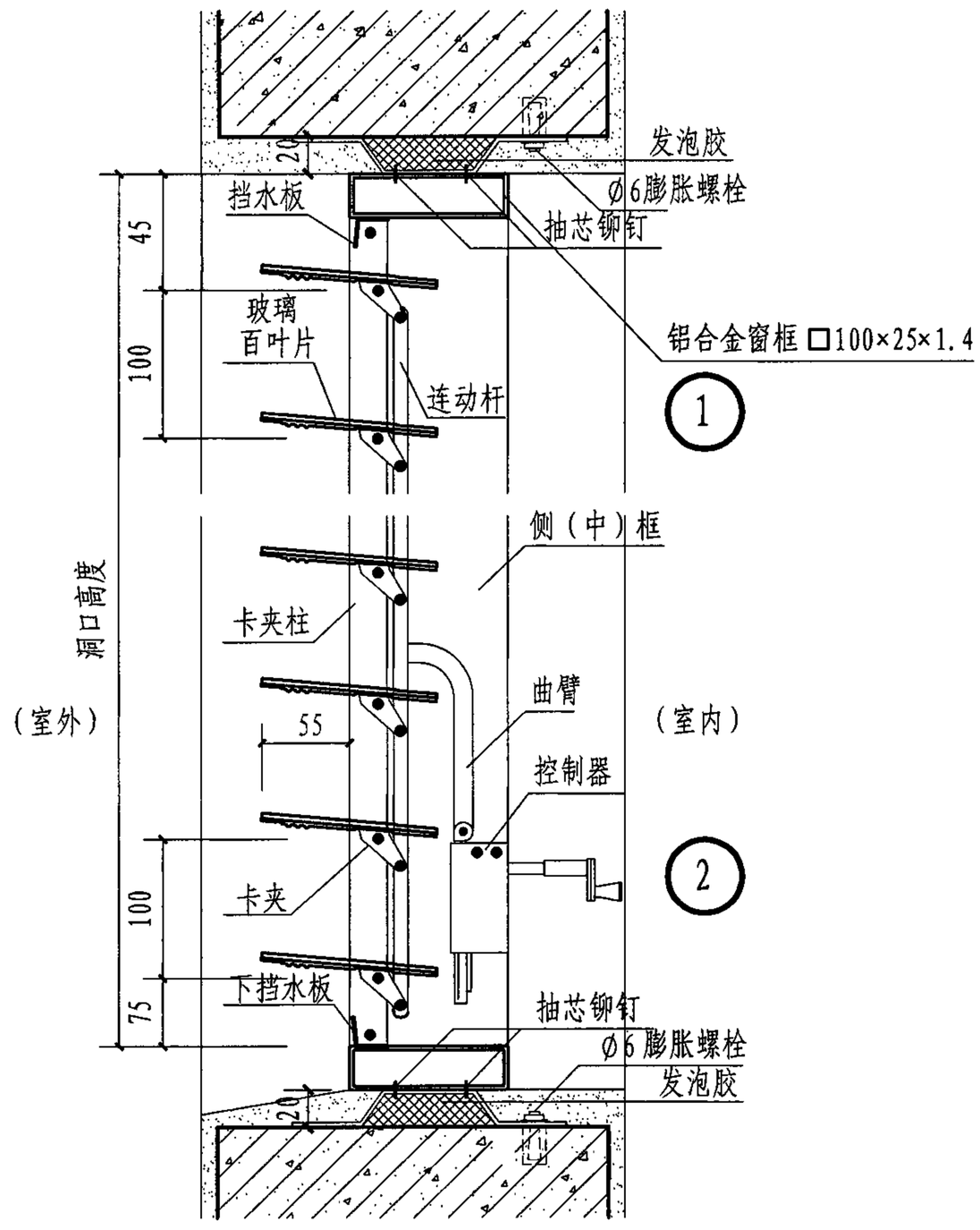

剖面图

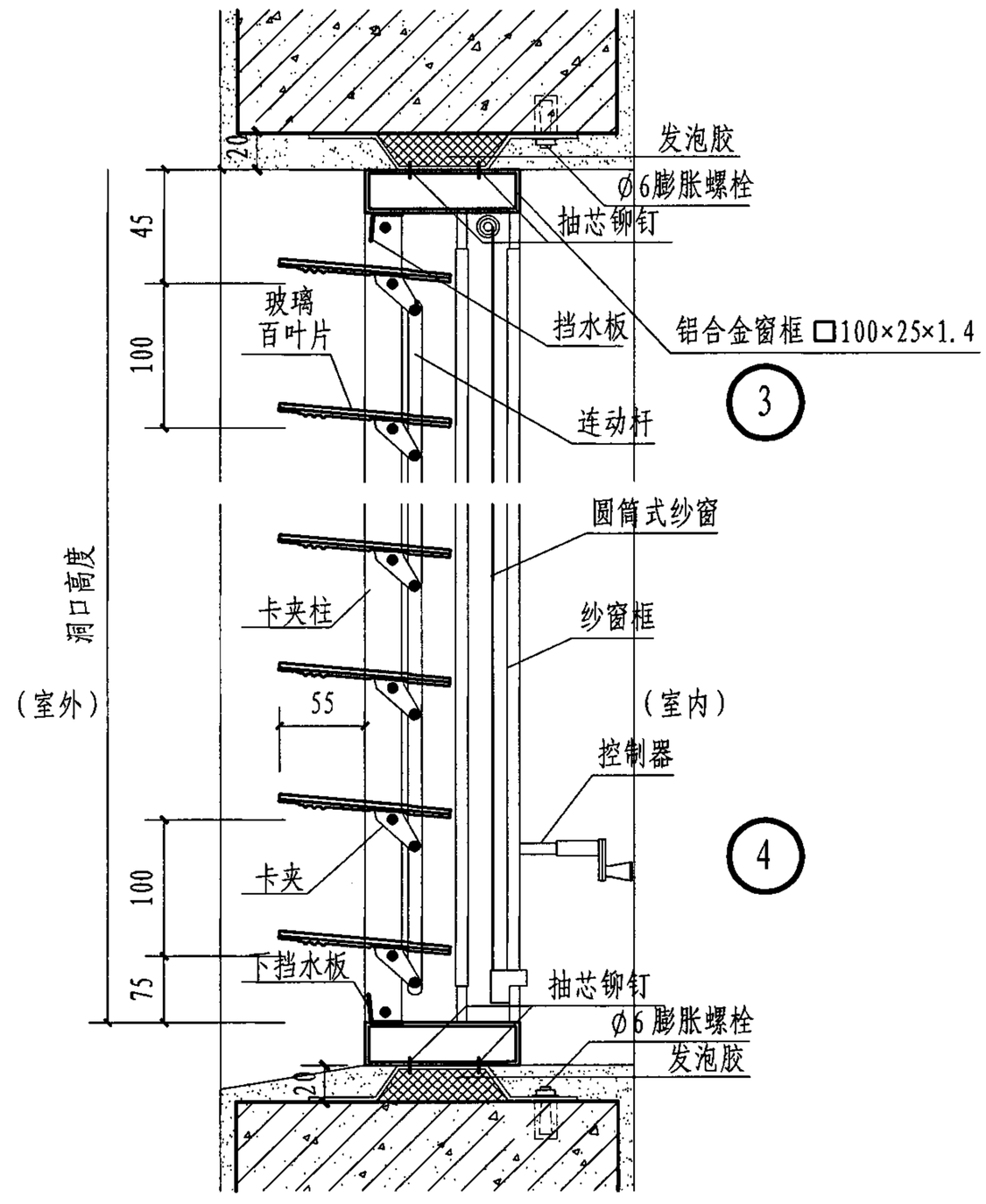

剖面图（内置纱窗）

注：本页根据昆明市万变窗墙有限责任公司提供的技术资料编制。

活动玻璃百叶窗（手动）								图集号	05J624-1
审核	王祖光	王祖光	校对	乐嘉龙	乐嘉龙	设计	刘佳	刘佳	页	47

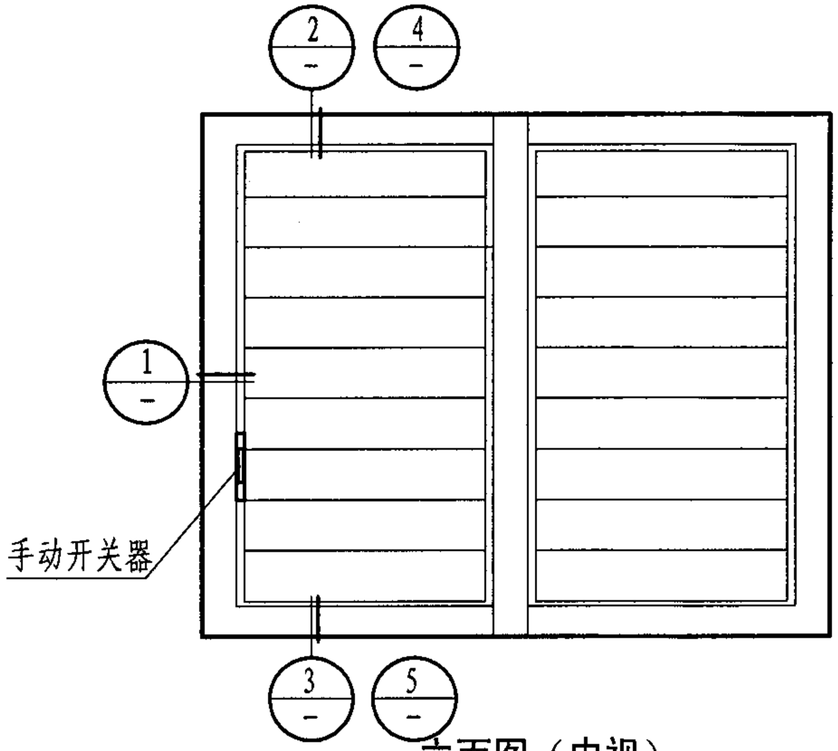

立面图（内视）

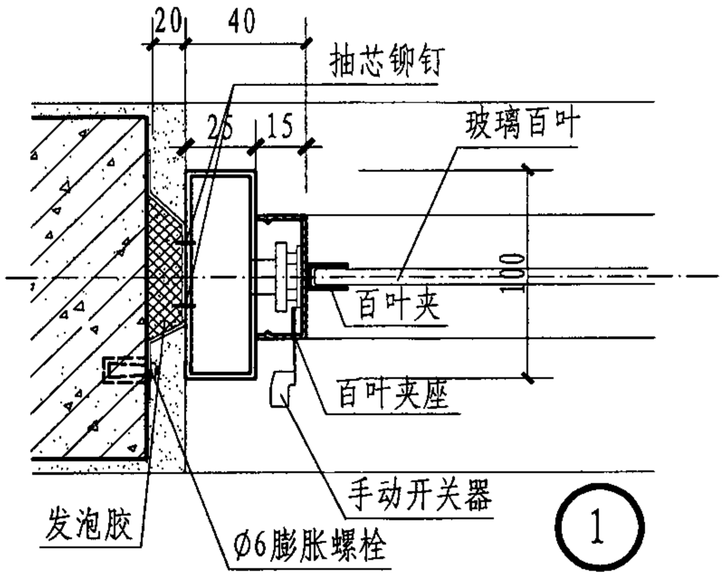

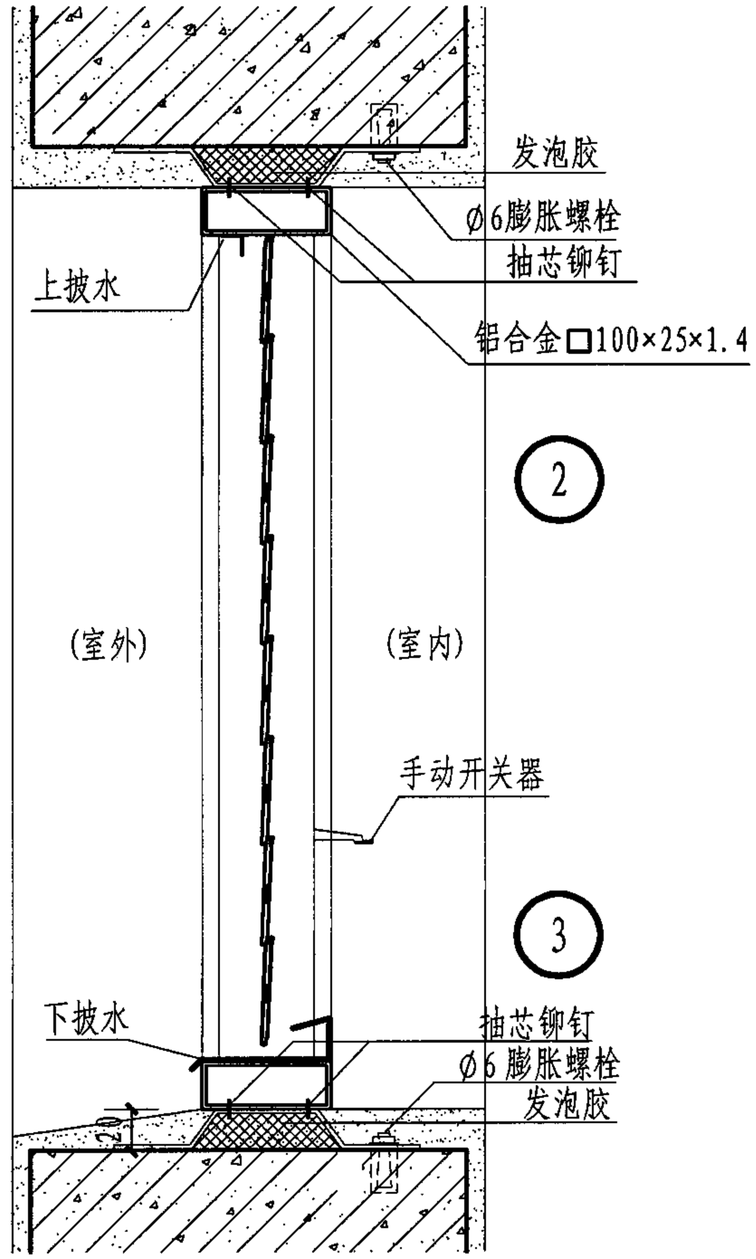

关闭形式

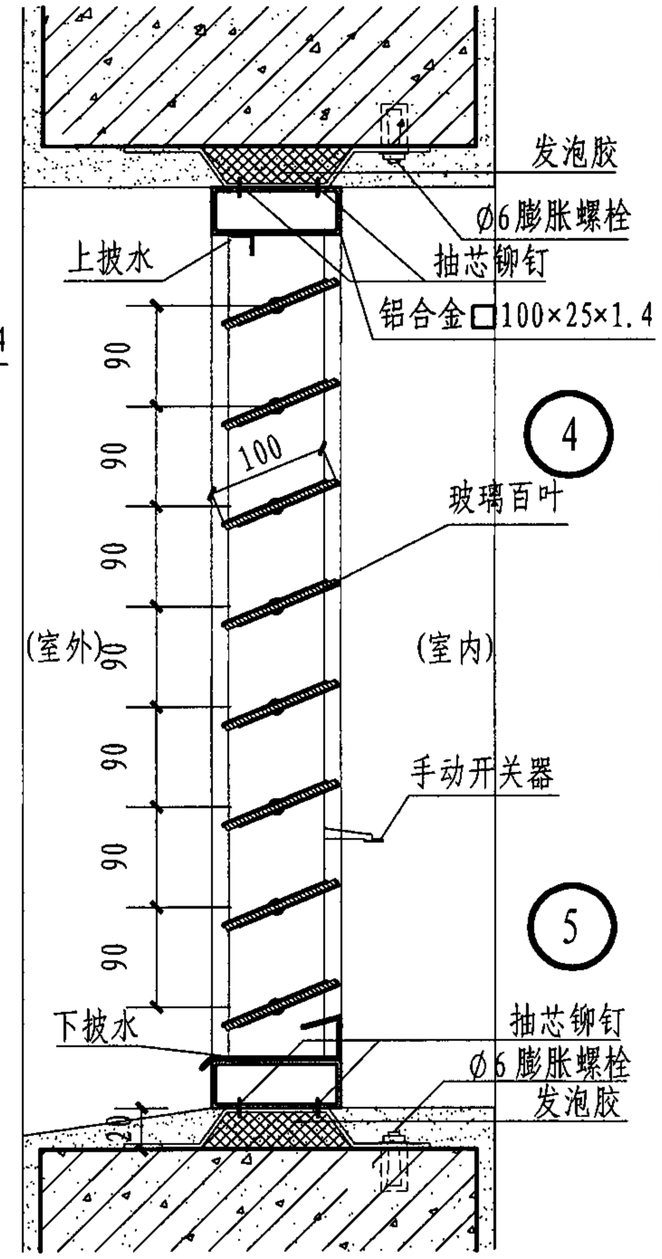

开启形式

注：玻璃叶片可采用6mm钢化玻璃或3+0.38+3夹胶玻璃。

活动玻璃百叶窗（手动）								图集号	05J624-1
审核	王祖光	王祖光	校对	乐嘉龙	乐嘉龙	设计	刘佳	刘佳	页	48

www.mcmqlt.com

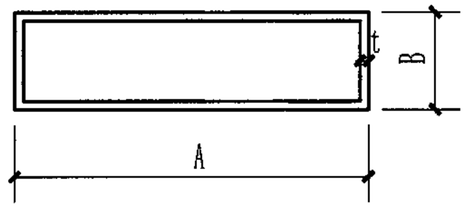

铝合金窗框

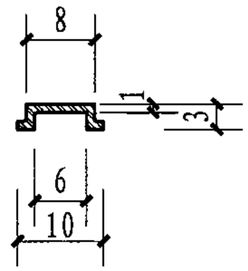

连动杆

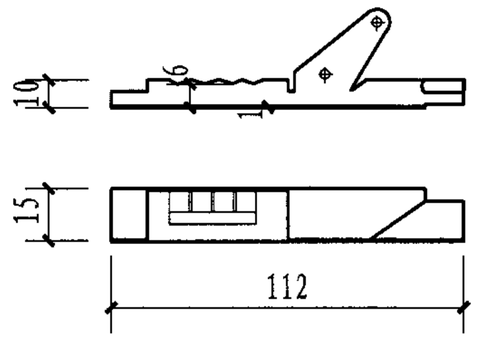

不锈钢卡夹

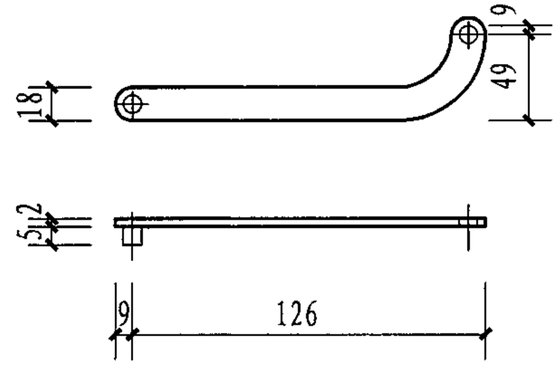

不锈钢曲臂

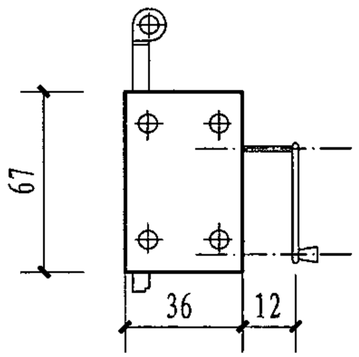

不锈钢控制器

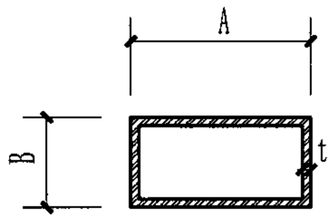

卡夹柱A

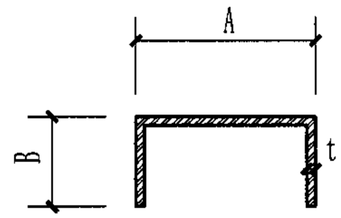

卡夹柱B

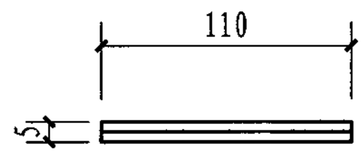

玻璃叶片

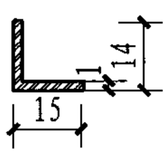

下挡水板

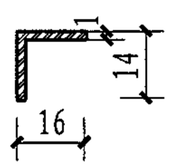

上挡水板

注：1. 铝合金窗框宽A，高B，厚t按工程设计。
2. 本页根据昆明市万变窗墙有限责任公司提供的技术资料编制。

活动玻璃百叶窗窗框、连接件详图								图集号	05J624-1
审核	王祖光	王祖光	校对	乐嘉龙	乐嘉龙	设计	梁 玮	梁玮	页	49

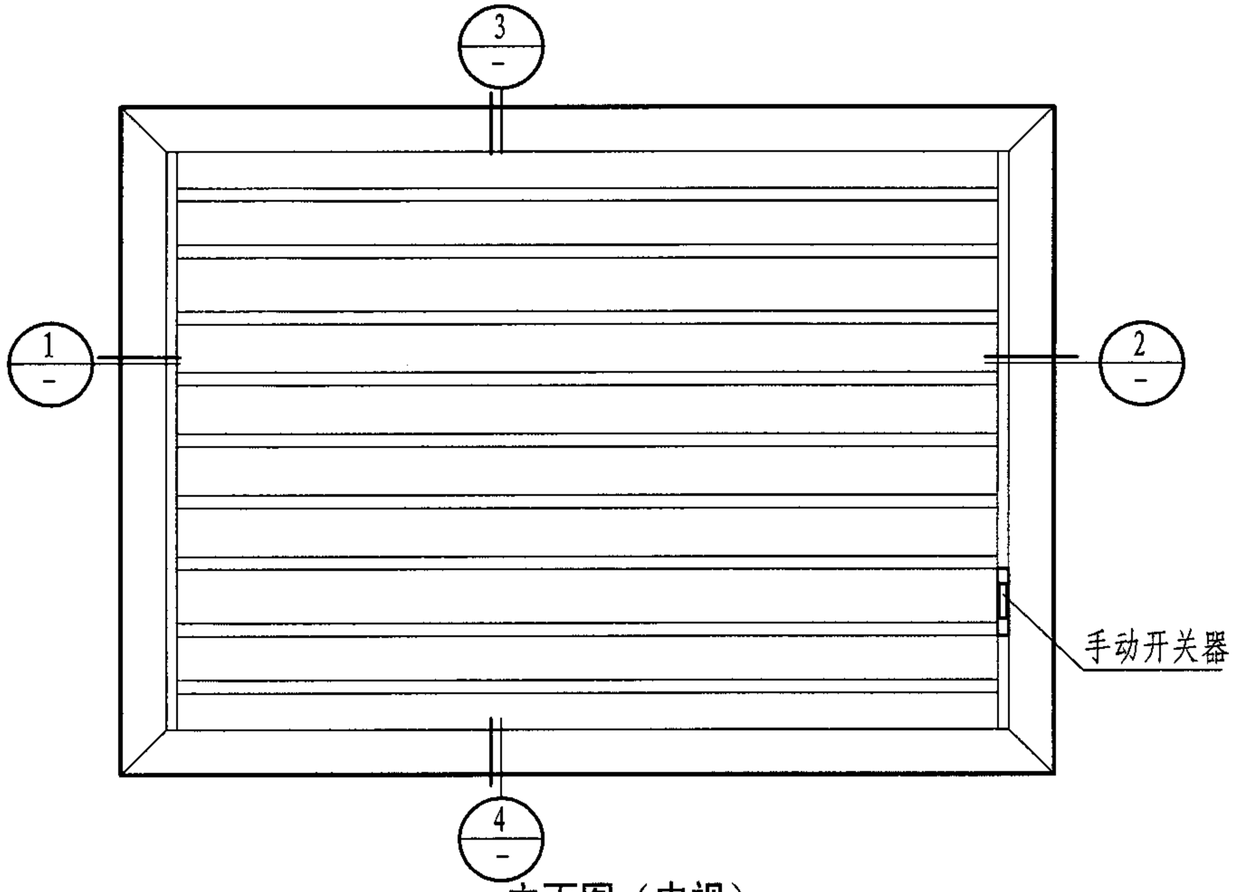

立面图（内视）

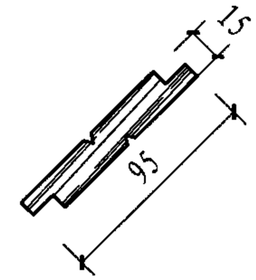

木百叶片（室外）

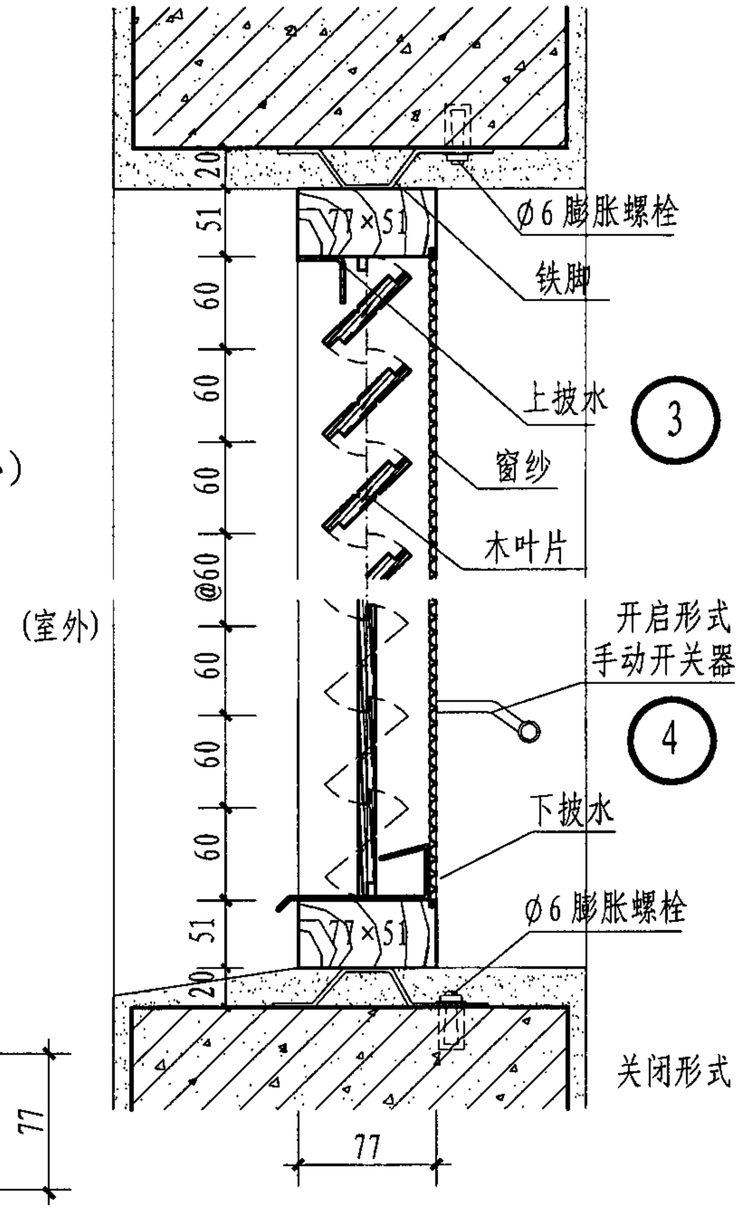

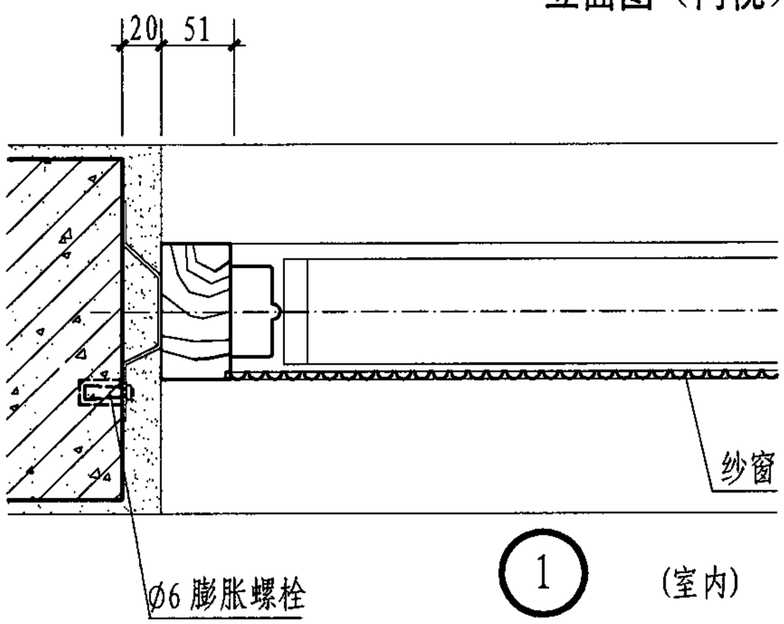

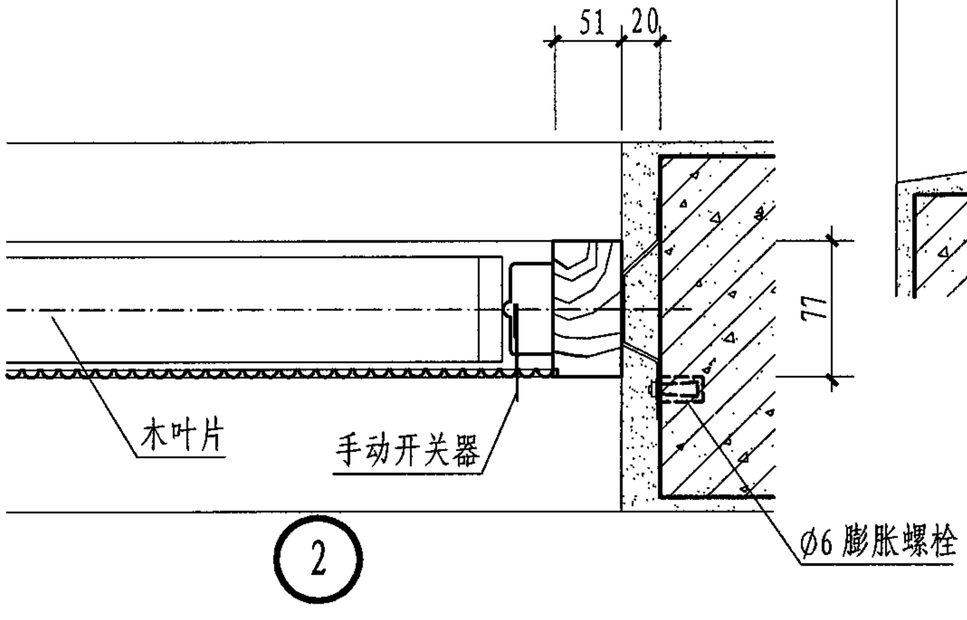

注：本页根据北京兴巨方圆自动门技术有限责任公司提供的技术资料编制。

活动木百叶窗								图集号	05J624-1
审核	王祖光	王祖光	校对	乐嘉龙	乐嘉龙	设计	刘 佳	刘佳	页	50

www.mcmqlt.com

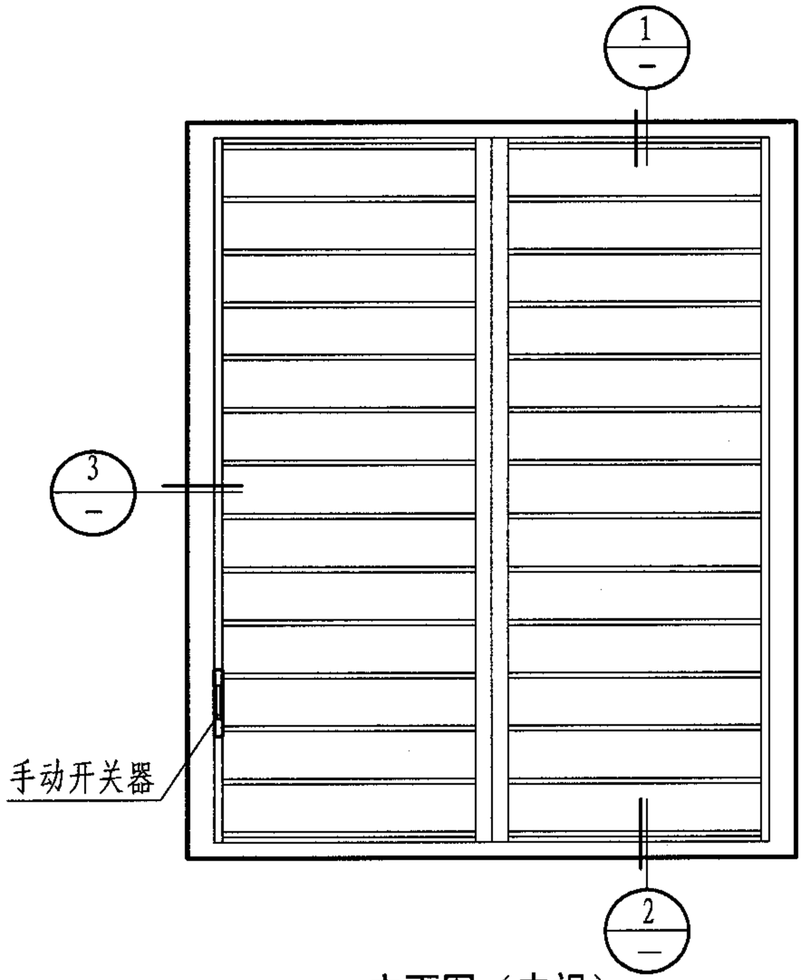

立面图（内视）

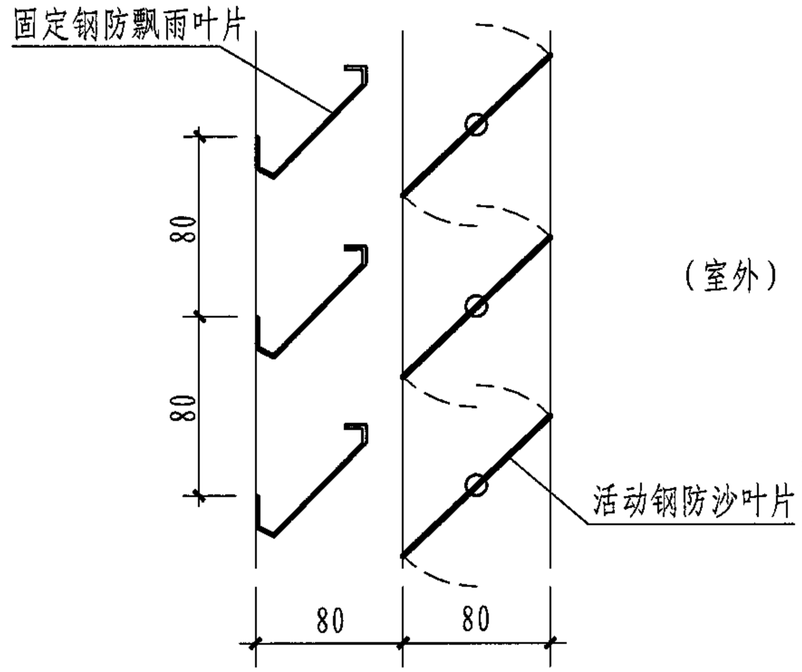

叶片形式

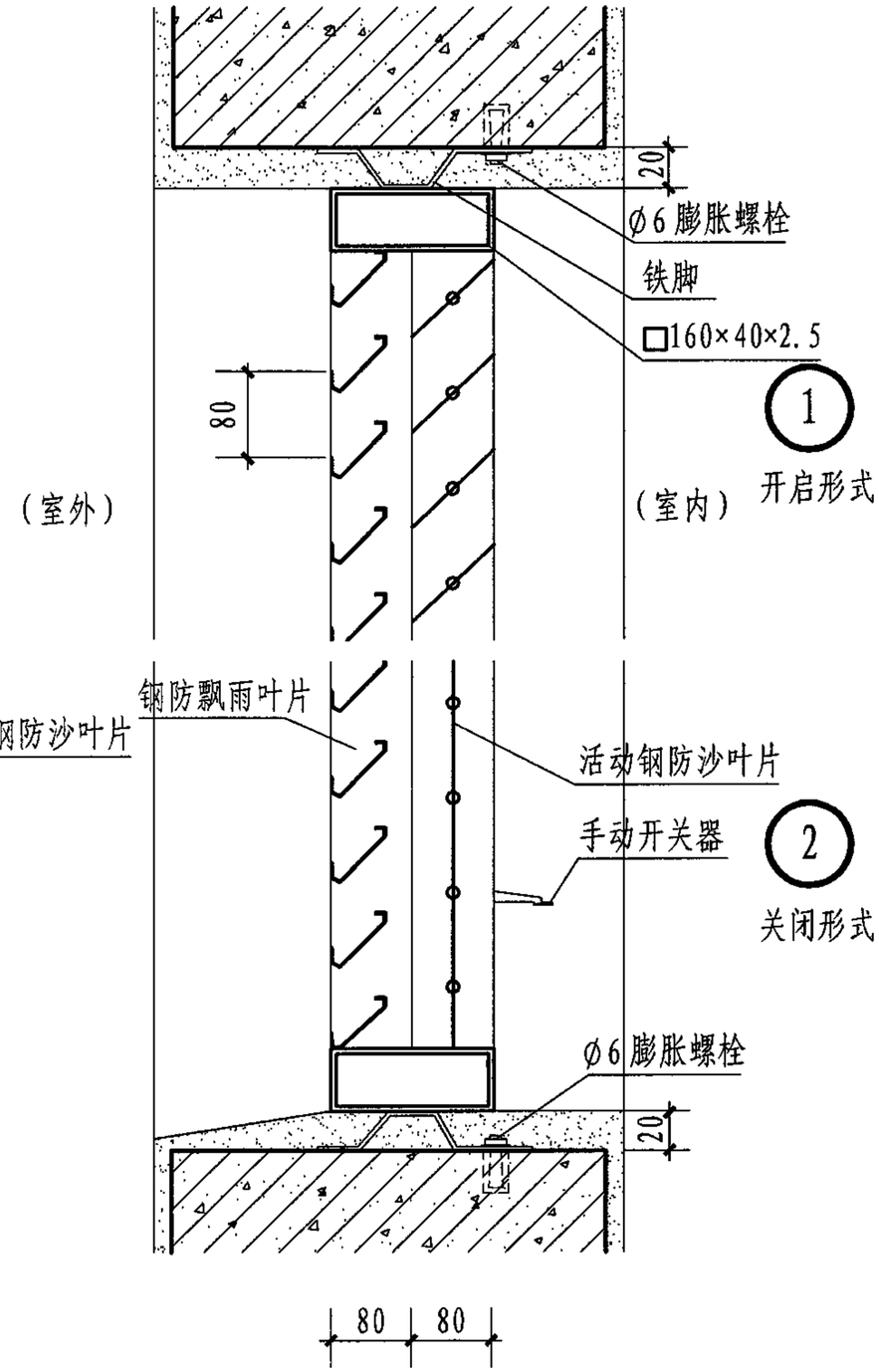

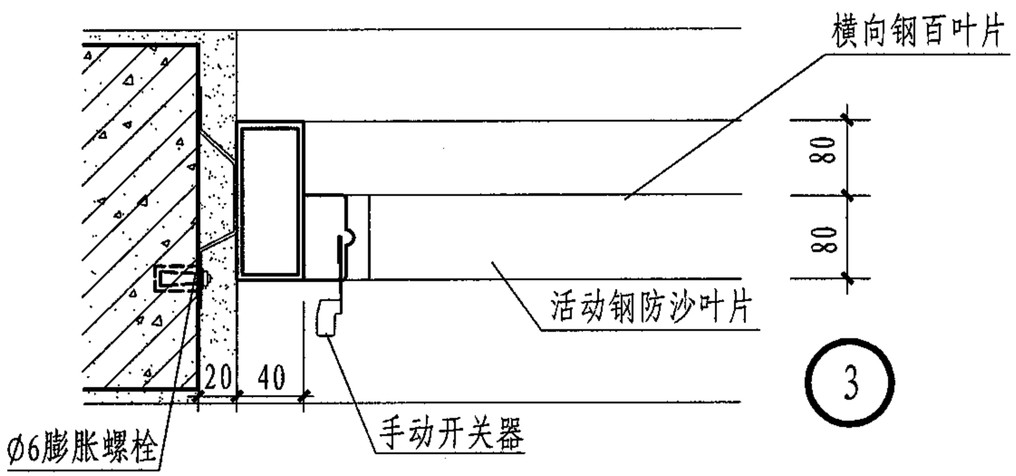

注：本页根据南通市净海暖通设备厂提供的技术资料编制。

活动防沙钢百叶窗(横向)								图集号	05J624-1
审核	王祖光	王祖光	校对	乐嘉龙	乐嘉龙	设计	刘 佳	刘佳	页	51

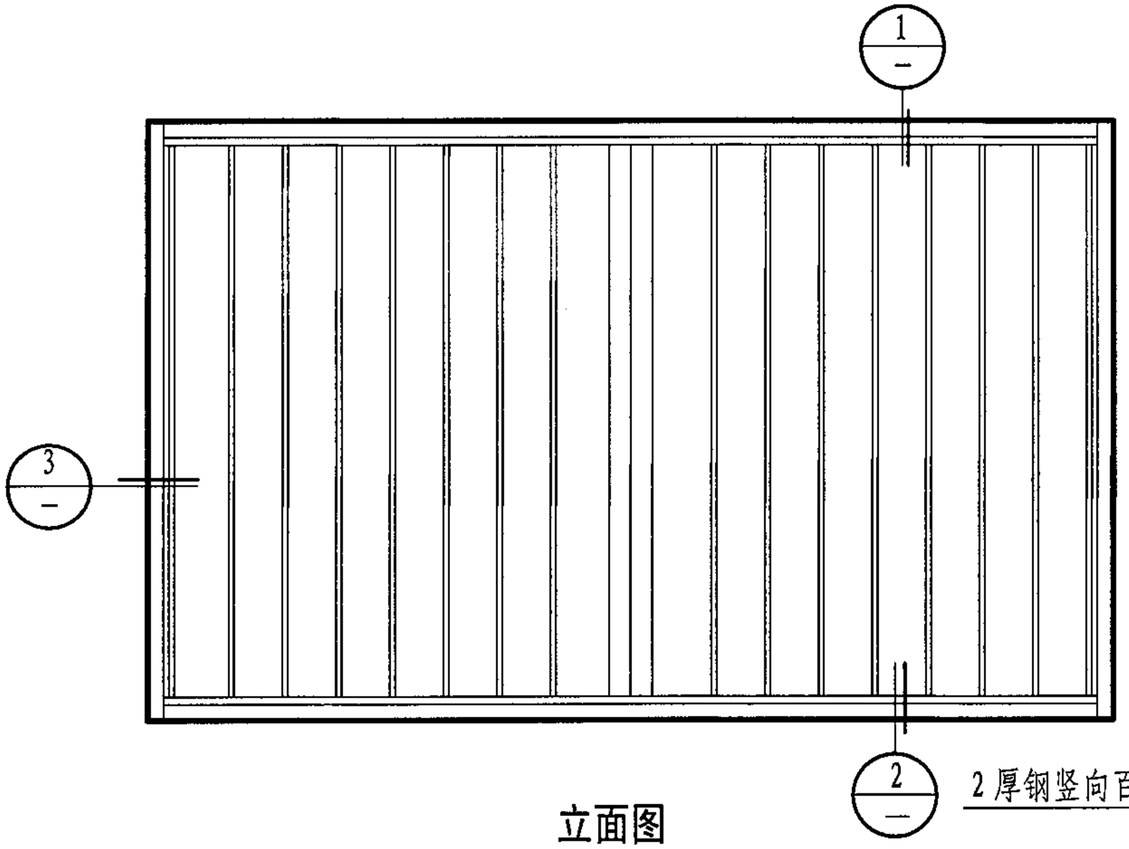

立面图

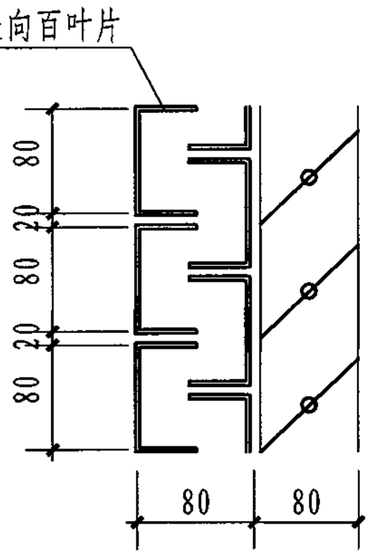

叶片形式

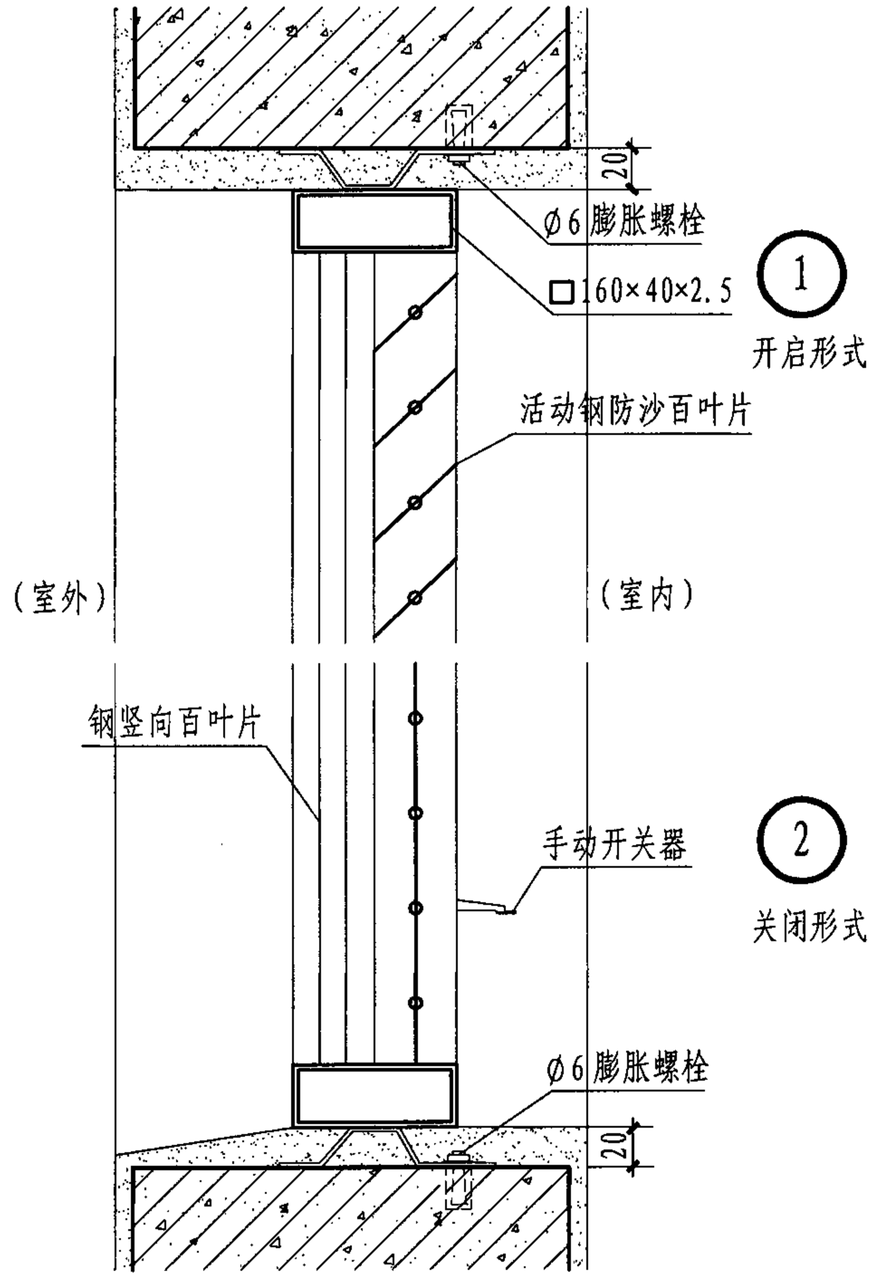

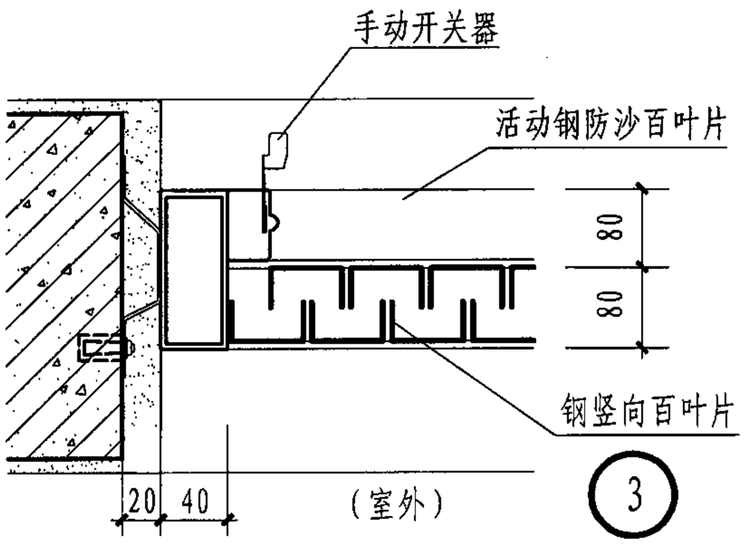

注：本页根据南通市净海暖通设备厂提供的技术资料编制。

活动防沙钢百叶窗(竖向)								图集号	05J624-1
审核	王祖光	王祖光	校对	乐嘉龙	乐嘉龙	设计	刘佳	刘佳	页	52

www.mcmqt.com

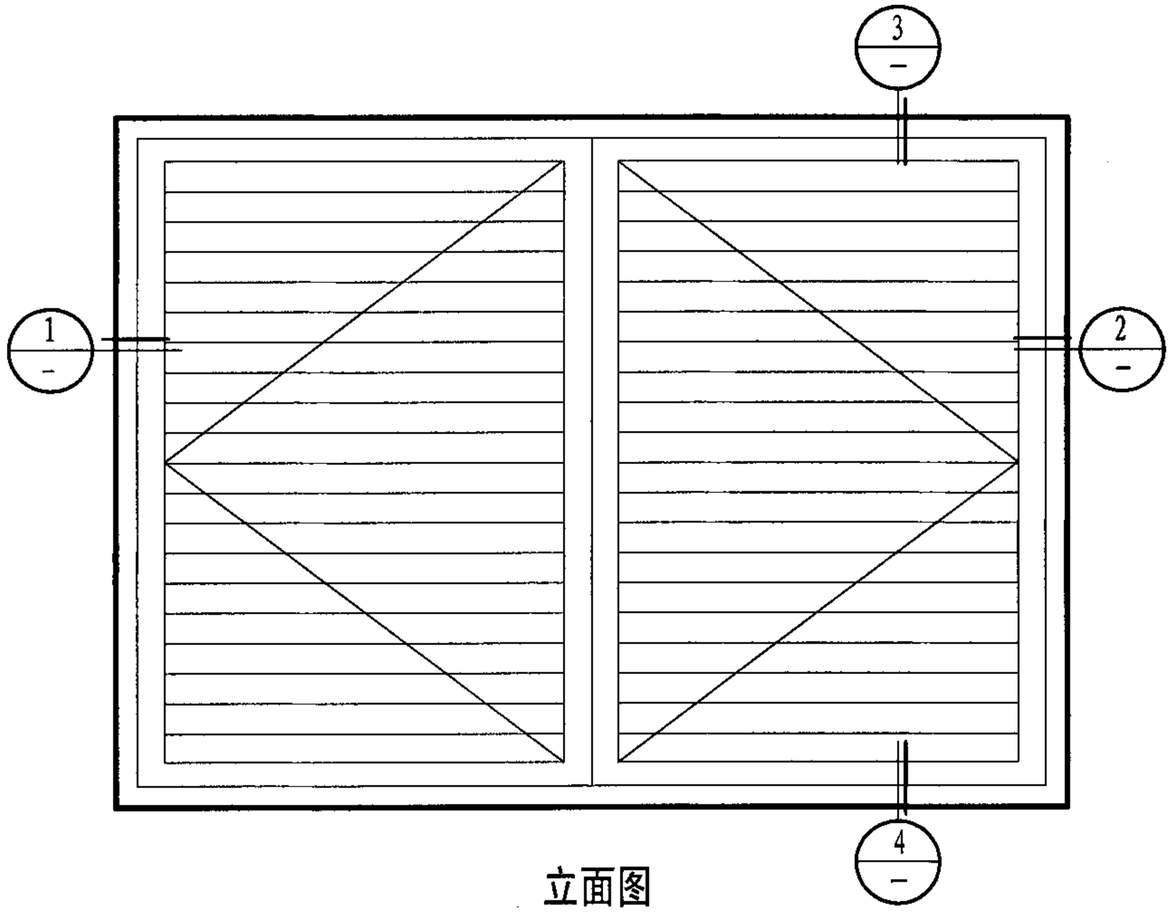

立面图

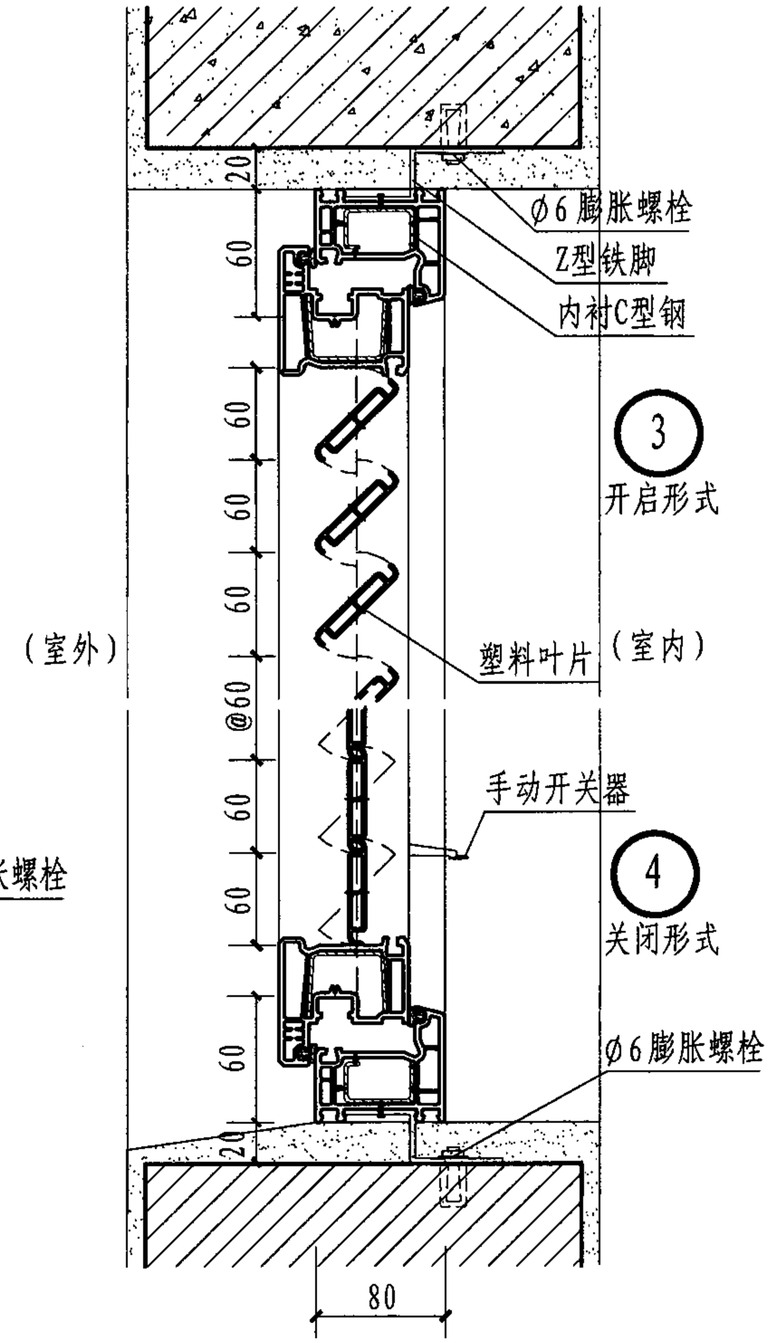

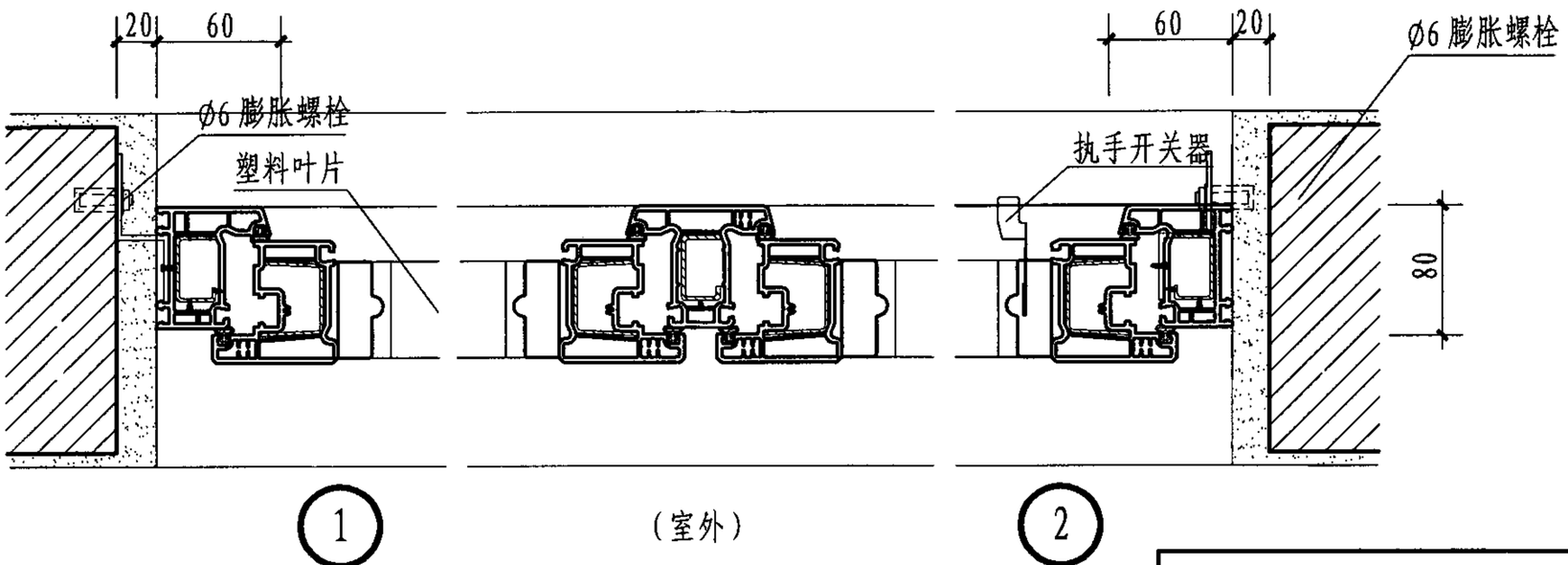

平开活动塑料百叶窗								图集号	05J624-1
审核	王祖光	王祖光	校对	乐嘉龙	乐嘉龙	设计	王 升	王升	页	53

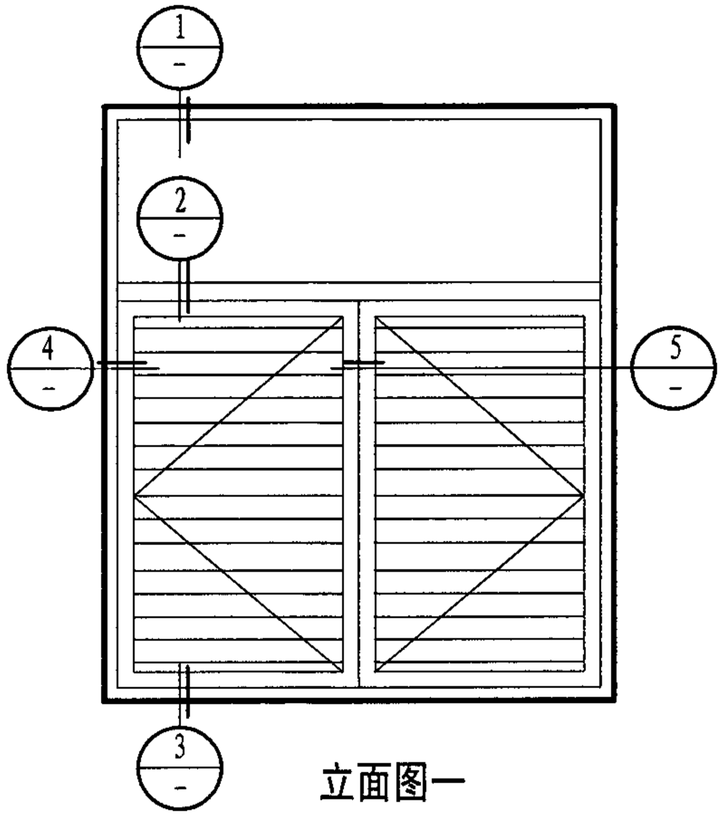

立面图一

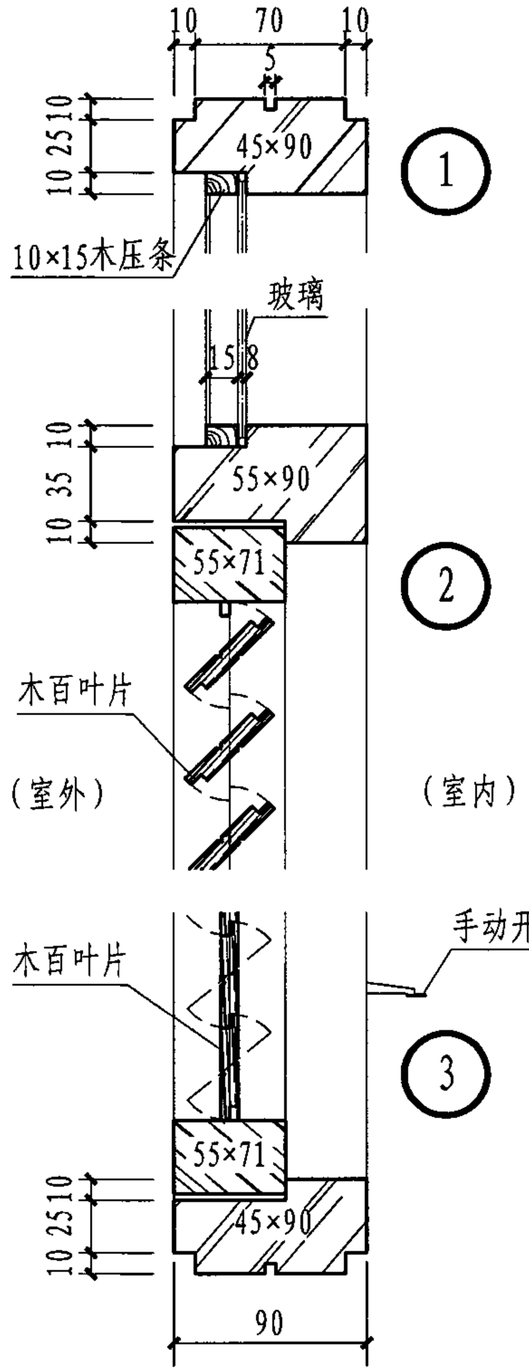

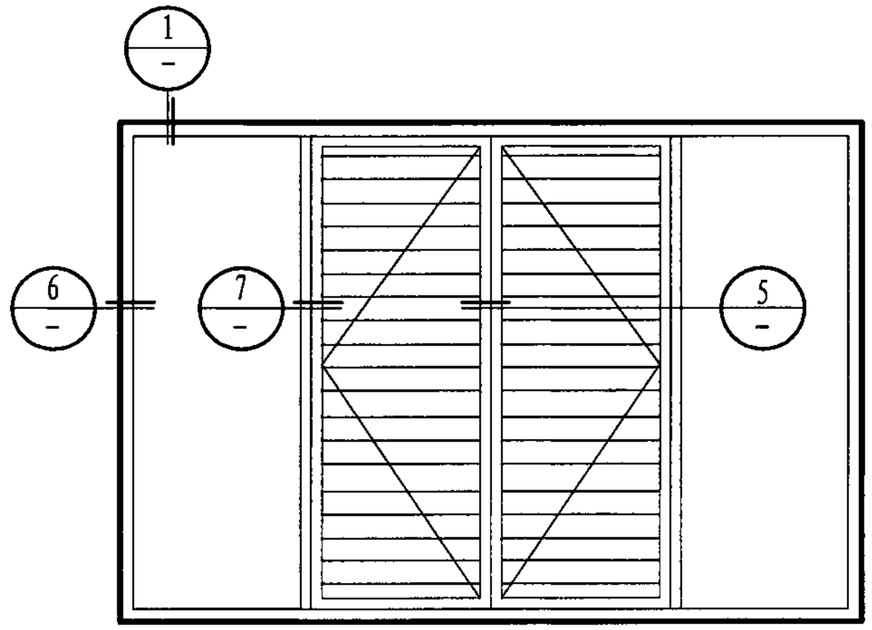

立面图二

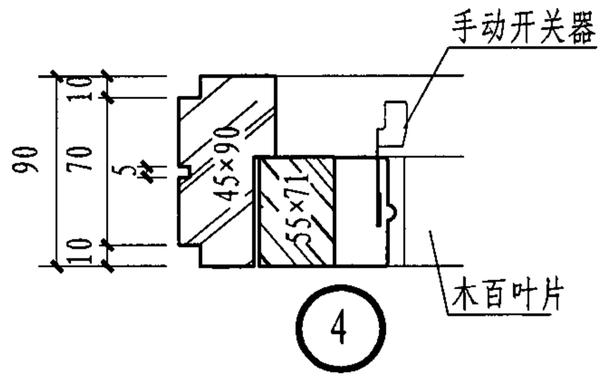

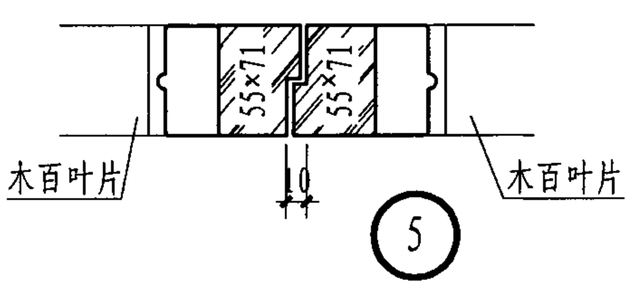

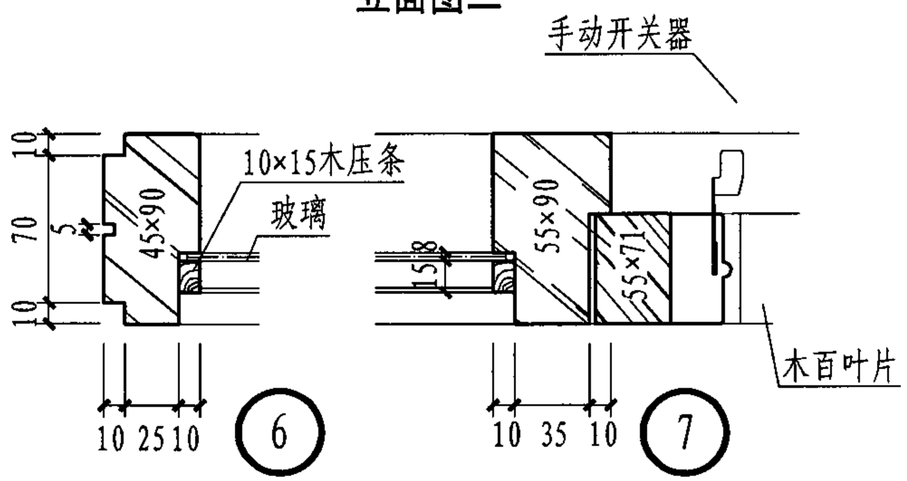

平开活动木百叶窗								图集号	05J624-1
审核	王祖光	王祖光	校对	乐嘉龙	乐嘉龙	设计	刘 佳	刘佳	页	54

www.mcmqrt.com

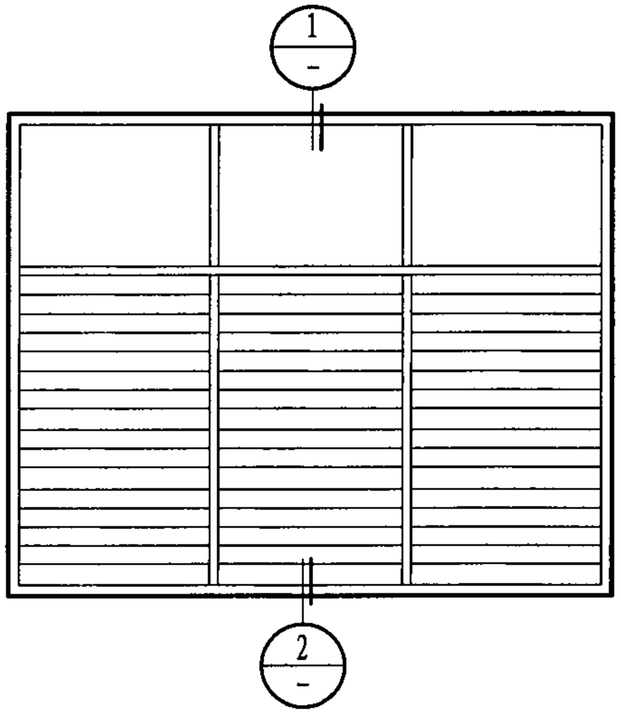

立面图一

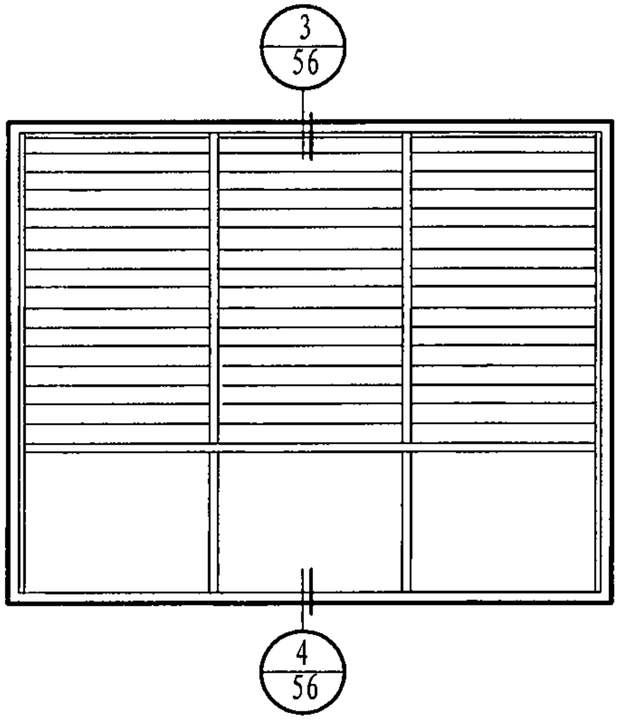

立面图二

注：本图以固定钢百叶窗为图例表示，同样适用于其他类型百叶窗。

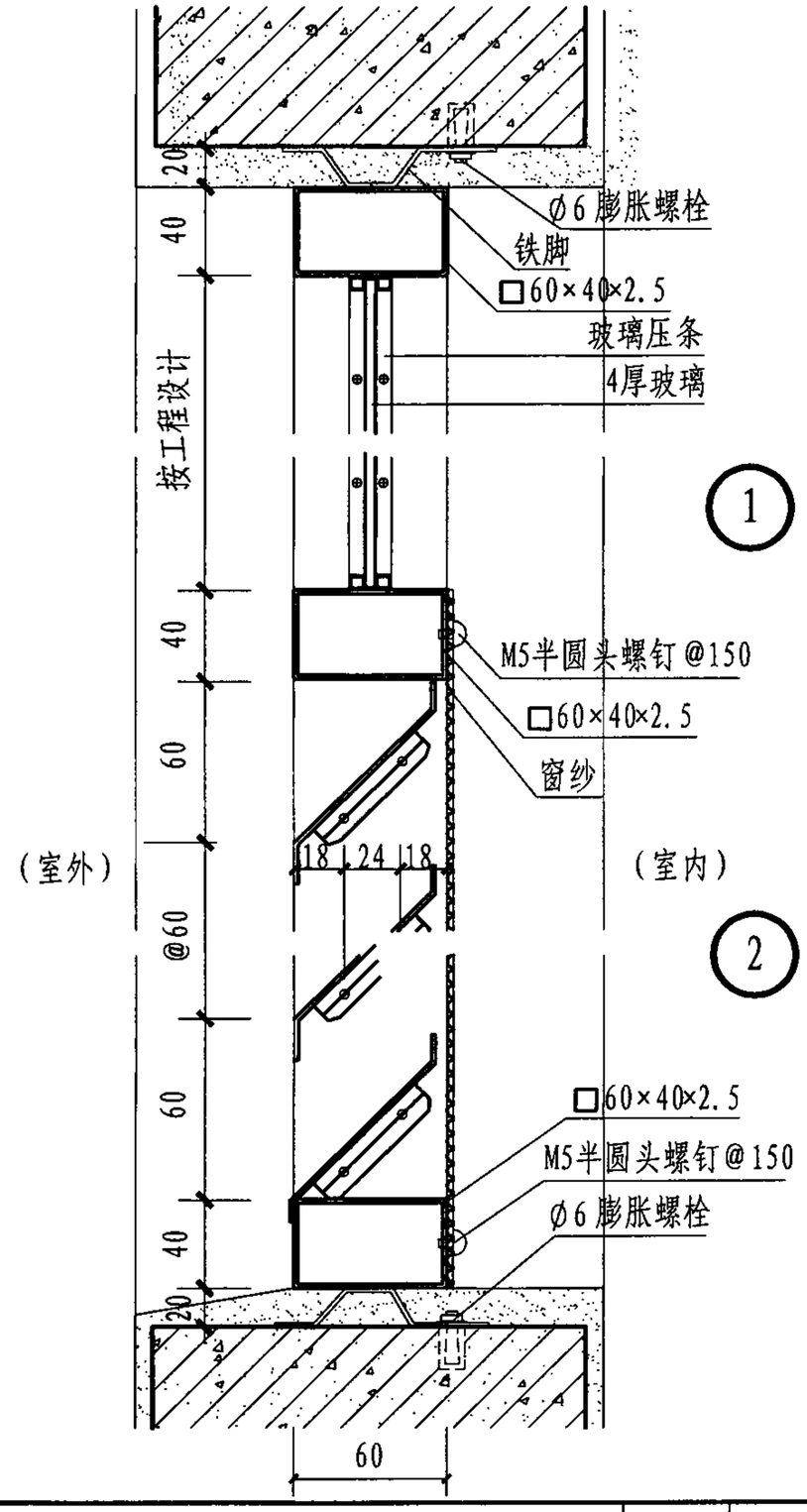

百叶窗与亮子连接详图							图集号	05J624-1
审核	王祖光	王祖光	校对	乐嘉龙	乐嘉龙	设计 刘佳 刘佳	页	55

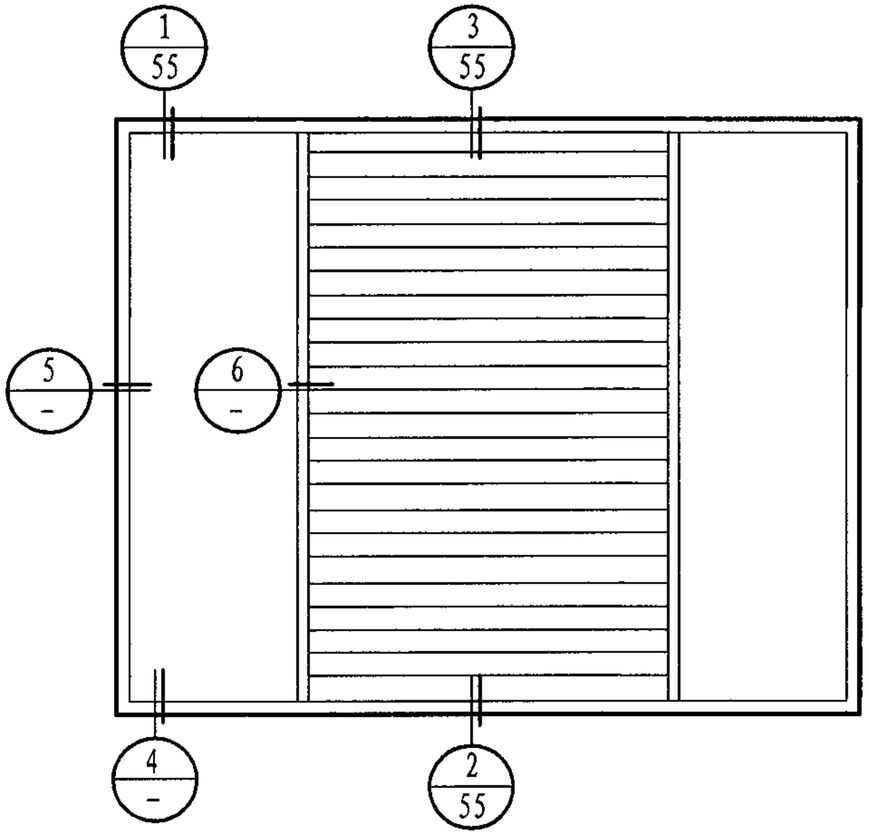

立面图三

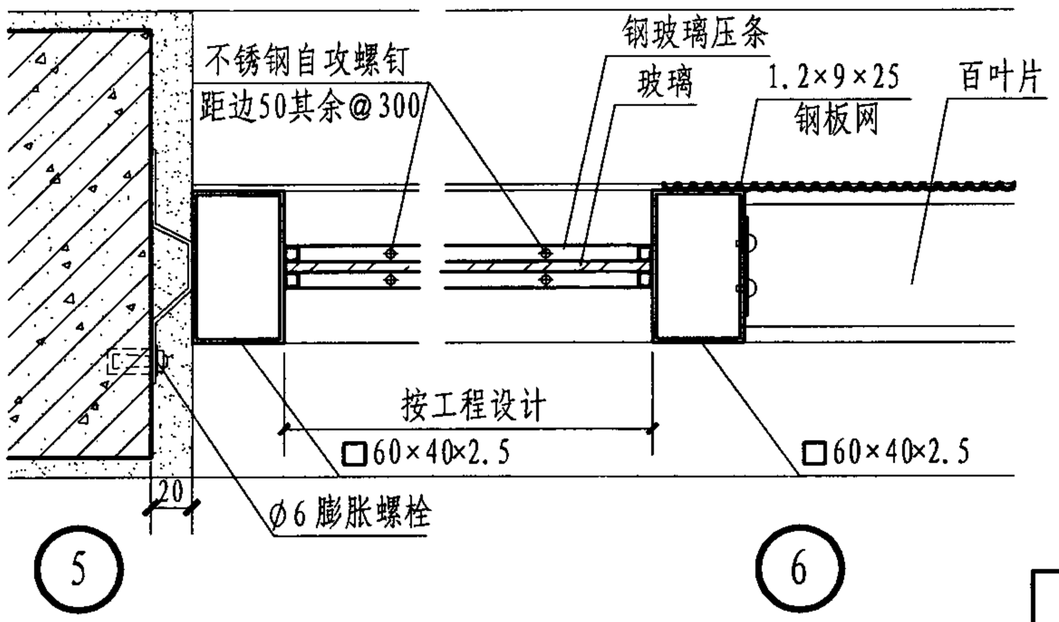

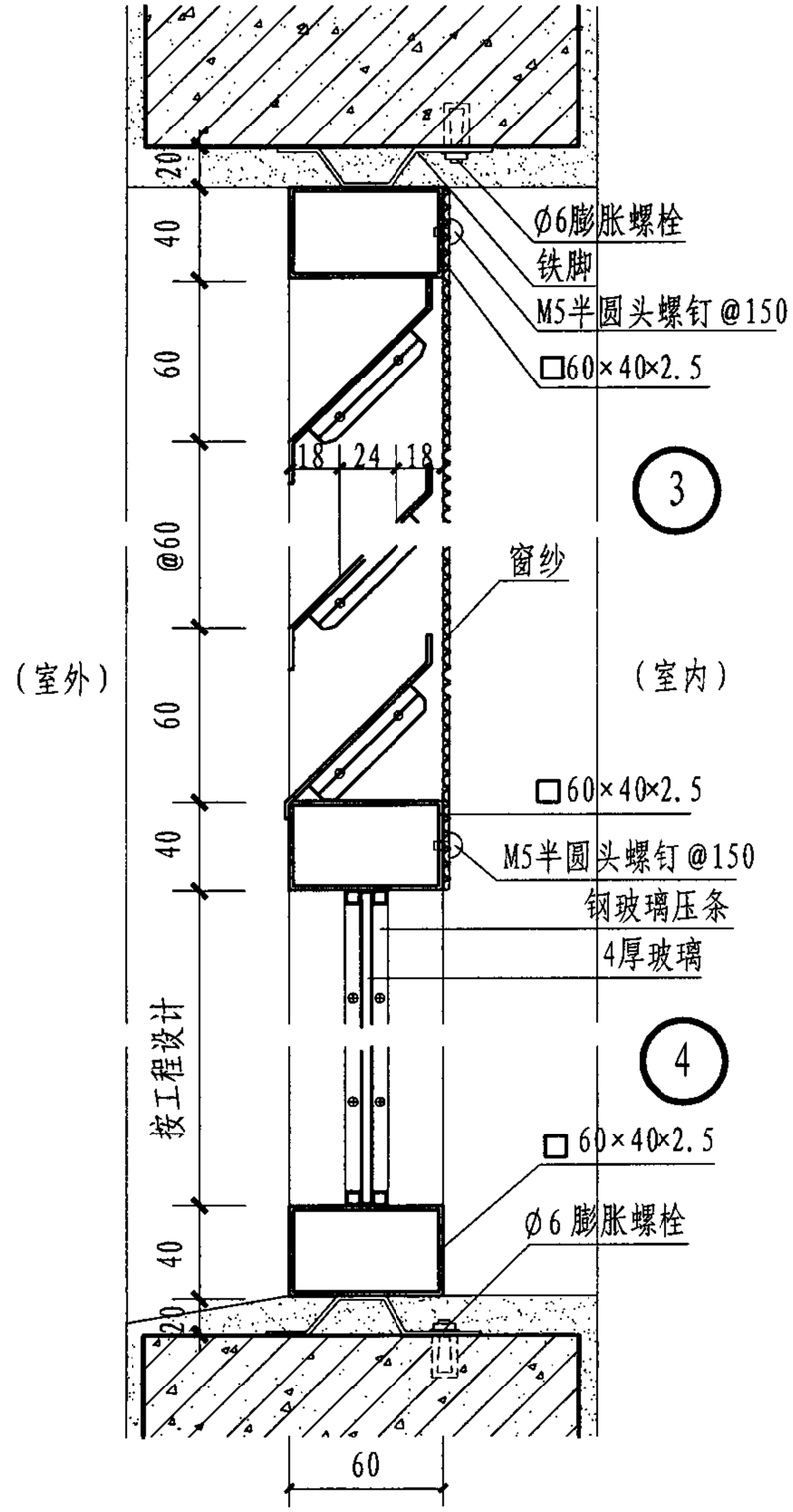

注：本图以固定钢百叶窗为图例表示，同样适用于其他类型百叶窗。

百叶窗与亮子连接详图							图集号	05J624-1
审核	王祖光	王祖光	校对	乐嘉龙	乐嘉龙	设计 刘佳 刘佳	页	56

www.mcmqrt.com

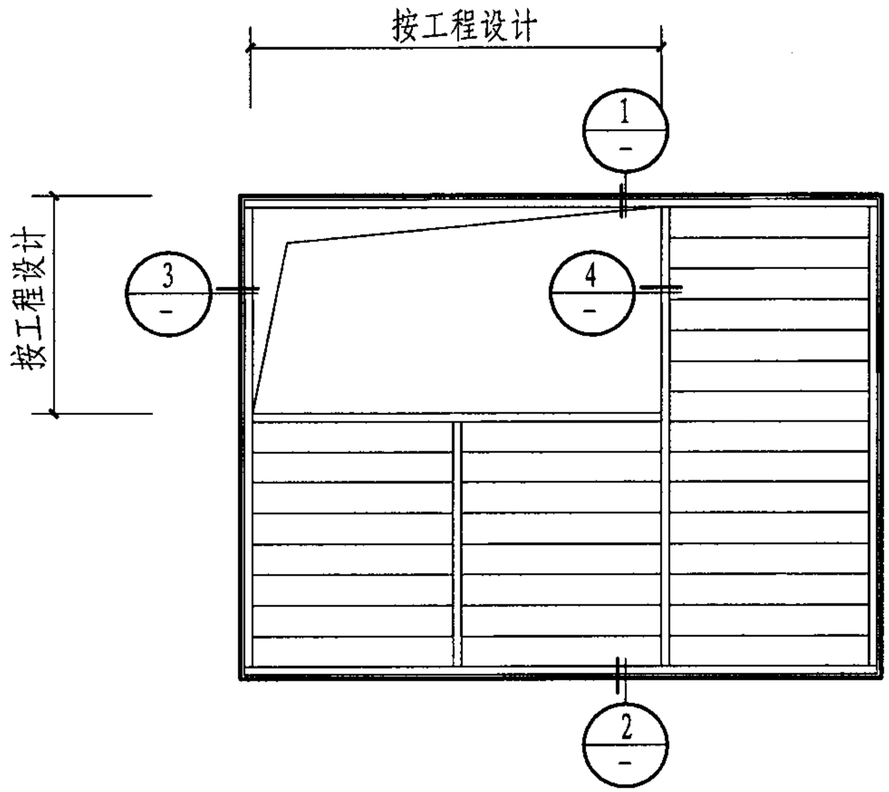

立面图四

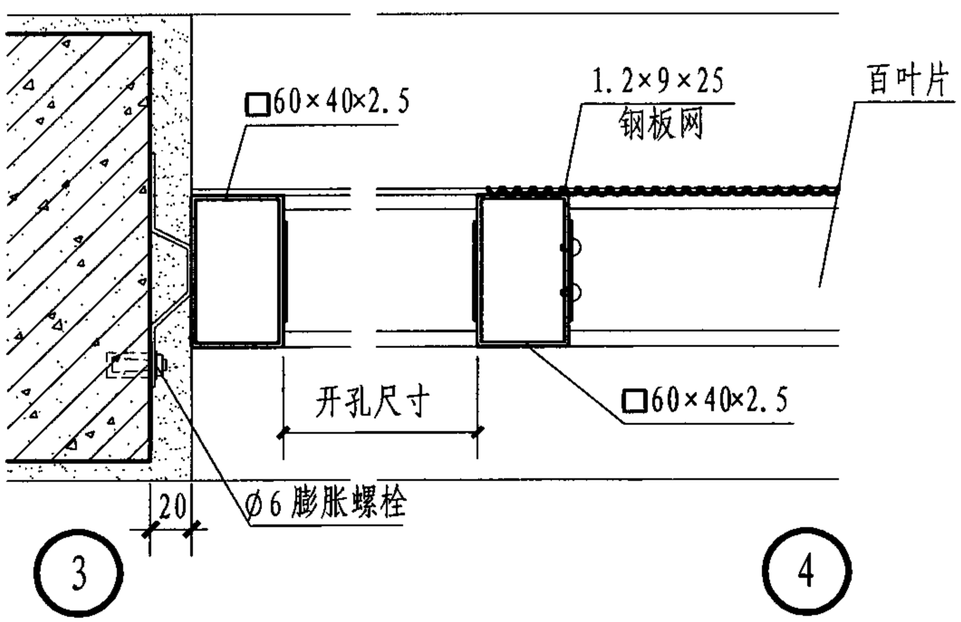

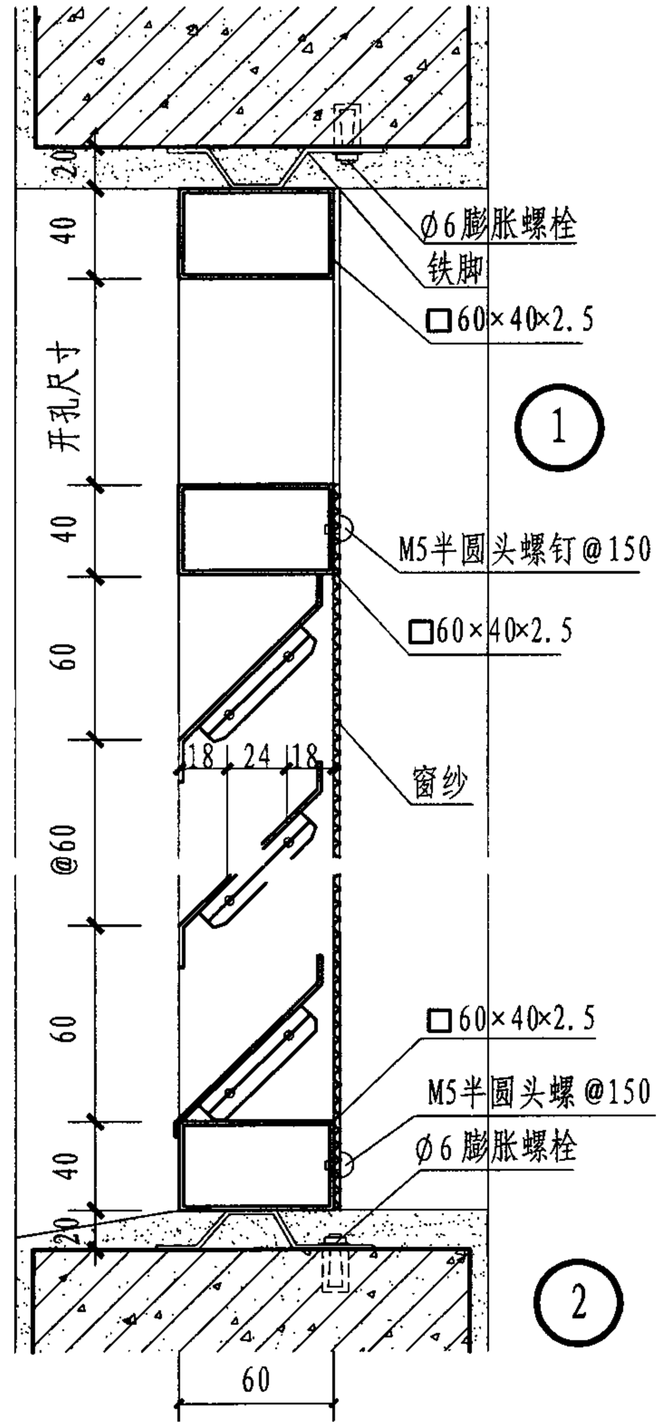

注：本图以固定钢百叶窗为图例表示，同样适用于其他类型百叶窗。

百叶窗开孔详图								图集号	05J624-1
审核	王祖光	王祖光	校对	乐嘉龙	乐嘉龙	设计	刘 佳	刘佳	页	57

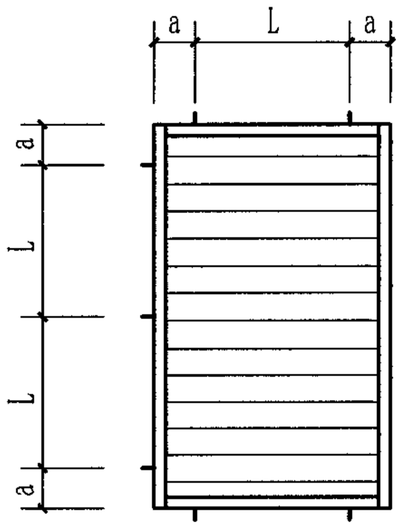

1

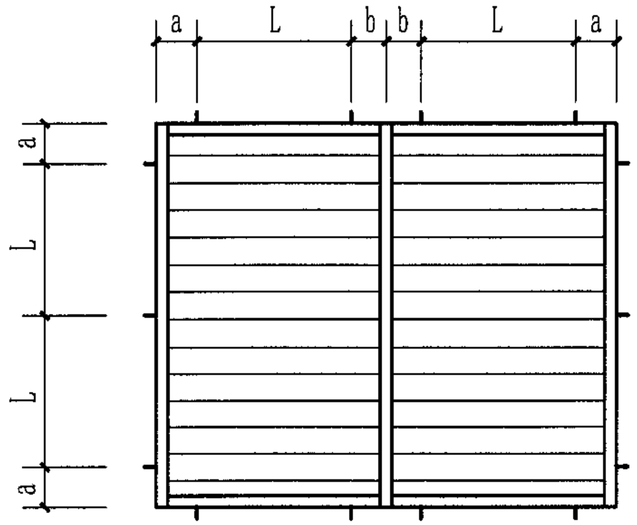

2

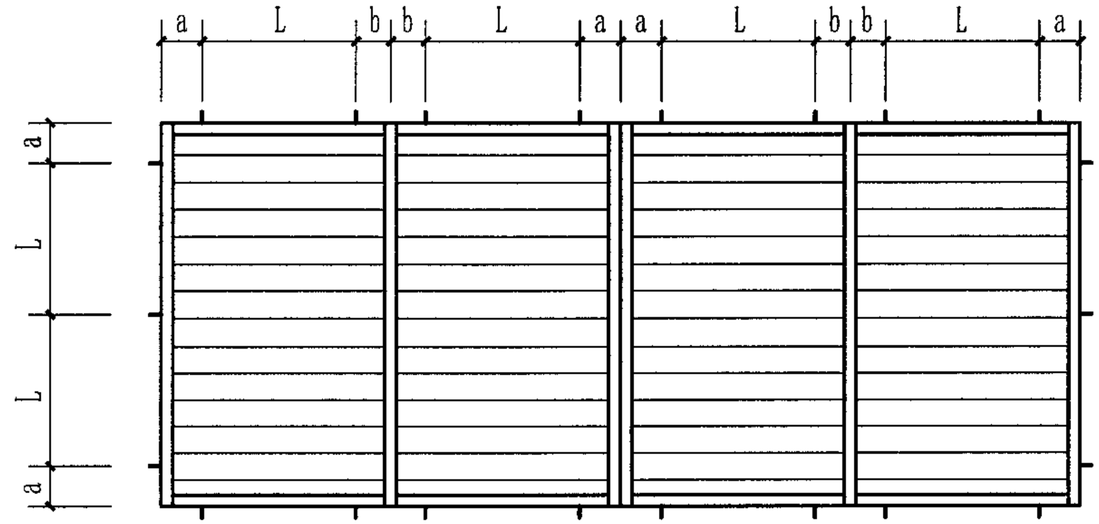

3

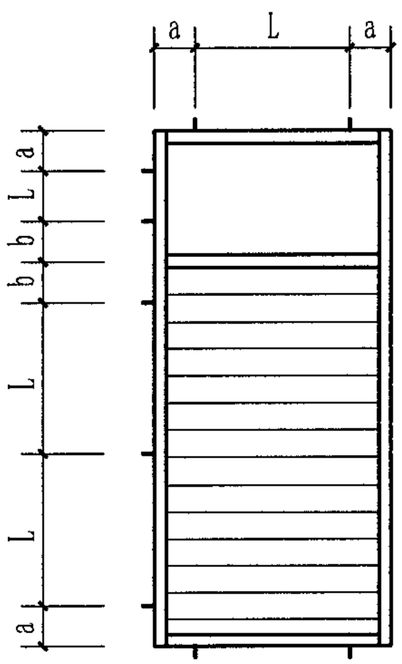

4

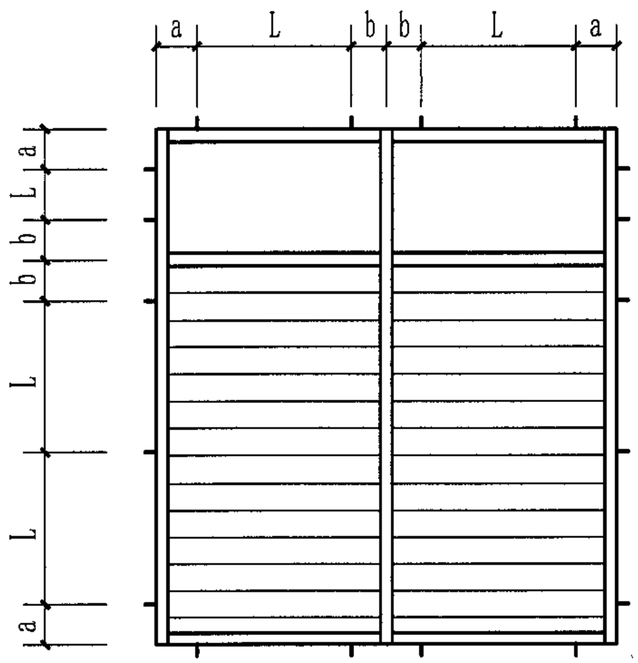

5

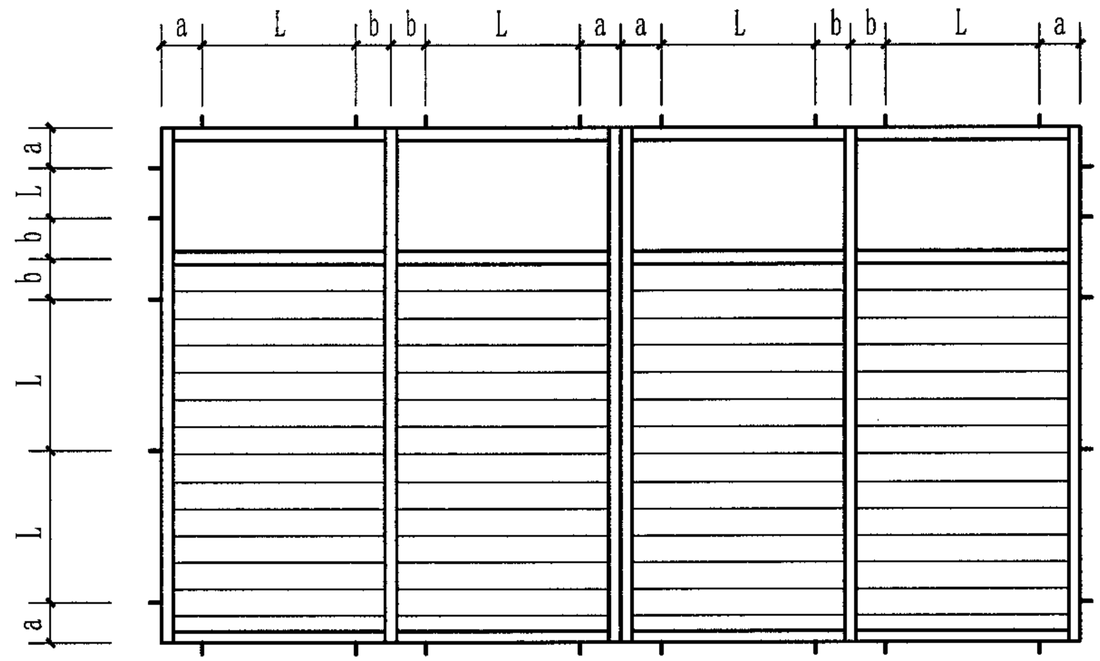

6

注：1. 图中的100≤a≤150、60≤b≤100、L≤400;
2. 窗框每边应安装不少于两个铁脚固定片。

铁脚设置位置图								图集号	05J624-1
审核	王祖光	王祖光	校对	乐嘉龙	乐嘉龙	设计	梁 玮	梁玮	页	58

www.mcmqlt.com

昆明市万变窗墙有限责任公司万变窗墙相关技术资料

1. 产品简介

万变窗墙是以百叶窗为原型，对多功能活动百叶窗及墙体的技术研究制作而成的复合型产品。通过窗和墙体的合理组合，达到采光与遮阳、通风与透气、散热与保暖、开启与密闭、防盗与装饰等功能的协调、统一。具有通风、散热、换气、采光、遮阳等特点，能够满足新、扩、改建建筑的节能环保、二次装修等需要。

2. 适用范围

万变窗墙适用于有通风、换气、采光、遮阳等要求的工业与民用建筑，特别适用于热带、亚热带地区及高层现代建筑，也适用于既有建筑的二次装修及改建。

3 . 性能特点

万变窗墙采用百叶片联动翻转方式和搭接增强型结构，可以提高有效通风面积和结构强度。采用高精度加工和与真空技术结合，保温、漏风率小于传统窗类。采用不锈钢及有色金属制造的五金件可确保质量要求，具有风向可调、负风压自动卸载、平行四边形不稳定抗震减灾、大面积均布送风、高层栅栏防坠等功能，满足现代及高层建筑对建筑材料的要求。应用声光电控制、波谐振变频、覆膜遮光、真空隔热等技术，达到更有利于节能环保、安全防盗、外观美观的效果。

4 产品分类

万变窗墙以功能型主要分为窗、墙、栏三种类型及组合。

万变窗墙主体部件均为不锈钢及有色金属合金制作，也可采用黑色金属及塑料，表面处理、颜色质感等可按工程设计。

百叶片可根据设计要求选用钢化、LOW-E、夹丝、镀膜、覆膜、柔性等玻璃，真空玻璃的厚度可选范围为 19 ~ 39mm。

5 安装施工

万变窗墙的安装，可采用类式变异体的安装方式。

技术要点：窗墙框的内外对角线误差应小于 1.5 mm。

6 性能指标

百叶配置	抗风压性能	水密性能	空气渗透性能
6 mm柔性白玻	≥3500 P（Pa）	≥200△P（Pa）	≤0.5 q_1（m^3/ m · h）
注：测试样窗 1500 mm × 1500 mm［双扇］			

本页根据昆明市万变窗墙有限责任公司提供的技术资料编制。

北京兴巨方圆公司百叶窗相关技术资料

1 产品简介

Naco 铝合金、木材、玻璃百叶由铝合金百叶夹和相应百叶片及其配件组合而成。顺应现代建筑的节能、环保、遮阳、通风的理念，在建筑选择通风百叶设计之前要考虑建筑风格的和谐统一，从而选择合适的材质、百叶片的宽度、长度、颜色等。

2 主要性能特点

Naco 百叶最大特点是对风的导向作用。合适的百叶开启角度，使得建筑内部不会受到户外强风的影响，随时保持合适的通风状况；

Naco 百叶节省空间（百叶的旋转、开启方式，决定在达到一定通风量状态下，要求的空间非常小）；

Naco 百叶控制方式多：固定、手动、机械传动、电动(电机外置或内置)、消防联动、远程控制；

Naco 百叶具有通风、采光、防尘、保温、节能、降噪音的功效；

Naco 百叶具有很强的装饰性，叶片可选用多种颜色和材质；

Naco 百叶与门窗有多种结合方式（平推、平开、折叠等）。

3 应用范围

3.1 铝合金百叶窗：适用于需要遮阳、采光、通风、排烟的建筑（公共建筑、工厂、住宅）。

3.2 玻璃百叶窗：适用于需要遮阳、采光、通风、排烟的建筑及办公室的分割隔断墙。

3.3 木百叶窗：适用于需要遮阳、采光、通风的建筑及高档别墅及古建筑。

4 百叶窗的分类

4.1 铝合金百叶窗：分为 SP54、PERLA70、SPL-AL96、SPL－AL148 五类。铝合金百叶选材为 6063－T5 铝材，表面处理可为阳极氧化、粉末喷涂、氟碳喷涂、木纹转移印等。

4.2 玻璃百叶窗：分为 TYPE10、TYPE15、TYPE24 三类。玻璃百叶可选钢化玻璃、夹胶玻璃、艺术玻璃、PC 板、亚克力板等。

4.3 木百叶窗：分为 PL60、MDL60、PL70、SPL96、SPL14 五类。材质为加拿大红雪松、巴劳、樟子松等，外饰面为木本色喷涂。

5 安装施工要点

安装百叶框架－安装适配器、导管－安装百叶片－调整百叶角度－接电机线－调试正常使用。

6 产品性能指标

百叶的技术性能指标

百叶材质	铝百叶			
型号 技术性能	SP54	PERAL70	SPL-AL96	SPL-AL148
叶片宽度(mm)	60	70	96	148
叶片厚度(mm)	10	18	14	20
叶片最大长度(mm)	1100	1100	1800	1800
百叶夹材质	工程塑料、铝板		铝板	

百叶材质	木百叶				
型号 技术性能	PL60	MDL60	PL70	SPL96	SPL148
叶片宽度(mm)	60	60	70	96	148
叶片厚度(mm)	12	12	12	14	20
叶片最大长度(mm)	600	600	800	800	800
百叶夹材质	工程塑料、铝板			铝板	

百叶材质	玻璃百叶		
型号 技术性能	TYPE 10	TYPE 15	TYPE 24
叶片宽度(mm)	102	152	241
叶片厚度(mm)	5、6	5、6	8、12
叶片最大长度(mm)	＜800	＜900	＜1200
百叶夹材质	铝板		压铸铝合金

本页根据北京兴巨方圆自动门窗公司提供的技术资料编制

www.mcmqlt.com

南通净海防沙百叶窗相关技术资料

1. 产品简介

防沙、防尘、防雨百叶窗是通过对国外同类产品技术引进而国产化的新一代环保节能型产品，被广泛地应用于电力、冶金、化工、轻工、电子、造船、钢铁、橡胶等各种热车间的通风。

2. 产品原理

根据流体力学与动力学原理设计而成，由垂直型防沙尘百叶与电动调节百叶组成，当室外空气以较低的速度通过防沙尘百叶时，沙粒及尘土能被有效捕集，且不用风机吹吸和清扫而自动除去沙粒和尘土。同时还具有良好的防雨性。

3. 结构特点

该设备外型美观，不仅具有防沙、防尘、防雨的功能，风量调节百叶还具有根据室内温度自动调节风量，可实现通风系统的联锁作业、隔音、保温及风量双面调节等多种功能。无需更换空气过滤装置，重量轻，安装维护方便，抗风雪荷载大，调节平稳，运行可靠，耗电量少等优点。

4. 产品规格

百叶窗按厚度可分为 160mm、200mm、240mm 等三种规格(也可进行非标设计)，百叶窗百叶可进行手、电动或自动调节。

本页根据南通市净海暖通设备厂提供的技术资料编制

江苏金秋竹百叶窗相关技术资料

1 产品简介

本公司是生产系列工业用门、系列开窗机和通风排烟设备专业的厂家。通风百叶窗是我公司系列产品之一，品种有：防水通风百叶窗、可调式百叶窗、遮阳百叶窗等。它主要适用于工业与民用及公共建筑。

2 产品特性

防水通风百叶窗：通风口固定在屋顶结构之上，所有百叶以一定的间隔竖排在底座上，其两侧端伸出底座外，密封体设在整个叶片的外围，其下端位于叶片的下方且与底座固定连接，位于内部的每个百叶片由上至下设有至少两道排水沟槽，在同一叶片的上下排水沟槽之间或它们与相邻百叶片之间形成排水重叠区，两端的百叶片至少设一道排水沟槽与相邻百叶片形成排水重叠区，防雨、防水性能可靠，具有良好的通风效果，适用于各类需要大量空气流通的建筑物的平面屋顶上。

可调式百叶窗：它由窗框和对称安装在窗框上的可调窗架组成。可调窗架包括骨架和可旋动的托架，托架上插有可卸下的条形型材，托架的同一端与连动杆相连接，骨架上安装有连动手柄和手柄连杆一端的手柄支架，手柄连杆的另一端与连动杆相连接，可调窗架可以左右或上下对称安装的窗框上。拨动手柄，连动杆驱动玻璃托架，条形铝型材呈百叶窗式翻动，可任意调节进风量和进风角度。在叶片与连杆件间有密封的卡槽，百叶片间有密封的卡环及密封条，保证百叶在完全关闭时能隔绝外界噪音、尘土、风雨。可调节角度的百叶片，既可保证室内的自然风，又同时阻挡有害紫外线的照射。独特的结构设计，优质的选材，使得产品可抵抗大风压。与消防系统连接，在紧急状况时，可自动开启达到排烟通风的效果。完全开启后绝对大的排烟空间（可开启 90°），使最短时间内能迅速排烟，保证生命财产的安全。有多种开启方式，百叶能与门窗组合，组合成推拉门/窗、平开门/窗等。

遮阳百叶窗：环保与节能，可以抵抗 90%以上的紫外线，并减少 80%以上的由于阳光直射产生的热量，可吸收 80%以上各种对人体有害的辐射，独特的结构设计，使得安装本品后建筑物内部最多可以降低 20%以上的室外噪音，可以降低防噪音材料的使用量。本品的安装将大大降低建筑物外部裸露的玻璃幕墙所要承受的风压，可以保护玻璃幕墙不受外来硬物的直接损坏，并具有非常强的抗硬物破坏能力。

3 控制方式

手动控制，采用特殊的手动调节设备，在一年中的不同季节，根据阳光的强弱，人工调节百叶片的角度，以达到合理地利用阳光。

机械控制，通过机械传动装置控制百叶的开启角度。

电动控制，由电动马达带动百叶运作，可由控制中心对所有马达进行整体控制，亦可由控制箱对部分马达进行同步控制。

感应自动控制，可以完全根据用户要求，烟控、风控、光控、雨控等智能化控制。

以上控制多用于可调试百叶窗与遮阳百叶窗。

本页根据江苏金秋竹门业有限公司提供的技术资料编制。

www.mcmqrt.com

主编单位、参编单位、联系人及电话

主编单位

中冶京诚工程技术有限公司	乐嘉龙	（010）67835060
中国建筑标准设计研究院	王祖光	（010）88361155-205

参编单位

昆明市万变窗墙有限责任公司	王及伟	（0871）4619981
北京兴聚方圆自动门窗技术有限责任公司	郭曦平	（021） 87694171
南通市净海暖通设备厂	曹广清	（0513）82216743
江苏金秋竹门业有限公司	倪剑松	（0523）4628600

组织编制单位、联系人及电话

中国建筑标准设计研究院	王祖光	（010）88361155-800（国标图热线电话）
		（010）68318822（发行电话）